Продолжение. Начало в №243 от 24 декабря, №244 от 27 декабря и №245 «Варты» от 28 декабря 2016 г.

РЕШЕНИЕ ДУМЫ ГОРОДА от 22.12.2016 №81

О программе комплексного развития систем коммунальной инфраструктуры муниципального образования город Нижневартовск на период до 2035 года

Приложение 1 к Программе комплексного развития систем коммунальной инфраструктуры муниципального образования город Нижневартовск на период до 2035 года

Наименование проекта: Реконструкция ТП-11/2

Наименование характеристики	Описание (значение) показателя
Краткое описание проекта	Реконструкция ТП-11/2
Цель проекта	Устранение ограничения на потребление электроэнергии по существующим сетям и в перспективе нового строительства и увеличение пропускных показателей сетей. Замена выработавшего нормативный срок оборудования.
Технические параметры проекта	Реконструкция ТП-11/2
Необходимые капитальные затраты, млн. руб.	Всего за весь период: 3,00
	в том числе:
	2016 г.:
	2017 г.:
	2018 г.:
	2019 г.: 3,00
	2020 г.:
	2021 г.:
	2022-2035 гг.:
Срок реализации проекта, год	2016-2019
Ожидаемый эффект, млн. руб./год	без прямого эффекта. Устранение ограничения на потребление электроэнергии по существующим сетям и в перспективе нового строительства и увеличение пропускных показателей сетей. Замена выработавшего нормативный срок оборудования.
Срок получения эффекта, год	2020
Срок окупаемости проекта, лет	

Наименование проекта: Реконструкция ТП-11/3

Наименование характеристики	Описание (значение) показателя
Краткое описание проекта	Реконструкция ТП-11/3
Цель проекта	Устранение ограничения на потребление электроэнергии по существующим сетям и в перспективе нового строительства и увеличение пропускных показателей сетей. Замена выработавшего нормативный срок оборудования.
Технические параметры проекта	Реконструкция ТП-11/3
Необходимые капитальные затраты, млн. руб.	Всего за весь период: 3,00
	в том числе:
	2016 г.:
	2017 г.:
	2018 г.:
	2019 г.: 3,00
	2020 г.:
	2021 г.:
	2022-2035 гг.:
Срок реализации проекта, год	2016-2019
Ожидаемый эффект, млн. руб./год	без прямого эффекта. Устранение ограничения на потребление электроэнергии по существующим сетям и в перспективе нового строительства и увеличение пропускных показателей сетей. Замена выработавшего нормативный срок оборудования.
Срок получения эффекта, год	2020
Срок окупаемости проекта, лет	

Наименование проекта: Реконструкция КЛ-0,4 кD ж. д. Ханты-Мансийская 456-ТП-13/4

Наименование характеристики	Описание (значение) показателя
Краткое описание проекта	Реконструкция КЛ-0,4 кD ж. д. Ханты-Мансийская 456-ТП-13/4
Цель проекта	Устранение ограничения на потребление электроэнергии по существующим сетям и в перспективе нового строительства и увеличение пропускных показателей сетей. Снижение потерь в линиях электропередач 0,4 кВ
Технические параметры проекта	Реконструкция КЛ-0,4 кD ж. д. Ханты-Мансийская 456-ТП-13/4
Необходимые капитальные затраты, млн. руб.	Всего за весь период: 1,40
	в том числе:
	2016 г.:
	2017 г.:
	2018 г.:
	2019 г.: 1,40
	2020 г.:
	2021 г.:
	2022-2035 гг.:
Срок реализации проекта, год	2016-2019
Ожидаемый эффект, млн. руб./год	0,17
Срок получения эффекта, год	2020
Срок окупаемости проекта, лет	8,2

Наименование проекта: Реконструкция КЛ-0,4 кВ ж. д. Ханты-Мансийская 45в-ТП-13/4

Наименование характеристики	Описание (значение) показателя
Краткое описание проекта	Реконструкция КЛ-0,4 кВ ж. д. Ханты-Мансийская 45в-ТП-13/4
Цель проекта	Устранение ограничения на потребление электроэнергии по существующим сетям и в перспективе нового строительства и увеличение пропускных показателей сетей. Снижение потерь в линиях электропередач 0,4 кВ
Технические параметры проекта	Реконструкция КЛ-0,4 кВ ж. д. Ханты-Мансийская 45в-ТП-13/4
Необходимые капитальные затраты, млн. руб.	Всего за весь период: 0,65
	в том числе:
	2016 г.:
	2017 г.:
	2018 г.:
	2019 г.: 0,65
	2020 г.:
	2021 г.:
	2022-2035 гг.:
Срок реализации проекта, год	2016-2019
Ожидаемый эффект, млн. руб./год	0,08
Срок получения эффекта, год	2020
Срок окупаемости проекта, лет	8,1

Наименование проекта: Реконструкция КЛ-0,4 кВ ж.д. Ханты-Мансийская 376-ТП-13/5

Наименование характеристики	Описание (значение) показателя
Краткое описание проекта	Реконструкция КЛ-0,4 кВ ж.д. Ханты-Мансийская 376-ТП-13/5
Цель проекта	Устранение ограничения на потребление электроэнергии по существующим сетям и в перспективе нового строительства и увеличение пропускных показателей сетей. Снижение потерь в линиях электропередач 0,4 кВ
Технические параметры проекта	Реконструкция КЛ-0,4 кВ ж.д. Ханты-Мансийская 376-ТП-13/5
Необходимые капитальные затраты, млн. руб.	Всего за весь период: 1,80
	в том числе:
	2016 г.:
	2017 г.:
	2018 г.:
	2019 г.: 1,80
	2020 г.:
	2021 г.:
	2022-2035 гг.:
Срок реализации проекта, год	2016-2019
Ожидаемый эффект, млн. руб./год	0,22
Срок получения эффекта, год	2020
Срок окупаемости проекта, лет	8,2

Наименование проекта: Реконструкция КЛ-0,4кВ ж. д. Ханты-Мансийская 37-ТП-13/5

Наименование характеристики	Описание (значение) показателя
Краткое описание проекта	Реконструкция КЛ-0,4 кВ ж. д. Ханты-Мансийская 37-ТП-13/5
Цель проекта	Устранение ограничения на потребление электроэнергии по существующим сетям и в перспективе нового строительства и увеличение пропускных показателей сетей. Снижение потерь в линиях электропередач 0,4 кВ
Технические параметры проекта	Реконструкция КЛ-0,4 кВ ж. д. Ханты-Мансийская 37-ТП-13/5
Необходимые капитальные затраты, млн. руб.	Всего за весь период: 1,60
	в том числе:
	2016 г.:
	2017 г.:
	2018 г.:
	2019 г.: 1,60
	2020 г.:
	2021 г.:
	2022-2035 гг.:
Срок реализации проекта, год	2016-2019
Ожидаемый эффект, млн. руб./год	0,19
Срок получения эффекта, год	2020
Срок окупаемости проекта, лет	8,4

Наименование проекта: Реконструкция КЛ-0,4 кВ от ТП-5/5 до ж.д. Комсомольский бульвар 1

Наименование характеристики	Описание (значение) показателя
Краткое описание проекта	Реконструкция КЛ-0,4 кВ от ТП-5/5 до ж.д. Комсомольский бульвар 1
Цель проекта	Устранение ограничения на потребление электроэнергии по существующим сетям и в перспективе нового строительства и увеличение пропускных показателей сетей. Снижение потерь в линиях электропередач 0,4 кВ
Технические параметры проекта	Реконструкция КЛ-0,4 кВ от ТП-5/5 до ж.д. Комсомольский бульвар 1
Необходимые капитальные затраты, млн. руб.	Всего за весь период: 2,50
	в том числе:
	2016 г.:
	2017 г.:
	2018 г.:
	2019 г.: 2,50
	2020 г.:
	2021 г.:
	2022-2035 гг.:
Срок реализации проекта, год	2016-2019
Ожидаемый эффект, млн. руб./год	0,29
Срок получения эффекта, год	2020
Срок окупаемости проекта, лет	8,6

Наименование проекта: Реконструкция КЛ-0,4 кВ ж.д. Комсомольский бульвар 1а от ТП-5/5

Наименование характеристики	Описание (значение) показателя
Краткое описание проекта	Реконструкция КЛ-0,4 кВ ж.д. Комсомольский бульвар 1а от ТП-5/5
Цель проекта	Устранение ограничения на потребление электроэнергии по существующим сетям и в перспективе нового строительства и увеличение пропускных показателей сетей. Снижение потерь в линиях электропередач 0,4 кВ
Технические параметры проекта	Реконструкция КЛ-0,4 кВ ж.д. Комсомольский бульвар 1а от ТП-5/5
Необходимые капитальные затраты, млн. руб.	Всего за весь период: 0,95
	в том числе:
	2016 г.:
	2017 г.:
	2018 г.:
	2019 г.: 0,95
	2020 г.:
	2021 г.:
	2022-2035 гг.:
Срок реализации проекта, год	2016-2019
Ожидаемый эффект, млн. руб./год	0,11
Срок получения эффекта, год	2020
Срок окупаемости проекта, лет	8,6

Наименование проекта: Реконструкция КЛ-0,4 кВ ж.д. Комсомольский бульвар 8а от ТП-5/2

Наименование характеристики	Описание (значение) показателя
Краткое описание проекта	Реконструкция КЛ-0,4 кВ ж.д. Комсомольский бульвар 8а от ТП-5/2

Продолжение на стр. 10.

Продолжение. Начало на стр. 9.

Цель проекта	Устранение ограничения на потребление электроэнергии по существующим сетям и в перспективе нового строительства и увеличение пропускных показателей сетей. Снижение потерь в линиях электропередач 0,4 кВ
Технические параметры проекта	Реконструкция КЛ-0,4 кВ ж.д. Комсомольский бульвар 8а от ТП-5/2
Необходимые капитальные затраты, млн. руб.	Всего за весь период: 1,90
	в том числе:
	2016 г.:
	2017 г.:
	2018 г.:
	2019 г.:
	2020 г.:
	2021 г.:
	2022-2035 гг.:
Срок реализации проекта, год	2016-2019
Ожидаемый эффект, млн. руб./год	0,22
Срок получения эффекта, год	2020
Срок окупаемости проекта, лет	8,6

Наименование проекта: Реконструкция КЛ-0,4 кВ ж.д. Комсомольский бульвар 86 от ТП-5/2

Наименование характеристики	Описание (значение) показателя
Краткое описание проекта	Реконструкция КЛ-0,4 кВ ж.д. Комсомольский бульвар 86 от ТП-5/2
Цель проекта	Устранение ограничения на потребление электроэнергии по существующим сетям и в перспективе нового строительства и увеличение пропускных показателей сетей. Снижение потерь в линиях электропередач 0,4 кВ
Технические параметры проекта	Реконструкция КЛ-0,4 кВ ж.д. Комсомольский бульвар 86 от ТП-5/2
Необходимые капитальные затраты, млн. руб.	Всего за весь период: 1,20
	в том числе:
	2016 г.:
	2017 г.:
	2018 г.:
	2019 г.: 1,20
	2020 г.:
	2021 г.:
	2022-2035 гг.:
Срок реализации проекта, год	2016-2019
Ожидаемый эффект, млн. руб./год	0,14
Срок получения эффекта, год	2020
Срок окупаемости проекта, лет	8,6

Наименование проекта: Реконструкция КЛ-0,4 кВ ж.д. Ханты-Мансийская 43а от ТП-13/4

Наименование характеристики	Описание (значение) показателя
Краткое описание проекта	Реконструкция КЛ-0,4 кВ ж.д. Ханты-Мансийская 43а от ТП-13/4
Цель проекта	Устранение ограничения на потребление электроэнергии по существующим сетям и в перспективе нового строительства и увеличение пропускных показателей сетей. Снижение потерь в линиях электропередач 0,4 кВ
Технические параметры проекта	Реконструкция КЛ-0,4 кВ ж.д. Ханты-Мансийская 43а от ТП-13/4
Необходимые капитальные затраты, млн. руб.	Всего за весь период: 0,85
	в том числе:
	2016 г.:
	2017 г.:
	2018 г.:
	2019 г.: 0,85
	2020 г.:
	2021 г.:
	2022-2035 гг.:
Срок реализации проекта, год	2016-2019
Ожидаемый эффект, млн. руб./год	0,10
Срок получения эффекта, год	2020
Срок окупаемости проекта, лет	8,5

Наименование проекта: Реконструкция КЛ-0,4 кВ ж.д. Дзержинского 15а от РПЖ-3

Наименование характеристики	Описание (значение) показателя
Краткое описание проекта	Реконструкция КЛ-0,4 кВ ж.д. Дзержинского 15а от РПЖ-3
Цель проекта	Устранение ограничения на потребление электроэнергии по существующим сетям и в перспективе нового строительства и увеличение пропускных показателей сетей. Снижение потерь в линиях электропередач 0,4 кВ
Технические параметры проекта	Реконструкция КЛ-0,4 кВ ж.д. Дзержинского 15а от РПЖ-3
Необходимые капитальные затраты, млн. руб.	Всего за весь период: 1,70
	в том числе:
	2016 г.:
	2017 г.:
	2018 г.:
	2019 г.: 1,70
	2020 г.:
	2021 г.:
	2022-2035 гг.:
Срок реализации проекта, год	2016-2019
Ожидаемый эффект, млн. руб./год	0,19
Срок получения эффекта, год	2020
Срок окупаемости проекта, лет	8,9

Наименование проекта: Реконструкция сетей 0,4 кВ В-2.1-В-2.6, ВЛ-0,4 кВ ф.1 ТП-4/х

Наименование характеристики	Описание (значение) показателя
Краткое описание проекта	Реконструкция сетей 0,4 кВ В-2.1-В-2.6, ВЛ-0,4 кВ ф.1 ТП-4/х
Цель проекта	Устранение ограничения на потребление электроэнергии по существующим сетям и в перспективе нового строительства и увеличение пропускных показателей сетей. Снижение потерь в линиях электропередач 0,4 кВ
Технические параметры проекта	Реконструкция сетей 0,4 кВ В-2.1-В-2.6, ВЛ-0,4 кВ ф.1 ТП-4/х
Необходимые капитальные затраты, млн. руб.	Всего за весь период: 3,00
	в том числе:
	2016 г.:
	2017 г.:
	2018 г.:
	2019 г.: 3,00
	2020 г.:
	2021 г.:
	2022-2035 гг.:
Срок реализации проекта, год	2016-2019
Ожидаемый эффект, млн. руб./год	0,34
Срок получения эффекта, год	2020
Срок окупаемости проекта, лет	8,8

Наименование проекта: Реконструкция ВЛ-10 кВ ф.12 РП-29 - ВЛ-10 кВ ф.4 РП-Дагестан

Наименование характеристики	Описание (значение) показателя
Краткое описание проекта	Реконструкция ВЛ-10кВ ф.12 РП-29 - ВЛ-10кВ ф.4 РП-Дагестан
Цель проекта	Устранение ограничения на потребление электроэнергии по существующим сетям и в перспективе нового строительства и увеличение пропускных показателей сетей. Снижение потерь в линиях электропередач 10 кВ
Технические параметры проекта	Реконструкция ВЛ-10кВ ф.12 РП-29 - ВЛ-10кВ ф.4 РП-Дагестан
Необходимые капитальные затраты, млн. руб.	Всего за весь период: 0,80
	в том числе:
	2016 г.:
	2017 г.:
	2018 г.:
	2019 г.: 0,80
	2020 г.:
	2021 г.:
	2022-2035 гг.:
Срок реализации проекта, год	2016-2019
Ожидаемый эффект, млн. руб./год	0,09
Срок получения эффекта, год	2020
Срок окупаемости проекта, лет	8,9

Наименование проекта: Реконструкция ПС 35/6 кВ Дивный обор

Наименование характеристики	Описание (значение) показателя
Краткое описание проекта	Реконструкция ПС 35/6 кВ Дивный обор
Цель проекта	Создание технической возможности подключения к электрическим сетям вновь строящихся объектов производственных, жилых, коммунально-бытовых объектов. Организация центров питания 35/6 кВ соответствующей категории надежности электроснабжения объектов.
Технические параметры проекта	Реконструкция ПС 35/6 кВ Дивный обор
Необходимые капитальные затраты, млн. руб.	Всего за весь период: 5,00
	в том числе:
	2016 г.:
	2017 г.:
	2018 г.:
	2019 г.:
	2020 г.: 5,00
	2021 г.:
	2022-2035 гг.:
Срок реализации проекта, год	2021
Ожидаемый эффект, млн. руб./год	без прямого эффекта. Создание технической возможности подключения к электрическим сетям вновь строящихся объектов производственных, жилых, коммунально-бытовых объектов. Организация центров питания 35/6 кВ соответствующей категории надежности электроснабжения объектов.
Срок получения эффекта, год	2021
Срок окупаемости проекта, лет	

Наименование проекта: Реконструкция ПС 35/6 кВ БИО УКРМ- 6,2х0,75 МВАр

Наименование характеристики	Описание (значение) показателя
Краткое описание проекта	Реконструкция ПС 35/6 кВ БИО УКРМ- 6,2х0,75 МВАр
Цель проекта	Создание технической возможности подключения к электрическим сетям вновь строящихся объектов производственных, жилых, коммунально-бытовых объектов. Организация центров питания 35/6 кВ соответствующей категории надежности электроснабжения объектов. Уменьшение потерь электрической мощности
Технические параметры проекта	Реконструкция ПС 35/6 кВ БИО УКРМ- 6,2х0,75 МВАр
Необходимые капитальные затраты, млн. руб.	Всего за весь период: 5,00
	в том числе:
	2016 г.:
	2017 г.:
	2018 г.:
	2019 г.:
	2020 г.: 5,00
	2021 г.:
	2022-2035 гг.:
Срок реализации проекта, год	2020
Ожидаемый эффект, млн. руб./год	1,14
Срок получения эффекта, год	2021
Срок окупаемости проекта, лет	4,4

Наименование проекта: Реконструкция ПС 35/6 кВ Татра УКРМ- 6, 2х0,45 МВАр

Наименование характеристики	Описание (значение) показателя
Краткое описание проекта	Реконструкция ПС 35/6 кВ Татра УКРМ- 6, 2х0,45 МВАр
Цель проекта	Создание технической возможности подключения к электрическим сетям вновь строящихся объектов производственных, жилых, коммунально-бытовых объектов. Организация центров питания 35/6 кВ соответствующей категории надежности электроснабжения объектов. Уменьшение потерь электрической мощности
Технические параметры проекта	Реконструкция ПС 35/6 кВ Татра УКРМ- 6, 2х0,45 МВАр
Необходимые капитальные затраты, млн. руб.	Всего за весь период: 5,00
	в том числе:
	2016 г.:
	2017 г.:
	2018 г.:
	2019 г.:
	2020 г.: 5,00
	2021 г.:
	2022-2035 гг.:
Срок реализации проекта, год	2020
Ожидаемый эффект, млн. руб./год	1,22
Срок получения эффекта, год	2021
Срок окупаемости проекта, лет	4,1

Наименование проекта: Реконструкция РП-Совхоз УКРМ -10,2х0,45 МВАр, с зам. тр. на 2х400 кВА

Наименование характеристики	Описание (значение) показателя
Краткое описание проекта	Реконструкция РП-Совхоз УКРМ -10,2х0,45 МВАр, с зам. тр. на 2х400 кВА
Цель проекта	Создание технической возможности подключения к электрическим сетям вновь строящихся объектов. Организация распределительной сети электроснабжения 10 кВ, соответствующей категории надежности. Уменьшение потерь электрической энергии при передаче.
Технические параметры проекта	Реконструкция РП-Совхоз УКРМ -10,2х0,45 МВАр, с зам. тр. на 2х400 кВА
Необходимые капитальные затраты, млн. руб.	Всего за весь период: 5,00
	в том числе:
	2016 г.:
	2017 г.:
	2018 г.:
	2019 г.:
	2020 г.: 5,00
	2021 г.:
	2022-2035 гг.:
Срок реализации проекта, год	2020
Ожидаемый эффект, млн. руб./год	1,16
Срок получения эффекта, год	2021
Срок окупаемости проекта, лет	4,3

Наименование проекта: Реконструкция КЛ-10кВ от ТП-6/2 до ТП-6/3

Наименование характеристики	Описание (значение) показателя
Краткое описание проекта	Реконструкция КЛ-10кВ от ТП-6/2 до ТП-6/3
Цель проекта	Создание технической возможности подключения к электрическим сетям вновь строящихся объектов. Организация распределительной сети электроснабжения 10 кВ, соответствующей категории надежности. Уменьшение потерь электрической энергии при передаче.
Технические параметры проекта	Реконструкция КЛ-10 кВ от ТП-6/2 до ТП-6/3
Необходимые капитальные затраты, млн. руб.	Всего за весь период: 1,50
	в том числе:
	2016 г.:
	2017 г.:
	2018 г.:
	2019 г.:
	2020 г.: 1,50
	2021 г.:
	2022-2035 гг.:
Срок реализации проекта, год	2020
Ожидаемый эффект, млн. руб./год	0,18
Срок получения эффекта, год	2021
Срок окупаемости проекта, лет	8,3

Наименование проекта: Реконструкция КЛ-10кВ от ТП-6/3 до ТП-6/4

Наименование характеристики	Описание (значение) показателя
Краткое описание проекта	Реконструкция КЛ-10 кВ от ТП-6/3 до ТП-6/4
Цель проекта	Создание технической возможности подключения к электрическим сетям вновь строящихся объектов. Организация распределительной сети электроснабжения 10 кВ, соответствующей категории надежности. Уменьшение потерь электрической энергии при передаче.
Технические параметры проекта	Реконструкция КЛ-10кВ от ТП-6/3 до ТП-6/4
Необходимые капитальные затраты, млн. руб.	Всего за весь период: 3,20
	в том числе:
	2016 г.:
	2017 г.:
	2018 г.:
	2019 г.:
	2020 г.: 3,20
	2021 г.:
	2022-2035 гг.:
Срок реализации проекта, год	2020
Ожидаемый эффект, млн. руб./год	0,37
Срок получения эффекта, год	2021
Срок окупаемости проекта, лет	8,6

Наименование проекта: Реконструкция ВЛ-6кВ ф, 107,216 ПС Стройиндустриальная оп.9-оп.62(в габ.35кВ)

Наименование характеристики	Описание (значение) показателя
Краткое описание проекта	Реконструкция ВЛ-6кВ ф, 107,216 ПС Стройиндустриальная оп.9-оп.62(в габ.35кВ)
Цель проекта	Создание технической возможности подключения к электрическим сетям вновь строящихся объектов производственных, жилых, коммунально-бытовых объектов. Организация центров питания 6 кВ соответствующей категории надежности электроснабжения объектов.
Технические параметры проекта	Реконструкция ВЛ-6кВ ф, 107,216 ПС Стройиндустриальная оп.9-оп.62(в габ.35кВ)
Необходимые капитальные затраты, млн. руб.	Всего за весь период: 12,00
	в том числе:
	2016 г.:
	2017 г.:
	2018 г.:
	2019 г.:
	2020 г.: 12,00
	2021 г.:
	2022-2035 гг.: 40,00
Срок реализации проекта, год	2020
Ожидаемый эффект, млн. руб./год	без прямого эффекта. Создание технической возможности подключения к электрическим сетям вновь строящихся объектов производственных, жилых, коммунально-бытовых объектов. Организация центров питания 6 кВ соответствующей категории надежности электроснабжения объектов.
Срок получения эффекта, год	2021
Срок окупаемости проекта, лет	

Наименование проекта: Реконструкция ТП-10Г/6 замена обор

Наименование характеристики	Описание (значение) показателя
Краткое описание проекта	Реконструкция ТП-10Г/6 замена обор
Цель проекта	Создание технической возможности подключения к электрическим сетям вновь строящихся объектов производственных, жилых, коммунально-бытовых объектов. Организация центров питания 6 кВ соответствующей категории надежности электроснабжения объектов.
Технические параметры проекта	Реконструкция ТП-10Г/6 замена обор
Необходимые капитальные затраты, млн. руб.	Всего за весь период: 3,00
	в том числе:
	2016 г.:
	2017 г.:
	2018 г.:
	2019 г.:
	2020 г.: 3,00
	2021 г.:
	2022-2035 гг.:
Срок реализации проекта, год	2020
Ожидаемый эффект, млн. руб./год	без прямого эффекта. Создание технической возможности подключения к электрическим сетям вновь строящихся объектов производственных, жилых, коммунально-бытовых объектов. Организация центров питания 6 кВ соответствующей категории надежности электроснабжения объектов.
Срок получения эффекта, год	2021
Срок окупаемости проекта, лет	

Наименование проекта: Реконструкция ТП-5/6 замена обор. 10/0,4кВ

Наименование характеристики	Описание (значение) показателя
Краткое описание проекта	Реконструкция ТП-5/6 замена обор. 10/0,4кВ
Цель проекта	Создание технической возможности подключения к электрическим сетям вновь строящихся объектов. Организация распределительной сети электроснабжения 10/0,4 кВ, соответствующей категории надежности.
Технические параметры проекта	Реконструкция ТП-5/6 замена обор. 10/0,4кВ
Необходимые капитальные затраты, млн. руб.	Всего за весь период: 3,00
	в том числе:
	2016 г.:
	2017 г.:
	2018 г.:
	2019 г.:
	2020 г.: 3,00
	2021 г.:
	2022-2035 гг.:
Срок реализации проекта, год	2020
Ожидаемый эффект, млн. руб./год	без прямого эффекта. Создание технической возможности подключения к электрическим сетям вновь строящихся объектов. Организация распределительной сети электроснабжения 10/0,4 кВ, соответствующей категории надежности.
Срок получения эффекта, год	2021
Срок окупаемости проекта, лет	

Наименование проекта: Реконструкция ТП-5/4 обор.с зам.тр.на 2х630кВА

Наименование характеристики	Описание (значение) показателя
Краткое описание проекта	Реконструкция ТП-5/4 обор.с зам.тр.на 2х630кВА
Цель проекта	Создание технической возможности подключения к электрическим сетям вновь строящихся объектов. Организация распределительной сети электроснабжения 10(6)/0,4 кВ, соответствующей категории надежности.
Технические параметры проекта	Реконструкция ТП-5/4 обор.с зам.тр.на 2х630кВА
Необходимые капитальные затраты, млн. руб.	Всего за весь период: 4,00
	в том числе:
	2016 г.:
	2017 г.:
	2018 г.:
	2019 г.:
	2020 г.: 4,00
	2021 г.:
	2022-2035 гг.:
Срок реализации проекта, год	2020
Ожидаемый эффект, млн. руб./год	без прямого эффекта. Создание технической возможности подключения к электрическим сетям вновь строящихся объектов. Организация распределительной сети электроснабжения 10(6)/0,4 кВ, соответствующей категории надежности.
Срок получения эффекта, год	2021
Срок окупаемости проекта, лет	

Наименование проекта: Реконструкция ТП-6/3 замена обор.

Наименование характеристики	Описание (значение) показателя
Краткое описание проекта	Реконструкция ТП-6/3 замена обор.
Цель проекта	Создание технической возможности подключения к электрическим сетям вновь строящихся объектов. Организация распределительной сети электроснабжения 10(6)/0,4 кВ, соответствующей категории надежности.
Технические параметры проекта	Реконструкция ТП-6/3 замена обор.
Необходимые капитальные затраты, млн. руб.	Всего за весь период: 3,00
	в том числе:
	2016 г.:
	2017 г.:
	2018 г.:
	2019 г.:
	2020 г.: 3,00
	2021 г.:
	2022-2035 гг.:
Срок реализации проекта, год	2020
Ожидаемый эффект, млн. руб./год	без прямого эффекта. Создание технической возможности подключения к электрическим сетям вновь строящихся объектов. Организация распределительной сети электроснабжения 10(6)/0,4 кВ, соответствующей категории надежности.
Срок получения эффекта, год	2021
Срок окупаемости проекта, лет	

Продолжение на стр. 12.

Продолжение. Начало на стр. 9-11.

Наименование проекта: Реконструкция ТП-9/3 замена обор.

Наименование характеристики	Описание (значение) показателя
Краткое описание проекта	Реконструкция ТП-9/3 замена обор.
Цель проекта	Создание технической возможности подключения к электрическим сетям вновь строящихся объектов. Организация распределительной сети электроснабжения 6(10) кВ, соответствующей категории надежности.
Технические параметры проекта	Реконструкция ТП-9/3 замена обор.
Необходимые капитальные затраты, млн. руб.	Всего за весь период: 3,00
	в том числе:
	2016 г.:
	2017 г.:
	2018 г.:
	2019 г.:
	2020 г.: 3,00
	2021 г.:
	2022-2035 гг.:
Срок реализации проекта, год	2020
Ожидаемый эффект, млн. руб./год	без прямого эффекта. Создание технической возможности подключения к электрическим сетям вновь строящихся объектов. Организация распределительной сети электроснабжения 6(10) кВ, соответствующей категории надежности.
Срок получения эффекта, год	2021
Срок окупаемости проекта, лет	

Наименование проекта: Реконструкция ТП-9/5 замена обор.

Наименование характеристики	Описание (значение) показателя
Краткое описание проекта	Реконструкция ТП-9/5 замена обор.
Цель проекта	Создание технической возможности подключения к электрическим сетям вновь строящихся объектов. Организация распределительной сети электроснабжения 6(10) кВ, соответствующей категории надежности.
Технические параметры проекта	Реконструкция ТП-9/5 замена обор.
Необходимые капитальные затраты, млн. руб.	Всего за весь период: 3,00
	в том числе:
	2016 г.:
	2017 г.:
	2018 г.:
	2019 г.:
	2020 г.: 3,00
	2021 г.:
	2022-2035 гг.:
Срок реализации проекта, год	2020
Ожидаемый эффект, млн. руб./год	без прямого эффекта. Создание технической возможности подключения к электрическим сетям вновь строящихся объектов. Организация распределительной сети электроснабжения 6(10) кВ, соответствующей категории надежности.
Срок получения эффекта, год	2021
Срок окупаемости проекта, лет	

Наименование проекта: Реконструкция КЛ-0,4 ТП-6/5-школа №31 (в т.ч. до столовой)

Наименование характеристики	Описание (значение) показателя
Краткое описание проекта	Реконструкция КЛ-0,4 ТП-6/5-школа №31 (в т.ч. до столовой)
Цель проекта	Устранение ограничения на потребление электроэнергии по существующим сетям и в перспективе нового строительства и увеличение пропускных показателей сетей. Снижение потерь в линиях электропередач 0,4 кВ
Технические параметры проекта	Реконструкция КЛ-0,4 ТП-6/5-школа №31 (в т.ч. до столовой)
Необходимые капитальные затраты, млн. руб.	Всего за весь период: 5,60
	в том числе:
	2016 г.:
	2017 г.:
	2018 г.:
	2019 г.:
	2020 г.: 5,60
	2021 г.:
	2022-2035 гг.:
Срок реализации проекта, год	2020
Ожидаемый эффект, млн. руб./год	0,67
Срок получения эффекта, год	2021
Срок окупаемости проекта, лет	8,4

Наименование проекта: Реконструкция КЛ-0,4кВ РПЖ-3-Спортивная13А

Наименование характеристики	Описание (значение) показателя
Краткое описание проекта	Реконструкция КЛ-0,4кВ РПЖ-3-Спортивная13А
Цель проекта	Устранение ограничения на потребление электроэнергии по существующим сетям и в перспективе нового строительства и увеличение пропускных показателей сетей. Снижение потерь в линиях электропередач 0,4 кВ
Технические параметры проекта	Реконструкция КЛ-0,4кВ РПЖ-3-Спортивная13А
Необходимые капитальные затраты, млн. руб.	Всего за весь период: 1,20
	в том числе:
	2016 г.:
	2017 г.:
	2018 г.:
	2019 г.:
	2020 г.: 1,20
	2021 г.:
	2022-2035 гг.:
Срок реализации проекта, год	2020
Ожидаемый эффект, млн. руб./год	0,15
Срок получения эффекта, год	2021
Срок окупаемости проекта, лет	8,0

Наименование проекта: Реконструкция КЛ-0,4кВ РПЖ-3-Спортивная 11А

Наименование характеристики	Описание (значение) показателя
Краткое описание проекта	Реконструкция КЛ-0,4кВ РПЖ-3-Спортивная 11А
Цель проекта	Устранение ограничения на потребление электроэнергии по существующим сетям и в перспективе нового строительства и увеличение пропускных показателей сетей. Снижение потерь в линиях электропередач 0,4 кВ
Технические параметры проекта	Реконструкция КЛ-0,4кВ РПЖ-3-Спортивная 11А
Необходимые капитальные затраты, млн. руб.	Всего за весь период: 1,20
	в том числе:
	2016 г.:
	2017 г.:
	2018 г.:
	2019 г.:
	2020 г.: 1,20
	2021 г.:
	2022-2035 гг.:
Срок реализации проекта, год	2020
Ожидаемый эффект, млн. руб./год	0,14
Срок получения эффекта, год	2021
Срок окупаемости проекта, лет	8,6

Наименование проекта: Реконструкция КЛ-0,4кВ ТП-10/2 -ЦТП

Наименование характеристики	Описание (значение) показателя
Краткое описание проекта	Реконструкция КЛ-0,4кВ ТП-10/2 -ЦТП
Цель проекта	Устранение ограничения на потребление электроэнергии по существующим сетям и в перспективе нового строительства и увеличение пропускных показателей сетей. Снижение потерь в линиях электропередач 0,4 кВ
Технические параметры проекта	Реконструкция КЛ-0,4кВ ТП-10/2 -ЦТП
Необходимые капитальные затраты, млн. руб.	Всего за весь период: 0,90
	в том числе:
	2016 г.:
	2017 г.:
	2018 г.:
	2019 г.:
	2020 г.: 0,90
	2021 г.:
	2022-2035 гг.:
Срок реализации проекта, год	2020
Ожидаемый эффект, млн. руб./год	0,10
Срок получения эффекта, год	2021
Срок окупаемости проекта, лет	9,0

Наименование проекта: Реконструкция КЛ-0,4кВ ТП-10а/6-ЦТП-10а/2

Наименование характеристики	Описание (значение) показателя
Краткое описание проекта	Реконструкция КЛ-0,4кВ ТП-10а/6-ЦТП-10а/2
Цель проекта	Устранение ограничения на потребление электроэнергии по существующим сетям и в перспективе нового строительства и увеличение пропускных показателей сетей. Снижение потерь в линиях электропередач 0,4 кВ
Технические параметры проекта	Реконструкция КЛ-0,4кВ ТП-10а/6-ЦТП-10а/2
Необходимые капитальные затраты, млн. руб.	Всего за весь период: 1,80
	в том числе:
	2016 г.:
	2017 г.:
	2018 г.:
	2019 г.:
	2020 г.: 1,80
	2021 г.:
	2022-2035 гг.:
Срок реализации проекта, год	2020
Ожидаемый эффект, млн. руб./год	0,23
Срок получения эффекта, год	2021
Срок окупаемости проекта, лет	5,2

Наименование проекта: Реконструкция КЛ-0,4кВ ТП-11/4 -ж.д.Пермская 3

Наименование характеристики	Описание (значение) показателя
Краткое описание проекта	Реконструкция КЛ-0,4кВ ТП-11/4 -ж.д.Пермская 3
Цель проекта	Устранение ограничения на потребление электроэнергии по существующим сетям и в перспективе нового строительства и увеличение пропускных показателей сетей. Снижение потерь в линиях электропередач 0,4 кВ
Технические параметры проекта	Реконструкция КЛ-0,4кВ ТП-11/4 -ж.д.Пермская 3
Необходимые капитальные затраты, млн. руб.	Всего за весь период: 1,70
	в том числе:
	2016 г.:
	2017 г.:
	2018 г.:
	2019 г.:
	2020 г.: 1,70
	2021 г.:
	2022-2035 гг.:
Срок реализации проекта, год	2020
Ожидаемый эффект, млн. руб./год	0,20
Срок получения эффекта, год	2021
Срок окупаемости проекта, лет	8,5

Наименование проекта: Реконструкция КЛ-0,4кВ ТП-11/2 -Чапаева 51,51а

Наименование характеристики	Описание (значение) показателя
Краткое описание проекта	Реконструкция КЛ-0,4кВ ТП-11/2 -Чапаева 51,51а
Цель проекта	Устранение ограничения на потребление электроэнергии по существующим сетям и в перспективе нового строительства и увеличение пропускных показателей сетей. Снижение потерь в линиях электропередач 0,4 кВ
Технические параметры проекта	Реконструкция КЛ-0,4кВ ТП-11/2 -Чапаева 51,51а
Необходимые капитальные затраты, млн. руб.	Всего за весь период: 0,60
	в том числе:
	2016 г.:
	2017 г.:
	2018 г.:
	2019 г.:
	2020 г.: 0,60
	2021 г.:
	2022-2035 гг.:
Срок реализации проекта, год	2020
Ожидаемый эффект, млн. руб./год	0,07
Срок получения эффекта, год	2021
Срок окупаемости проекта, лет	8,6

Наименование проекта: Реконструкция КЛ-0,4кВ ТП-11/2 -Чапаева 55-57

Наименование характеристики	Описание (значение) показателя
Краткое описание проекта	Реконструкция КЛ-0,4кВ ТП-11/2 -Чапаева 55-57

Цель проекта	Устранение ограничения на потребление электроэнергии по существующим сетям и в перспективе нового строительства и увеличение пропускных показателей сетей. Снижение потерь в линиях электропередач 0,4 кВ
Технические параметры проекта	Реконструкция КЛ-0,4кВ ТП-11/2 -Чапаева 55-57
Необходимые капитальные затраты, млн. руб.	Всего за весь период: 0,70
	в том числе:
	2016 г.:
	2017 г.:
	2018 г.:
	2019 г.:
	2020 г.: 0,70
	2021 г.:
	2022-2035 гг.:
Срок реализации проекта, год	2020
Ожидаемый эффект, млн. руб./год	0,08
Срок получения эффекта, год	2021
Срок окупаемости проекта, лет	8,8

Наименование проекта: Реконструкция КЛ-0,4кВ РПЖ-4 - Школа №15

Наименование характеристики	Описание (значение) показателя
Краткое описание проекта	Реконструкция КЛ-0,4кВ РПЖ-4 - Школа №15
Цель проекта	Устранение ограничения на потребление электроэнергии по существующим сетям и в перспективе нового строительства и увеличение пропускных показателей сетей. Снижение потерь в линиях электропередач 0,4 кВ
Технические параметры проекта	Реконструкция КЛ-0,4кВ РПЖ-4 - Школа №15
Необходимые капитальные затраты, млн. руб.	Всего за весь период: 2,30
	в том числе:
	2016 г.:
	2017 г.:
	2018 г.:
	2019 г.:
	2020 г.: 2,30
	2021 г.:
	2022-2035 гг.:
Срок реализации проекта, год	2020
Ожидаемый эффект, млн. руб./год	0,25
Срок получения эффекта, год	2021
Срок окупаемости проекта, лет	9,2

Наименование проекта: Реконструкция КЛ-0,4кВ РПЖ-4 -Спортивная 21А

Наименование характеристики	Описание (значение) показателя
Краткое описание проекта	Реконструкция КЛ-0,4кВ РПЖ-4 -Спортивная 21А
Цель проекта	Устранение ограничения на потребление электроэнергии по существующим сетям и в перспективе нового строительства и увеличение пропускных показателей сетей. Снижение потерь в линиях электропередач 0,4 кВ
Технические параметры проекта	Реконструкция КЛ-0,4кВ РПЖ-4 -Спортивная 21А
Необходимые капитальные затраты, млн. руб.	Всего за весь период: 0,60
	в том числе:
	2016 г.:
	2017 г.:
	2018 г.:
	2019 г.:
	2020 г.: 0,60
	2021 г.:
	2022-2035 гг.:
Срок реализации проекта, год	2020
Ожидаемый эффект, млн. руб./год	0,07
Срок получения эффекта, год	2021
Срок окупаемости проекта, лет	8,6

Наименование проекта: Реконструкция КЛ-0,4кВ ТП-12/1 -школа №5 ,школа №30 - РПЖ-5

Наименование характеристики	Описание (значение) показателя
Краткое описание проекта	Реконструкция КЛ-0,4кВ ТП-12/1 -школа №5 ,школа №30 - РПЖ-5
Цель проекта	Устранение ограничения на потребление электроэнергии по существующим сетям и в перспективе нового строительства и увеличение пропускных показателей сетей. Снижение потерь в линиях электропередач 0,4 кВ
Технические параметры проекта	Реконструкция КЛ-0,4кВ ТП-12/1 -школа №5 ,школа №30 - РПЖ-5
Необходимые капитальные затраты, млн. руб.	Всего за весь период: 3,50
	в том числе:
	2016 г.:
	2017 г.:
	2018 г.:
	2019 г.:
	2020 г.: 3,50
	2021 г.:
	2022-2035 гг.:
Срок реализации проекта, год	2020
Ожидаемый эффект, млн. руб./год	0,40
Срок получения эффекта, год	2021
Срок окупаемости проекта, лет	8,8

Наименование проекта: Реконструкция КЛ-0,4кВ ТП-12/4 - ж.д.Др.Народов 35

Наименование характеристики	Описание (значение) показателя
Краткое описание проекта	Реконструкция КЛ-0,4кВ ТП-12/4 - ж.д.Др.Народов 35
Цель проекта	Устранение ограничения на потребление электроэнергии по существующим сетям и в перспективе нового строительства и увеличение пропускных показателей сетей. Снижение потерь в линиях электропередач 0,4 кВ
Технические параметры проекта	Реконструкция КЛ-0,4кВ ТП-12/4 - ж.д.Др.Народов 35
Необходимые капитальные затраты, млн. руб.	Всего за весь период: 1,60
	в том числе:
	2016 г.:
	2017 г.:
	2018 г.:
	2019 г.:
	2020 г.: 1,60
	2021 г.:
	2022-2035 гг.:
Срок реализации проекта, год	2020
Ожидаемый эффект, млн. руб./год	0,17
Срок получения эффекта, год	2021
Срок окупаемости проекта, лет	9,4

Наименование проекта: Реконструкция КЛ-0,4кВ ТП-4/4-ж.д.Жукова 2,2А,2Б

Наименование характеристики	Описание (значение) показателя
Краткое описание проекта	Реконструкция КЛ-0,4кВ ТП-4/4-ж.д.Жукова 2,2А,2Б
Цель проекта	Устранение ограничения на потребление электроэнергии по существующим сетям и в перспективе нового строительства и увеличение пропускных показателей сетей. Снижение потерь в линиях электропередач 0,4 кВ
Технические параметры проекта	Реконструкция КЛ-0,4кВ ТП-4/4-ж.д.Жукова 2,2А,2Б
Необходимые капитальные затраты, млн. руб.	Всего за весь период: 2,90
	в том числе:
	2016 г.:
	2017 г.:
	2018 г.:
	2019 г.:
	2020 г.: 2,90
	2021 г.:
	2022-2035 гг.:
Срок реализации проекта, год	2020
Ожидаемый эффект, млн. руб./год	0,25
Срок получения эффекта, год	2021
Срок окупаемости проекта, лет	11,6

Наименование проекта: Реконструкция КЛ-0,4 кВ ТП-13/1- ж.д. Пермская, 12, 16

Наименование характеристики	Описание (значение) показателя
Краткое описание проекта	Реконструкция КЛ-0,4 кВ ТП-13/1- ж.д. Пермская, 12, 16
Цель проекта	Устранение ограничения на потребление электроэнергии по существующим сетям и в перспективе нового строительства и увеличение пропускных показателей сетей. Снижение потерь в линиях электропередач 0,4 кВ
Технические параметры проекта	Реконструкция КЛ-0,4 кВ ТП-13/1- ж.д. Пермская, 12, 16
Необходимые капитальные затраты, млн. руб.	Всего за весь период: 2,30
	в том числе:
	2016 г.:
	2017 г.:
	2018 г.:
	2019 г.:
	2020 г.: 2,30
	2021 г.:
	2022-2035 гг.:
Срок реализации проекта, год	2020
Ожидаемый эффект, млн. руб./год	0,25
Срок получения эффекта, год	2021
Срок окупаемости проекта, лет	9,2

Наименование проекта: Реконструкция КЛ-0,4кВ ТП-16/5 -ж.д.Др. Народов 6

Наименование характеристики	Описание (значение) показателя
Краткое описание проекта	Реконструкция КЛ-0,4кВ ТП-16/5 -ж.д.Др. Народов 6
Цель проекта	Устранение ограничения на потребление электроэнергии по существующим сетям и в перспективе нового строительства и увеличение пропускных показателей сетей. Снижение потерь в линиях электропередач 0,4 кВ
Технические параметры проекта	Реконструкция КЛ-0,4кВ ТП-16/5 -ж.д.Др. Народов 6
Необходимые капитальные затраты, млн. руб.	Всего за весь период: 1,20
	в том числе:
	2016 г.:
	2017 г.:
	2018 г.:
	2019 г.:
	2020 г.: 1,20
	2021 г.:
	2022-2035 гг.:
Срок реализации проекта, год	2020
Ожидаемый эффект, млн. руб./год	0,13
Срок получения эффекта, год	2021
Срок окупаемости проекта, лет	9,2

Наименование проекта: Реконструкция КЛ-0,4кВТП-14/4-ж.д.Ленина 296

Наименование характеристики	Описание (значение) показателя
Краткое описание проекта	Реконструкция КЛ-0,4кВТП-14/4-ж.д.Ленина 296
Цель проекта	Устранение ограничения на потребление электроэнергии по существующим сетям и в перспективе нового строительства и увеличение пропускных показателей сетей. Снижение потерь в линиях электропередач 0,4 кВ
Технические параметры проекта	Реконструкция КЛ-0,4кВТП-14/4-ж.д.Ленина 296
Необходимые капитальные затраты, млн. руб.	Всего за весь период: 0,90
	в том числе:
	2016 г.:
	2017 г.:
	2018 г.:
	2019 г.:
	2020 г.: 0,90
	2021 г.:
	2022-2035 гг.:
Срок реализации проекта, год	2020
Ожидаемый эффект, млн. руб./год	0,10
Срок получения эффекта, год	2021
Срок окупаемости проекта, лет	9,0

Наименование проекта: Реконструкция КЛ-0,4кВ ТП-14/1-ж.д.Мира 76

Наименование характеристики	Описание (значение) показателя
Краткое описание проекта	Реконструкция КЛ-0,4кВ ТП-14/1-ж.д.Мира 76
Цель проекта	Устранение ограничения на потребление электроэнергии по существующим сетям и в перспективе нового строительства и увеличение пропускных показателей сетей. Снижение потерь в линиях электропередач 0,4 кВ
Технические параметры проекта	Реконструкция КЛ-0,4кВ ТП-14/1-ж.д.Мира 76
Необходимые капитальные затраты, млн. руб.	Всего за весь период: 1,40
	в том числе:
	2016 г.:
	2017 г.:
	2018 г.:
	2019 г.:
	2020 г.: 1,40
	2021 г.:
	2022-2035 гг.:
Срок реализации проекта, год	2020

Продолжение на стр. 14.

Продолжение. Начало на стр. 9-13.

Ожидаемый эффект, млн. руб./год	0,16
Срок получения эффекта, год	2021
Срок окупаемости проекта, лет	8,8

АО «Тюменьэнерго»

Наименование проекта: Реконструкция систем телемеханики с выполнением функции программной электромагнитной блокировки на ПС 110/35 кВ АО "Тюменьэнерго" филиал Нижневартовские электрические сети

Наименование характеристики	Описание (значение) показателя
Краткое описание проекта	Реконструкция систем телемеханики с выполнением функции программной электромагнитной блокировки на ПС 110/35 кВ АО "Тюменьэнерго" филиал Нижневартовские электрические сети
Цель проекта	Замена изношенного оборудования. Повышение надежности системы электроснабжения.
Технические параметры проекта	Реконструкция систем телемеханики с выполнением функции программной электромагнитной блокировки на ПС 110/35 кВ АО "Тюменьэнерго" филиал Нижневартовские электрические сети
Необходимые капитальные затраты, млн. руб.	Всего за весь период: 57,63
	в том числе:
	2016 г.: 57,63
	2017 г.:
	2018 г.:
	2019 г.:
	2020 г.:
	2021 г.:
	2022-2035 гг.:
Срок реализации проекта, год	2016
Ожидаемый эффект, млн. руб./год	Без прямого эффекта. Замена изношенного оборудования. Повышение надежности системы электроснабжения.
Срок получения эффекта, год	2017
Срок окупаемости проекта, лет	

Наименование проекта: ЦУС ДП в филиале НВЭС (Реконструкция системы коллективного отображения, программно-аппаратного комплекса управления энергосистемой на диспетчерском пункте в филиале НВЭС)

Наименование характеристики	Описание (значение) показателя
Краткое описание проекта	ЦУС ДП в филиале НВЭС (Реконструкция системы коллективного отображения, программно-аппаратного комплекса управления энергосистемой на диспетчерском пункте в филиале НВЭС)
Цель проекта	Замена изношенного оборудования. Повышение надежности системы электроснабжения
Технические параметры проекта	ЦУС ДП в филиале НВЭС (Реконструкция системы коллективного отображения, программно-аппаратного комплекса управления энергосистемой на диспетчерском пункте в филиале НВЭС)
Необходимые капитальные затраты, млн. руб.	Всего за весь период: 102,40
	в том числе:
	2016 г.:
	2017 г.:
	2018 г.: 102,40
	2019 г.:
	2020 г.:
	2021 г.:
	2022-2035 гг.:
Срок реализации проекта, год	2018
Ожидаемый эффект, млн. руб./год	Без прямого эффекта. Замена изношенного оборудования. Повышение надежности системы электроснабжения
Срок получения эффекта, год	2019
Срок окупаемости проекта, лет	

Наименование проекта: Реконструкция системы корпоративной телефонной сети связи АО "Тюменьэнерго" - Нижневартовские ЭС

Наименование характеристики	Описание (значение) показателя
Краткое описание проекта	Реконструкция системы корпоративной телефонной сети связи АО "Тюменьэнерго" - Нижневартовские ЭС
Цель проекта	Замена изношенного оборудования. Повышение надежности системы электроснабжения
Технические параметры проекта	Реконструкция системы корпоративной телефонной сети связи АО "Тюменьэнерго" - Нижневартовские ЭС
Необходимые капитальные затраты, млн. руб.	Всего за весь период: 8,85
	в том числе:
	2016 г.: 0,54
	2017 г.: 8,31
	2018 г.:
	2019 г.:
	2020 г.:
	2021 г.:
	2022-2035 гг.:
Срок реализации проекта, год	2016-2019
Ожидаемый эффект, млн. руб./год	Без прямого эффекта. Замена изношенного оборудования. Повышение надежности системы электроснабжения
Срок получения эффекта, год	2020
Срок окупаемости проекта, лет	

Наименование проекта: Система удаленного доступа к микропроцессорным устройствам РЗА с применением ПТК и "Эгида" для ПС 110 кВ НВЭС

Наименование характеристики	Описание (значение) показателя
Краткое описание проекта	Система удаленного доступа к микропроцессорным устройствам РЗА с применением ПТК и "Эгида" для ПС 110 кВ НВЭС
Цель проекта	Замена изношенного оборудования. Повышение надежности системы электроснабжения
Технические параметры проекта	Система удаленного доступа к микропроцессорным устройствам РЗА с применением ПТК и "Эгида" для ПС 110 кВ НВЭС
Необходимые капитальные затраты, млн. руб.	Всего за весь период: 49,73
	в том числе:
	2016 г.: 5,67
	2017 г.: 6,63
	2018 г.: 37,43
	2019 г.:
	2020 г.:
	2021 г.:
	2022-2035 гг.:
Срок реализации проекта, год	2016-2019
Ожидаемый эффект, млн. руб./год	Без прямого эффекта. Замена изношенного оборудования. Повышение надежности системы электроснабжения
Срок получения эффекта, год	2020
Срок окупаемости проекта, лет	

Наименование проекта: Реконструкция зданий и сооружений базы службы механизации и транспорта НВЭС

Наименование характеристики	Описание (значение) показателя
Краткое описание проекта	Реконструкция зданий и сооружений базы службы механизации и транспорта НВЭС
Цель проекта	Улучшение условий для работы персонала. Обновление парка транспорта и механизмов.
Технические параметры проекта	Реконструкция зданий и сооружений базы службы механизации и транспорта НВЭС
Необходимые капитальные затраты, млн. руб.	Всего за весь период: 33,60
	в том числе:
	2016 г.: 2,04
	2017 г.:
	2018 г.:
	2019 г.: 31,56
	2020 г.:
	2021 г.:
	2022-2035 гг.:
Срок реализации проекта, год	2016-2019
Ожидаемый эффект, млн. руб./год	Без прямого эффекта. Улучшение условий для работы персонала. Обновление парка транспорта и механизмов.
Срок получения эффекта, год	2020
Срок окупаемости проекта, лет	

Наименование проекта: Реконструкция насосной, операторной и площадки расходного склада нефтепродуктов комплектовочно-накопительной базы НВЭС под центральное маслохозяйство

Наименование характеристики	Описание (значение) показателя
Краткое описание проекта	Реконструкция насосной, операторной и площадки расходного склада нефтепродуктов комплектовочно-накопительной базы НВЭС под центральное маслохозяйство
Цель проекта	Улучшение условий для работы персонала.
Технические параметры проекта	Реконструкция насосной, операторной и площадки расходного склада нефтепродуктов комплектовочно-накопительной базы НВЭС под центральное маслохозяйство
Необходимые капитальные затраты, млн. руб.	Всего за весь период: 49,73
	в том числе:
	2016 г.: 5,67
	2017 г.: 6,63
	2018 г.: 37,43
	2019 г.:
	2020 г.:
	2021 г.:
	2022-2035 гг.:
Срок реализации проекта, год	2016-2019
Ожидаемый эффект, млн. руб./год	Без прямого эффекта. Улучшение условий для работы персонала.
Срок получения эффекта, год	2020
Срок окупаемости проекта, лет	

Наименование проекта: Реконструкция ПС 110/10/10 кВ Индустриальная. Замена разъединителей 110 кВ в количестве 6 шт.

Наименование характеристики	Описание (значение) показателя
Краткое описание проекта	Реконструкция ПС 110/10/10 кВ Индустриальная. Замена разъединителей 110 кВ в количестве 6 шт.
Цель проекта	Замена изношенного оборудования. Повышение надежности системы электроснабжения
Технические параметры проекта	Реконструкция ПС 110/10/10 кВ Индустриальная. Замена разъединителей 110 кВ в количестве 6 шт.
Необходимые капитальные затраты, млн. руб.	Всего за весь период: 5,27
	в том числе:
	2016 г.: 5,27
	2017 г.:
	2018 г.:
	2019 г.:
	2020 г.:
	2021 г.:
	2022-2035 гг.:
Срок реализации проекта, год	2016
Ожидаемый эффект, млн. руб./год	Без прямого эффекта. Замена изношенного оборудования. Повышение надежности системы электроснабжения
Срок получения эффекта, год	2017
Срок окупаемости проекта, лет	

Наименование проекта: Реконструкция ПС Водозабор. (ОРУ-35 кВ, замена оборудования АСУ ТП, СДГУ, УРЗА)

Наименование характеристики	Описание (значение) показателя
Краткое описание проекта	Реконструкция ТП-5/5 замена обор. 10/0,4 кВ
Цель проекта	Замена изношенного оборудования. Повышение надежности системы электроснабжения
Технические параметры проекта	Реконструкция ПС Водозабор. (ОРУ-35 кВ, замена оборудования АСУ ТП, СДГУ, УРЗА)
Необходимые капитальные затраты, млн. руб.	Всего за весь период: 33,32
	в том числе:
	2016 г.: 33,32
	2017 г.:
	2018 г.:
	2019 г.:
	2020 г.:
	2021 г.:
	2022-2035 гг.:
Срок реализации проекта, год	2016
Ожидаемый эффект, млн. руб./год	Без прямого эффекта. Замена изношенного оборудования. Повышение надежности системы электроснабжения
Срок получения эффекта, год	2017
Срок окупаемости проекта, лет	

Наименование проекта: Реконструкция ПС 110/10/10 кВ Обская (замена трансформаторов 2х25 МВА на 2х40 МВА, разъединителей, разрядников, КРУН-10, модернизация устройств ТМ и АСДУ, установка нового ОПУ)

Наименование характеристики	Описание (значение) показателя
Краткое описание проекта	Реконструкция ПС 110/10/10 кВ Обская (замена трансформаторов 2х25 МВА на 2х40 МВА, разъединителей, разрядников, КРУН-10, модернизация устройств ТМ и АСДУ, установка нового ОПУ)

Цель проекта	Повышение энергетической эффективности существующих электросетевых объектов. Повышение надежности.
Технические параметры проекта	Реконструкция ПС 110/10/10 кВ Обская (замена трансформаторов 2х25 МВА на 2х40 МВА, разъединителей, разрядников, КРУН-10, модернизация устройств ТМ и АСДУ, установка нового ОПУ)
Необходимые капитальные затраты, млн. руб.	Всего за весь период: 179,05
	в том числе:
	2016 г.:
	2017 г.: 179,05
	2018 г.:
	2019 г.:
	2020 г.:
	2021 г.:
	2022-2035 гг.:
Срок реализации проекта, год	2017
Ожидаемый эффект, млн. руб./год	Без прямого эффекта. Повышение энергетической эффективности существующих электросетевых объектов. Повышение надежности.
Срок получения эффекта, год	2018
Срок окупаемости проекта, лет	

Наименование проекта: Реконструкция ПС 110 кВ Восток. Замена С-35 на элегазовые выключатели ВГБЭ-35. Замена масляных выключателей 35 кВ на элегазовые 35 кВ и разъединителей 35 кВ

Наименование характеристики	Описание (значение) показателя
Краткое описание проекта	Реконструкция ПС 110 кВ Восток. Замена С-35 на элегазовые выключатели ВГБЭ-35. Замена масляных выключателей 35 кВ на элегазовые 35 кВ и разъединителей 35 кВ
Цель проекта	Повышение энергетической эффективности существующих электросетевых объектов. Повышение надежности.
Технические параметры проекта	Реконструкция ПС 110 кВ Восток. Замена С-35 на элегазовые выключатели ВГБЭ-35. Замена масляных выключателей 35 кВ на элегазовые 35 кВ и разъединителей 35 кВ
Необходимые капитальные затраты, млн. руб.	Всего за весь период: 50,45
	в том числе:
	2016 г.: 50,45
	2017 г.:
	2018 г.:
	2019 г.:
	2020 г.:
	2021 г.:
	2022-2035 гг.:
Срок реализации проекта, год	2016
Ожидаемый эффект, млн. руб./год	Без прямого эффекта. Повышение энергетической эффективности существующих электросетевых объектов. Повышение надежности.
Срок получения эффекта, год	2017
Срок окупаемости проекта, лет	

Наименование проекта: Реконструкция ПС 110/10/10 кВ Южная (ОРУ-110 кВ, ОРУ-35 кВ, замена оборудования АСУ ТП, СДГУ, УРЗА)

Наименование характеристики	Описание (значение) показателя
Краткое описание проекта	Реконструкция ПС 110/10/10 кВ Южная (ОРУ-110 кВ, ОРУ-35 кВ, замена оборудования АСУ ТП, СДГУ, УРЗА)
Цель проекта	Повышение энергетической эффективности существующих электросетевых объектов. Повышение надежности.
Технические параметры проекта	Реконструкция ПС 110/10/10 кВ Южная (ОРУ-110 кВ, ОРУ-35 кВ, замена оборудования АСУ ТП, СДГУ, УРЗА)
Необходимые капитальные затраты, млн. руб.	Всего за весь период: 137,48
	в том числе:
	2016 г.:
	2017 г.:
	2018 г.:
	2019 г.: 67,99
	2020 г.: 69,49
	2021 г.:
	2022-2035 гг.:
Срок реализации проекта, год	2019-2020
Ожидаемый эффект, млн. руб./год	Без прямого эффекта. Повышение энергетической эффективности существующих электросетевых объектов. Повышение надежности.
Срок получения эффекта, год	2021
Срок окупаемости проекта, лет	

ЗАО "Городское освещение"

Наименование проекта: Строительство: наружное освещение улиц № 2*, № 4*, № 6а*, № 8*, № 9*, № 11* (опора освещения металлическая одностоечная ОГС - 295 шт., светильники ЖКУ - 280 шт., шкаф управления освещением Омь-21 - 8 шт., монтаж проводов и кабелей 5 км)

Наименование характеристики	Описание (значение) показателя
Краткое описание проекта	Наружное освещение улиц № 2*, № 4*, № 6а*, № 8*, № 9*, № 11* (опора освещения металлическая одностоечная ОГС - 295 шт., светильники ЖКУ - 280 шт., шкаф управления освещением Омь-21 - 8 шт., монтаж проводов и кабелей 5 км)
Цель проекта	Обеспечение благоустройства улиц нового строительства
Технические параметры проекта	Наружное освещение улиц № 2*, № 4*, № 6а*, № 8*, № 9*, № 11* (опора освещения металлическая одностоечная ОГС - 295 шт., светильники ЖКУ - 280 шт., шкаф управления освещением Омь-21 - 8 шт., монтаж проводов и кабелей 5 км)
Необходимые капитальные затраты, млн. руб.	Всего за весь период: 36,95
	в том числе:
	2016 г.:
	2017 г.:
	2018 г.:
	2019 г.:
	2020 г.:
	2021 г.: 8,87
	2022-2035 гг.: 28,08
Срок реализации проекта, год	2021-2035
Ожидаемый эффект, млн. руб./год	без прямого эффекта. Обеспечение благоустройства улиц нового строительства
Срок получения эффекта, год	Частично с 2022 года
Срок окупаемости проекта, лет	

Наименование проекта: Наружное освещение пер. Угловой, Еловый (опора освещения металлическая одностоечная ОГС - 31 шт., светильники ЖКУ - 44 шт., шкаф управления освещением Омь-21 - 1 шт., монтаж проводов и кабелей 1,4 км)

Наименование характеристики	Описание (значение) показателя
Краткое описание проекта	Наружное освещение пер. Угловой, Еловый (опора освещения металлическая одностоечная ОГС - 31 шт., светильники ЖКУ - 44 шт., шкаф управления освещением Омь-21 - 1 шт., монтаж проводов и кабелей 1,4 км)
Цель проекта	Обеспечение благоустройства улиц нового строительства
Технические параметры проекта	Наружное освещение пер. Угловой, Еловый (опора освещения металлическая одностоечная ОГС - 31 шт., светильники ЖКУ - 44 шт., шкаф управления освещением Омь-21 - 1 шт., монтаж проводов и кабелей 1,4 км)
Необходимые капитальные затраты, млн. руб.	Всего за весь период: 3,19
	в том числе:
	2016 г.:
	2017 г.: 3,19
	2018 г.:
	2019 г.:
	2020 г.:
	2021 г.:
	2022-2035 гг.:
Срок реализации проекта, год	2017
Ожидаемый эффект, млн. руб./год	без прямого эффекта. Обеспечение благоустройства улиц нового строительства
Срок получения эффекта, год	2018
Срок окупаемости проекта, лет	

Наименование проекта: Наружное освещение п. Восточный (опора освещения металлическая одностоечная ОГС - 31 шт., светильники ЖКУ - 44 шт., шкаф управления освещением Омь-21 - 1 шт., монтаж проводов и кабелей 1,4 км)

Наименование характеристики	Описание (значение) показателя
Краткое описание проекта	Наружное освещение п. Восточный (опора освещения металлическая одностоечная ОГС - 31 шт., светильники ЖКУ - 44 шт., шкаф управления освещением Омь-21 - 1 шт., монтаж проводов и кабелей 1,4 км)
Цель проекта	Обеспечение благоустройства улиц нового строительства
Технические параметры проекта	Наружное освещение п. Восточный (опора освещения металлическая одностоечная ОГС - 31 шт., светильники ЖКУ - 44 шт., шкаф управления освещением Омь-21 - 1 шт., монтаж проводов и кабелей 1,4 км)
Необходимые капитальные затраты, млн. руб.	Всего за весь период: 6,91
	в том числе:
	2016 г.:
	2017 г.:
	2018 г.: 6,91
	2019 г.:
	2020 г.:
	2021 г.:
	2022-2035 гг.:
Срок реализации проекта, год	2018
Ожидаемый эффект, млн. руб./год	без прямого эффекта. Обеспечение благоустройства улиц нового строительства
Срок получения эффекта, год	2019
Срок окупаемости проекта, лет	

Наименование проекта: Наружное освещение ул. Ленина: 1 этап от ул. Ханты-Мансийская до ул. Героев Самотлора (опора освещения металлическая одностоечная ОГС - 70 шт., светильники ЖКУ - 92 шт., шкаф управления освещением Омь-21 - 1 шт., монтаж проводов и кабелей 2,565 км)

Наименование характеристики	Описание (значение) показателя
Краткое описание проекта	Наружное освещение ул. Ленина: 1 этап от ул. Ханты-Мансийская до ул. Героев Самотлора (опора освещения металлическая одностоечная ОГС - 70 шт., светильники ЖКУ - 92 шт., шкаф управления освещением Омь-21 - 1 шт., монтаж проводов и кабелей 2,565 км)
Цель проекта	Обеспечение благоустройства улиц нового строительства
Технические параметры проекта	Наружное освещение ул. Ленина: 1 этап от ул. Ханты-Мансийская до ул. Героев Самотлора (опора освещения металлическая одностоечная ОГС - 70 шт., светильники ЖКУ - 92 шт., шкаф управления освещением Омь-21 - 1 шт., монтаж проводов и кабелей 2,565 км)
Необходимые капитальные затраты, млн. руб.	Всего за весь период: 6,91
	в том числе:
	2016 г.:
	2017 г.:
	2018 г.: 6,91
	2019 г.:
	2020 г.:
	2021 г.:
	2022-2035 гг.:
Срок реализации проекта, год	2018
Ожидаемый эффект, млн. руб./год	без прямого эффекта. Обеспечение благоустройства улиц нового строительства
Срок получения эффекта, год	2019
Срок окупаемости проекта, лет	

Наименование проекта: Наружное освещение ул. Ленина: 2 этап от ул. Героев Самотлора до ул. Первопоселенцев (опора освещения металлическая одностоечная ОГС - 70 шт., светильники ЖКУ - 92 шт., шкаф управления освещением Омь-21 - 1 шт., монтаж проводов и кабелей 2,565 км)

Наименование характеристики	Описание (значение) показателя
Краткое описание проекта	Наружное освещение ул. Ленина: 2 этап от ул. Героев Самотлора до ул. Первопоселенцев (опора освещения металлическая одностоечная ОГС - 70 шт., светильники ЖКУ - 92 шт., шкаф управления освещением Омь-21 - 1 шт., монтаж проводов и кабелей 2,565 км)
Цель проекта	Обеспечение благоустройства улиц нового строительства
Технические параметры проекта	Наружное освещение ул. Ленина: 2 этап от ул. Героев Самотлора до ул. Первопоселенцев (опора освещения металлическая одностоечная ОГС - 70 шт., светильники ЖКУ - 92 шт., шкаф управления освещением Омь-21 - 1 шт., монтаж проводов и кабелей 2,565 км)
Необходимые капитальные затраты, млн. руб.	Всего за весь период: 2,41
	в том числе:
	2016 г.:
	2017 г.:
	2018 г.: 2,41
	2019 г.:

Продолжение на стр. 16.

Продолжение. Начало на стр. 9-15.

	2020 г.:
	2021 г.:
	2022-2035 гг.:
Срок реализации проекта, год	2018
Ожидаемый эффект, млн. руб./год	без прямого эффекта. Обеспечение благоустройства улиц нового строительства
Срок получения эффекта, год	2019
Срок окупаемости проекта, лет	

Наименование проекта: Наружное освещение ул. Ленина: 3 этап от ул. Первопоселенцев до Восточного обхода (опора освещения металлическая одностоечная ОГС - 67 шт., светильники ЖКУ - 86 шт., шкаф управления освещением Омь-21 - 1 шт., монтаж проводов и кабелей 2,109 км)

Наименование характеристики	Описание (значение) показателя
Краткое описание проекта	Наружное освещение ул. Ленина: 3 этап от ул. Первопоселенцев до Восточного обхода (опора освещения металлическая одностоечная ОГС - 67 шт., светильники ЖКУ - 86 шт., шкаф управления освещением Омь-21 - 1 шт., монтаж проводов и кабелей 2,109 км)
Цель проекта	Обеспечение благоустройства улиц нового строительства
Технические параметры проекта	Наружное освещение ул. Ленина: 3 этап от ул. Первопоселенцев до Восточного обхода (опора освещения металлическая одностоечная ОГС - 67 шт., светильники ЖКУ - 86 шт., шкаф управления освещением Омь-21 - 1 шт., монтаж проводов и кабелей 2,109 км)
Необходимые капитальные затраты, млн. руб.	Всего за весь период: 1,88
	в том числе:
	2016 г.:
	2017 г.:
	2018 г.: 1,88
	2019 г.:
	2020 г.:
	2021 г.:
	2022-2035 гг.:
Срок реализации проекта, год	2018
Ожидаемый эффект, млн. руб./год	без прямого эффекта. Обеспечение благоустройства улиц нового строительства
Срок получения эффекта, год	2019
Срок окупаемости проекта, лет	

Наименование проекта: Строительство: Наружное освещение ул. Мира 1 этап (опора освещения металлическая одностоечная ОГС - 74 шт., светильники ЖКУ - 97 шт., шкаф управления освещением Омь-21 - 1 шт., монтаж проводов и кабелей 3,675 км)

Наименование характеристики	Описание (значение) показателя
Краткое описание проекта	Наружное освещение ул. Мира 1 этап (опора освещения металлическая одностоечная ОГС - 74 шт., светильники ЖКУ - 97 шт., шкаф управления освещением Омь-21 - 1 шт., монтаж проводов и кабелей 3,675 км)
Цель проекта	Обеспечение благоустройства улиц нового строительства
Технические параметры проекта	Наружное освещение ул. Мира 1 этап (опора освещения металлическая одностоечная ОГС - 74 шт., светильники ЖКУ - 97 шт., шкаф управления освещением Омь-21 - 1 шт., монтаж проводов и кабелей 3,675 км)
Необходимые капитальные затраты, млн. руб.	Всего за весь период: 2,22
	в том числе:
	2016 г.:
	2017 г.:
	2018 г.:
	2019 г.: 2,22
	2020 г.:
	2021 г.:
	2022-2035 гг.:
Срок реализации проекта, год	2019
Ожидаемый эффект, млн. руб./год	без прямого эффекта. Обеспечение благоустройства улиц нового строительства
Срок получения эффекта, год	2020
Срок окупаемости проекта, лет	

Наименование проекта: Наружное освещение ул. Мира 2 этап (опора освещения металлическая одностоечная ОГС - 74 шт., светильники ЖКУ - 97 шт., шкаф управления освещением Омь-21 - 1 шт., монтаж проводов и кабелей 3,675 км)

Наименование характеристики	Описание (значение) показателя
Краткое описание проекта	Наружное освещение ул. Мира 2 этап (опора освещения металлическая одностоечная ОГС - 74 шт., светильники ЖКУ - 97 шт., шкаф управления освещением Омь-21 - 1 шт., монтаж проводов и кабелей 3,675 км)
Цель проекта	Обеспечение благоустройства улиц нового строительства
Технические параметры проекта	Наружное освещение ул. Мира 2 этап (опора освещения металлическая одностоечная ОГС - 74 шт., светильники ЖКУ - 97 шт., шкаф управления освещением Омь-21 - 1 шт., монтаж проводов и кабелей 3,675 км)
Необходимые капитальные затраты, млн. руб.	Всего за весь период: 1,90
	в том числе:
	2016 г.:
	2017 г.:
	2018 г.:
	2019 г.: 1,90
	2020 г.:
	2021 г.:
	2022-2035 гг.:
Срок реализации проекта, год	2019
Ожидаемый эффект, млн. руб./год	без прямого эффекта. Обеспечение благоустройства улиц нового строительства
Срок получения эффекта, год	2020
Срок окупаемости проекта, лет	

Наименование проекта: Наружное освещение ул. Первопоселенцев 1 этап (опора освещения металлическая одностоечная ОГС - 70 шт., светильники ЖКУ - 70 шт., шкаф управления освещением Омь-21 - 1 шт., монтаж проводов и кабелей 3,07 км)

Наименование характеристики	Описание (значение) показателя
Краткое описание проекта	Наружное освещение ул. Первопоселенцев 1 этап (опора освещения металлическая одностоечная ОГС - 70 шт., светильники ЖКУ - 70 шт., шкаф управления освещением Омь-21 - 1 шт., монтаж проводов и кабелей 3,07 км)
Цель проекта	Обеспечение благоустройства улиц нового строительства
Технические параметры проекта	Наружное освещение ул. Первопоселенцев 1 этап (опора освещения металлическая одностоечная ОГС - 70 шт., светильники ЖКУ - 70 шт., шкаф управления освещением Омь-21 - 1 шт., монтаж проводов и кабелей 3,07 км)
Необходимые капитальные затраты, млн. руб.	Всего за весь период: 1,78
	в том числе:
	2016 г.:
	2017 г.:
	2018 г.:
	2019 г.: 1,78
	2020 г.:
	2021 г.:
	2022-2035 гг.:
Срок реализации проекта, год	2019
Ожидаемый эффект, млн. руб./год	без прямого эффекта. Обеспечение благоустройства улиц нового строительства
Срок получения эффекта, год	2020
Срок окупаемости проекта, лет	

Наименование проекта: Наружное освещение ул. Первопоселенцев 2 этап (опора освещения металлическая одностоечная ОГС - 76 шт., светильники ЖКУ - 76 шт., шкаф управления освещением Омь-21 - 1 шт., монтаж проводов и кабелей 3,06 км)

Наименование характеристики	Описание (значение) показателя
Краткое описание проекта	Наружное освещение ул. Первопоселенцев 2 этап (опора освещения металлическая одностоечная ОГС - 76 шт., светильники ЖКУ - 76 шт., шкаф управления освещением Омь-21 - 1 шт., монтаж проводов и кабелей 3,06 км)
Цель проекта	Обеспечение благоустройства улиц нового строительства
Технические параметры проекта	Наружное освещение ул. Первопоселенцев 2 этап (опора освещения металлическая одностоечная ОГС - 76 шт., светильники ЖКУ - 76 шт., шкаф управления освещением Омь-21 - 1 шт., монтаж проводов и кабелей 3,06 км)
Необходимые капитальные затраты, млн. руб.	Всего за весь период: 1,90
	в том числе:
	2016 г.:
	2017 г.:
	2018 г.:
	2019 г.:
	2020 г.: 1,90
	2021 г.:
	2022-2035 гг.:
Срок реализации проекта, год	2020
Ожидаемый эффект, млн. руб./год	без прямого эффекта. Обеспечение благоустройства улиц нового строительства
Срок получения эффекта, год	2021
Срок окупаемости проекта, лет	

Наименование проекта: Наружное освещение ул. Первопоселенцев 3 этап (опора освещения металлическая одностоечная ОГС - 33 шт., светильники ЖКУ - 43 шт., шкаф управления освещением Омь-21 - 1 шт., монтаж проводов и кабелей 1,605 км)

Наименование характеристики	Описание (значение) показателя
Краткое описание проекта	Наружное освещение ул. Первопоселенцев 3 этап (опора освещения металлическая одностоечная ОГС - 33 шт., светильники ЖКУ - 43 шт., шкаф управления освещением Омь-21 - 1 шт., монтаж проводов и кабелей 1,605 км)
Цель проекта	Обеспечение благоустройства улиц нового строительства
Технические параметры проекта	Наружное освещение ул. Первопоселенцев 3 этап (опора освещения металлическая одностоечная ОГС - 33 шт., светильники ЖКУ - 43 шт., шкаф управления освещением Омь-21 - 1 шт., монтаж проводов и кабелей 1,605 км)
Необходимые капитальные затраты, млн. руб.	Всего за весь период: 1,00
	в том числе:
	2016 г.:
	2017 г.:
	2018 г.:
	2019 г.:
	2020 г.: 1,00
	2021 г.:
	2022-2035 гг.:
Срок реализации проекта, год	2020
Ожидаемый эффект, млн. руб./год	без прямого эффекта. Обеспечение благоустройства улиц нового строительства
Срок получения эффекта, год	2021
Срок окупаемости проекта, лет	

Наименование проекта: Наружное освещение ул. Романтиков (опора освещения металлическая одностоечная ОГС - 28 шт., светильники ЖКУ - 28 шт., шкаф управления освещением Омь-21 - 1 шт., монтаж проводов и кабелей 1,02 км)

Наименование характеристики	Описание (значение) показателя
Краткое описание проекта	Наружное освещение ул. Романтиков (опора освещения металлическая одностоечная ОГС - 28 шт., светильники ЖКУ - 28 шт., шкаф управления освещением Омь-21 - 1 шт., монтаж проводов и кабелей 1,02 км)
Цель проекта	Обеспечение благоустройства улиц нового строительства
Технические параметры проекта	Наружное освещение ул. Романтиков (опора освещения металлическая одностоечная ОГС - 28 шт., светильники ЖКУ - 28 шт., шкаф управления освещением Омь-21 - 1 шт., монтаж проводов и кабелей 1,02 км)
Необходимые капитальные затраты, млн. руб.	Всего за весь период: 0,71
	в том числе:
	2016 г.:
	2017 г.:
	2018 г.:
	2019 г.:
	2020 г.:
	2021 г.: 0,71
	2022-2035 гг.:
Срок реализации проекта, год	2021
Ожидаемый эффект, млн. руб./год	без прямого эффекта. Обеспечение благоустройства улиц нового строительства
Срок получения эффекта, год	2022
Срок окупаемости проекта, лет	

Наименование проекта: Наружное освещение ул. Пикмана (опора освещения металлическая одностоечная ОГС - 78 шт., светильники ЖКУ - 78 шт., шкаф управления освещением Омь-21 - 1 шт., монтаж проводов и кабелей 2,415 км)

Наименование характеристики	Описание (значение) показателя
Краткое описание проекта	Наружное освещение ул. Пикмана (опора освещения металлическая одностоечная ОГС - 78 шт., светильники ЖКУ - 78 шт., шкаф управления освещением Омь-21 - 1 шт., монтаж проводов и кабелей 2,415 км)

Цель проекта	Обеспечение благоустройства улиц нового строительства
Технические параметры проекта	Наружное освещение ул. Пикмана (опора освещения металлическая одностоечная ОГС - 78 шт., светильники ЖКУ - 78 шт., шкаф управления освещением Омь-21 - 1 шт., монтаж проводов и кабелей 2,415 км)
Необходимые капитальные затраты, млн. руб.	Всего за весь период: 1,86
	в том числе:
	2016 г.:
	2017 г.:
	2018 г.:
	2019 г.:
	2020 г.: 1,86
	2021 г.:
	2022-2035 гг.:
Срок реализации проекта, год	2021
Ожидаемый эффект, млн. руб./год	без прямого эффекта. Обеспечение благоустройства улиц нового строительства
Срок получения эффекта, год	2022
Срок окупаемости проекта, лет	

Наименование проекта: Реконструкция системы уличного освещения: замена светильников РКУ на ЖКУ (876 шт. РКУ-250, 588 шт. РКУ-400)

Наименование характеристики	Описание (значение) показателя
Краткое описание проекта	Реконструкция системы уличного освещения: замена светильников РКУ на ЖКУ (876 шт. РКУ-250, 588 шт. РКУ-400)
Цель проекта	Обеспечение благоустройства улиц нового строительства
Технические параметры проекта	Реконструкция системы уличного освещения: замена светильников РКУ на ЖКУ (876 шт. РКУ-250, 588 шт. РКУ-400)
Необходимые капитальные затраты, млн. руб.	Всего за весь период: 7,91
	в том числе:
	2016 г.:
	2017 г.: 1,58
	2018 г.: 1,58
	2019 г.: 1,58
	2020 г.: 1,58
	2021 г.: 1,59
	2022-2035 гг.:
Срок реализации проекта, год	2017-2021
Ожидаемый эффект, млн. руб./год	без прямого эффекта. Обеспечение благоустройства улиц нового строительства
Срок получения эффекта, год	Частично с 2018 года
Срок окупаемости проекта, лет	

Наименование проекта: Наружное освещение: Замена голых проводов ВЛ на СИП (26,172 км)

Наименование характеристики	Описание (значение) показателя
Краткое описание проекта	Замена голых проводов ВЛ на СИП (26,172 км)
Цель проекта	Уменьшение потерь электрической энергии на освещение улиц.
Технические параметры проекта	Замена голых проводов ВЛ на СИП (26,172 км)
Необходимые капитальные затраты, млн. руб.	Всего за весь период: 7,85
	в том числе:
	2016 г.:
	2017 г.: 1,57
	2018 г.: 1,57
	2019 г.: 1,57
	2020 г.: 1,57
	2021 г.: 1,57
	2022-2035 гг.:
Срок реализации проекта, год	2017-2021
Ожидаемый эффект, млн. руб./год	0,93
Срок получения эффекта, год	2022
Срок окупаемости проекта, лет	8,4

5.2. Теплоснабжение

Наименование проекта: Теплоснабжение жилой застройки и застройки общественно-делового назначения кварталов 25, 26, 27, 31а, 31б, 32, 33, В-3.1 - В-3.7 и В-5

Наименование характеристики	Описание (значение) показателя
Краткое описание проекта	Теплоснабжение жилой застройки и застройки общественно-делового назначения кварталов 25, 26, 27, 31а, 31б, 32, 33, В-3.1 - В-3.7 и В-5 на первую очередь от новой котельной в квартале В-5, мощностью на первую очередь 40 МВт с дальнейшим повышением мощности до 80 МВт
Цель проекта	Увеличение охвата потребителей услугой централизованного теплоснабжения
Технические параметры проекта	Строительство новой котельной (80 МВт) в две очереди и сетей теплоснабжения
Необходимые капитальные затраты, млн. руб.	Всего за весь период: 936,00
	в том числе:
	2016 г.: 336,00
	2017 г.:
	2018 г.:
	2019 г.: 600,00
	2020 г.:
	2021 г.:
	2022-2035 гг.:
Срок реализации проекта, год	2016-2022
Ожидаемый эффект, млн. руб./год	без прямого эффекта
Срок получения эффекта, год	
Срок окупаемости проекта, лет	

Наименование проекта: Строительство магистральных тепловых сетей протяженностью 10,1 км

Наименование характеристики	Описание (значение) показателя
Краткое описание проекта	Строительство магистральных тепловых сетей протяженностью 10,1 км
Цель проекта	Увеличение охвата потребителей услугой централизованного теплоснабжения
Технические параметры проекта	Строительство магистральных тепловых сетей протяженностью 10,1 км
Необходимые капитальные затраты, млн. руб.	Всего за весь период: 508,31
	в том числе:
	2016 г.: 101,66
	2017 г.: 101,66
	2018 г.: 101,66
	2019 г.: 101,66
	2020 г.: 101,67
	2021 г.:
	2022-2035 гг.:
Срок реализации проекта, год	2016-2020
Ожидаемый эффект, млн. руб./год	без прямого эффекта
Срок получения эффекта, год	
Срок окупаемости проекта, лет	

Наименование проекта: Строительство магистральных тепловых сетей протяженностью 15,9 км

Наименование характеристики	Описание (значение) показателя
Краткое описание проекта	Строительство магистральных тепловых сетей протяженностью 15,9 км
Цель проекта	Увеличение охвата потребителей услугой централизованного теплоснабжения
Технические параметры проекта	Строительство магистральных тепловых сетей протяженностью 15,9 км
Необходимые капитальные затраты, млн. руб.	Всего за весь период: 800,21
	в том числе:
	2016 г.:
	2017 г.:
	2018 г.:
	2019 г.:
	2020 г.:
	2021 г.:53,35
	2022-2035 гг.: 746,86
Срок реализации проекта, год	2021-2035
Ожидаемый эффект, млн. руб./год	без прямого эффекта
Срок получения эффекта, год	
Срок окупаемости проекта, лет	

Наименование проекта: Строительство котельной Восточная производительностью 90 Гкал/ч для новой жилой застройки в микрорайоне 09:02 (кварталы 45-54)

Наименование характеристики	Описание (значение) показателя
Краткое описание проекта	Строительство котельной Восточная производительностью 90 Гкал/ч
Цель проекта	Увеличение охвата потребителей услугой централизованного теплоснабжения
Технические параметры проекта	Строительство котельной производительностью 90 Гкал/ч
Необходимые капитальные затраты, млн. руб.	Всего за весь период: 900,00
	в том числе:
	2016 г.:
	2017 г.:
	2018 г.:
	2019 г.:
	2020 г.:
	2021 г.:
	2022-2035 гг.: 900,00
Срок реализации проекта, год	2028-2035
Ожидаемый эффект, млн. руб./год	без прямого эффекта
Срок получения эффекта, год	
Срок окупаемости проекта, лет	

Наименование проекта: Строительство котельной ПС-1С производительностью 90 Гкал/ч для теплоснабжения микрорайона 03:05 и южной части микрорайона 09:01, а также территории подключенной к подмешивающей станции - ПС-1С

Наименование характеристики	Описание (значение) показателя
Краткое описание проекта	Строительство котельной ПС-1С производительностью 90 Гкал/ч
Цель проекта	Увеличение охвата потребителей услугой централизованного теплоснабжения
Технические параметры проекта	Строительство котельной производительностью 90 Гкал/ч
Необходимые капитальные затраты, млн. руб.	Всего за весь период: 900,00
	в том числе:
	2016 г.:
	2017 г.:
	2018 г.:
	2019 г.:
	2020 г.:
	2021 г.:
	2022-2035 гг.: 900,00
Срок реализации проекта, год	2029-2035
Ожидаемый эффект, млн. руб./год	без прямого эффекта
Срок получения эффекта, год	
Срок окупаемости проекта, лет	

Наименование проекта: Строительство газовой котельной установленной мощностью 20 Гкал/ч для строящихся объектов центральной больницы по ул. Маршала Жукова, а также проектируемой гостиницы и проектируемого комплекса зданий на берегу озера Комсомольское (оздоровительный комплекс, база отдыха, кафе)

Наименование характеристики	Описание (значение) показателя
Краткое описание проекта	Строительство газовой котельной производительностью 20 Гкал/ч
Цель проекта	Увеличение охвата потребителей услугой централизованного теплоснабжения
Технические параметры проекта	Строительство газовой котельной установленной мощностью 20 Гкал/ч для строящихся объектов центральной больницы по ул. Маршала Жукова, а также проектируемой гостиницы и проектируемого комплекса зданий на берегу озера Комсомольское (оздоровительный комплекс, база отдыха, кафе)
Необходимые капитальные затраты, млн. руб.	Всего за весь период: 77,70
	в том числе:
	2016 г.: 77,7
	2017 г.:
	2018 г.:
	2019 г.:
	2020 г.:
	2021 г.:
	2022-2035 гг.:
Срок реализации проекта, год	2016
Ожидаемый эффект, млн. руб./год	без прямого эффекта
Срок получения эффекта, год	
Срок окупаемости проекта, лет	

Продолжение на стр. 18.

Продолжение. Начало на стр. 9-17.

Наименование проекта: Строительство новой блочно-модульной котельной вместо существующей котельной «Рыбзавод» мощностью 6,5 Гкал/ч

Наименование характеристики	Описание (значение) показателя
Краткое описание проекта	Строительство котельной производительностью 6,5 Гкал/ч
Цель проекта	Замена выработавшей нормативный срок котельной, улучшение экономических показателей при выработке тепловой энергии
Технические параметры проекта	Строительство новой блочно-модульной котельной вместо существующей котельной «Рыбзавод» мощностью 6,5 Гкал/ч
Необходимые капитальные затраты, млн. руб.	Всего за весь период: 31,70
	в том числе:
	2016 г.:
	2017 г.: 31,70
	2018 г.:
	2019 г.:
	2020 г.:
	2021 г.:
	2022-2035 гг.:
Срок реализации проекта, год	2017
Ожидаемый эффект, млн. руб./год	7,93
Срок получения эффекта, год	2018
Срок окупаемости проекта, лет	4

Наименование проекта: Строительство котельной ТКУ-1,8

Наименование характеристики	Описание (значение) показателя
Краткое описание проекта	Строительство котельной ТКУ-1,8
Цель проекта	Увеличение охвата потребителей услугой централизованного теплоснабжения
Технические параметры проекта	Строительство котельной ТКУ-1,8
Необходимые капитальные затраты, млн. руб.	Всего за весь период: 7,56
	в том числе:
	2016 г.:
	2017 г.:
	2018 г.:
	2019 г.:
	2020 г.: 7,56
	2021 г.:
	2022-2035 гг.:
Срок реализации проекта, год	2020
Ожидаемый эффект, млн. руб./год	без прямого эффекта
Срок получения эффекта, год	
Срок окупаемости проекта, лет	

Наименование проекта: Строительство котельной ТКУ-30

Наименование характеристики	Описание (значение) показателя
Краткое описание проекта	Строительство котельной ТКУ-30
Цель проекта	Увеличение охвата потребителей услугой централизованного теплоснабжения
Технические параметры проекта	Строительство котельной ТКУ-30
Необходимые капитальные затраты, млн. руб.	Всего за весь период: 126,00
	в том числе:
	2016 г.:
	2017 г.:
	2018 г.:
	2019 г.:
	2020 г.:
	2021 г.:
	2022-2035 гг.: 126,00
Срок реализации проекта, год	2031
Ожидаемый эффект, млн. руб./год	без прямого эффекта
Срок получения эффекта, год	
Срок окупаемости проекта, лет	

Наименование проекта: Мероприятие для возможности перехода городских котельных №№ 1, 2А, 3А, 5 на автономное электроснабжение с установкой газовых турбин

Наименование характеристики	Описание (значение) показателя
Краткое описание проекта	Установка ГТУ
Цель проекта	Увеличение охвата потребителей услугой централизованного теплоснабжения
Технические параметры проекта	Установка ГТУ (по проекту)
Необходимые капитальные затраты, млн. руб.	Всего за весь период: 1 200,00
	в том числе:
	2016 г.:
	2017 г.:
	2018 г.:
	2019 г.:
	2020 г.:
	2021 г.:
	2022-2035 гг.: 1 200,00
Срок реализации проекта, год	2022-2035
Ожидаемый эффект, млн. руб./год	Обеспечение электрической энергией на собственные нужды котельных, определяется проектом
Срок получения эффекта, год	Определяется проектом
Срок окупаемости проекта, лет	Определяется проектом

Наименование проекта: Замена сетевых насосов (4 шт.) на энергоэффективные с переводом питания с 6 кВ на 0,4 кВ, внедрение АСУ насосами с ЧРП в котельной № 1

Наименование характеристики	Описание (значение) показателя
Краткое описание проекта	Замена сетевых насосов (4 шт.) на энергоэффективные с переводом питания с 6 кВ на 0,4 кВ, внедрение АСУ насосами с ЧРП
Цель проекта	Модернизация устаревшего оборудования. Увеличение срока межремонтного периода насосов. Увеличение срока службы электрооборудования и коммутационных узлов. Экономия электроэнергии.
Технические параметры проекта	Замена сетевых насосов (4 шт., 500 кВт) на энергоэффективные (4 шт., 315 кВт) с переводом питания с 6 кВ на 0,4 кВ, внедрение АСУ насосами с ЧРП. Снижение потребления электрической энергии на 1383,858 тыс. кВт×ч в год.
Необходимые капитальные затраты, млн. руб.	Всего за весь период: 126,00
	в том числе:
	2016 г.:
	2017 г.:
	2018 г.:
	2019 г.:
	2020 г.:
	2021 г.:
	2022-2035 гг.: 126,00
Срок реализации проекта, год	2031
Ожидаемый эффект, млн. руб./год	24,00
Срок получения эффекта, год	2032
Срок окупаемости проекта, лет	5,3

Наименование проекта: Реконструкция котельной № 2А

Наименование характеристики	Описание (значение) показателя
Краткое описание проекта	Реконструкция котельной № 2А
Цель проекта	• обновление основных фондов; • снижение процента износа оборудования котельной; • экономия энергетических ресурсов; • повышение надежности системы теплоснабжения.
Технические параметры проекта	• установка частотно-регулируемых приводов на электродвигатели вентиляторов № 1, 2, водогрейного котла ПТВМ-30М № 4; • установка частотно-регулируемых приводов на электродвигатель дымососа парового котла ГМ-50 № 2; • установка частотно-регулируемых приводов на электродвигатели вентиляторов парового котла ГМ-50 № 2.
Необходимые капитальные затраты, млн. руб.	Всего за весь период: 202,18
	в том числе:
	2016 г.: 5,92
	2017 г.: 2,66
	2018 г.:
	2019 г.:
	2020 г.:
	2021 г.:
	2022-2035 гг.: 193,60
Срок реализации проекта, год	2016-2031 (2035)
Ожидаемый эффект, млн. руб./год	6,39
Срок получения эффекта, год	2016; 2031 (2035)
Срок окупаемости проекта, лет	31,6

Наименование проекта: Реконструкция котельной № 3А

Наименование характеристики	Описание (значение) показателя
Краткое описание проекта	Реконструкция котельной № 3А
Цель проекта	• обновление основных фондов; • снижение процента износа оборудования котельной; • экономия энергетических ресурсов; • повышение надежности системы теплоснабжения.
Технические параметры проекта	• модернизация системы газоснабжения и технического обеспечения АСУ ТП котлов КВГМ-100 № 5, 6; • установка ЧРП на электродвигатели вентиляторов котлов КВГМ-100 № 5, 6; • установка частотно-регулируемых приводов на электродвигатели вентиляторов и дымососов парового котла ДКВР-20 № 1, 2.
Необходимые капитальные затраты, млн. руб.	Всего за весь период: 184,77
	в том числе:
	2016 г.:
	2017 г.:
	2018 г.: 16,05
	2019 г.: 16,76
	2020 г.: 6,96
	2021 г.:
	2022-2035 гг.: 145,00
Срок реализации проекта, год	2018-2031 (2035)
Ожидаемый эффект, млн. руб./год	2,33
Срок получения эффекта, год	2020; 2031 (2035)
Срок окупаемости проекта, лет	6,2

Наименование проекта: Реконструкция котельной № 5

Наименование характеристики	Описание (значение) показателя
Краткое описание проекта	Реконструкция котельной № 5
Цель проекта	• обновление основных фондов; • снижение процента износа оборудования котельной; • экономия энергетических ресурсов; • повышение надежности системы теплоснабжения.
Технические параметры проекта	• установка ЧРП на электродвигатель вентилятора котла КВГМ-100 № 3; • установка частотно-регулируемых приводов на электродвигатели вентиляторов парового котла ДЕ-25 ГМ № 1, 2, 3.
Необходимые капитальные затраты, млн. руб.	Всего за весь период: 12,82
	в том числе:
	2016 г.: 2,95
	2017 г.:
	2018 г.: 3,15
	2019 г.: 3,30
	2020 г.: 3,42
	2021 г.:
	2022-2035 гг.:
Срок реализации проекта, год	2016-2020
Ожидаемый эффект, млн. руб./год	5,05
Срок получения эффекта, год	2017; 2020; 2031 (2035)
Срок окупаемости проекта, лет	2,5

Наименование проекта: Реконструкция котельной № 8Б

Наименование характеристики	Описание (значение) показателя
Краткое описание проекта	Реконструкция котельной № 8Б
Цель проекта	• обновление основных фондов; • снижение процента износа оборудования котельной; • экономия энергетических ресурсов; • повышение надежности системы теплоснабжения.
Технические параметры проекта	• установка ЧРП на электродвигатели вентилятора и дымососа котла ДЕ-В-25 №4.
Необходимые капитальные затраты, млн. руб.	Всего за весь период: 3,36
	в том числе:
	2016 г.: 3,36

	2017 г.:
	2018 г.:
	2019 г.:
	2020 г.:
	2021 г.:
	2022-2035 гг.:
Срок реализации проекта, год	2016
Ожидаемый эффект, млн. руб./год	0,76
Срок получения эффекта, год	2016
Срок окупаемости проекта, лет	4,4

Наименование проекта: Реконструкция котельной № 8А

Наименование характеристики	Описание (значение) показателя
Краткое описание проекта	Реконструкция котельной № 8А
Цель проекта	• обновление основных фондов; • снижение процента износа оборудования котельной; • экономия энергетических ресурсов; • повышение надежности системы теплоснабжения.
Технические параметры проекта	• установка ЧРП на электродвигатели вентиляторов и дымососов котла ДКВР 10/13 № 1
Необходимые капитальные затраты, млн. руб.	Всего за весь период: 3,07
	в том числе:
	2016 г.:
	2017 г.: 3,07
	2018 г.:
	2019 г.:
	2020 г.:
	2021 г.:
	2022-2035 гг.:
Срок реализации проекта, год	2017
Ожидаемый эффект, млн. руб./год	0,46
Срок получения эффекта, год	2018
Срок окупаемости проекта, лет	8,0

Наименование проекта: Реконструкция котельных №№ 1, 5

Наименование характеристики	Описание (значение) показателя
Краткое описание проекта	Реконструкция котельных №№ 1, 5
Цель проекта	• модернизация устаревшего оборудования; • увеличение срока межремонтного периода; • увеличение срока службы электрооборудования и коммуникационных узлов; • повышение надежности электроснабжения; • снижение потерь электрической энергии.
Технические параметры проекта	Замена масляных выключателей МВ-6/10 кВ на вакуумные выключатели ВВ-6/10 кВ на вводах РУ-6/10 кВ (14 шт.)
Необходимые капитальные затраты, млн. руб.	Всего за весь период: 5,35
	в том числе:
	2016 г.: 0,68
	2017 г.: 0,71
	2018 г.: 0,74
	2019 г.: 0,78
	2020 г.: 2,44
	2021 г.:
	2022-2035 гг.:
Срок реализации проекта, год	2016-2020
Ожидаемый эффект, млн. руб./год	0,89
Срок получения эффекта, год	2021
Срок окупаемости проекта, лет	6,0

Наименование проекта: Модернизация и техническое перевооружение централизованных тепловых пунктов московского типа (5 шт.)

Наименование характеристики	Описание (значение) показателя
Краткое описание проекта	Замена средств автоматики и КиП с установкой частотно-регулируемых приводов на электродвигатели насосов ТС и ГВС, автоматизацией контроля параметров и электроснабжения ЦТП московского типа (5 шт.)
Цель проекта	• модернизация устаревшего оборудования; • увеличение срока межремонтного периода насосного оборудования; • увеличение срока службы электрооборудования.
Технические параметры проекта	• замена средств автоматики и КиП с установкой частотно-регулируемых приводов на электородвигатели насосов ТС и ГВС, автоматизацией контроля параметров и электроснабжения ЦТП московского типа; • внедрение автоматизированной системы контроля технологического процесса и параметров ЦТП московского типа с передачей данных в ПДС (АСК ЦТП, АСК ТС); • замена ВРУ-0,4 кВ в связи с внедрением ЧРП на электродвигателях насосного оборудования ЦТП московского типа; • замена кожухотрубных теплообменников на пластинчатые с одновременной заменой насосов ТС и ГВС, запорной арматуры, регуляторов и КиП на ЦТП московского типа.
Необходимые капитальные затраты, млн. руб.	Всего за весь период: 83,32
	в том числе:
	2016 г.: 15,28
	2017 г.: 15,93
	2018 г.: 16,62
	2019 г.: 17,32
	2020 г.: 18,17
	2021 г.:
	2022-2035 гг.:
Срок реализации проекта, год	2016-2020
Ожидаемый эффект, млн. руб./год	18,11
Срок получения эффекта, год	2021
Срок окупаемости проекта, лет	4,6

Наименование проекта: Увеличение пропускной способности существующих тепловых сетей в целях подключения потребителей

Наименование характеристики	Описание (значение) показателя
Краткое описание проекта	Увеличение пропускной способности существующих тепловых сетей в целях подключения потребителей
Цель проекта	Увеличение пропускной способности существующих тепловых сетей в целях подключения потребителей
Технические параметры проекта	Замена сетей с увеличением диаметра
Необходимые капитальные затраты, млн. руб.	Всего за весь период: 6,71
	в том числе:
	2016 г.: 6,71
	2017 г.:
	2018 г.:
	2019 г.:
	2020 г.:
	2021 г.:
	2022-2035 гг.:
Срок реализации проекта, год	2016
Ожидаемый эффект, млн. руб./год	1,10
Срок получения эффекта, год	2017
Срок окупаемости проекта, лет	6,1

Наименование проекта: Реконструкция магистральных сетей РИС

Наименование характеристики	Описание (значение) показателя
Краткое описание проекта	Реконструкция магистральных сетей РИС
Цель проекта	Снижение потерь тепловой энергии и утечек теплоносителя при транспортировке до потребителя
Технические параметры проекта	Замена сетей с истекшим сроком службы
Необходимые капитальные затраты, млн. руб.	Всего за весь период: 161,59
	в том числе:
	2016 г.: 23,78
	2017 г.: 18,37
	2018 г.: 30,88
	2019 г.: 40,41
	2020 г.: 48,15
	2021 г.:
	2022-2035 гг.:
Срок реализации проекта, год	2016-2020
Ожидаемый эффект, млн. руб./год	67,33
Срок получения эффекта, год	2017-2021
Срок окупаемости проекта, лет	2,4

Наименование проекта: Реконструкция внутриквартальных тепловых сетей

Наименование характеристики	Описание (значение) показателя
Краткое описание проекта	Реконструкция внутриквартальных тепловых сетей
Цель проекта	Снижение потерь тепловой энергии и утечек теплоносителя при транспортировке до потребителя
Технические параметры проекта	Замена сетей с истекшим сроком службы
Необходимые капитальные затраты, млн. руб.	Всего за весь период: 16,75
	в том числе:
	2016 г.: 3,90
	2017 г.: 0,46
	2018 г.:
	2019 г.: 8,84
	2020 г.: 3,55
	2021 г.:
	2022-2035 гг.:
Срок реализации проекта, год	2016-2020
Ожидаемый эффект, млн. руб./год	4,41
Срок получения эффекта, год	2017-2021
Срок окупаемости проекта, лет	3,8

Наименование проекта: Реконструкция и модернизация сетей горячего водоснабжения

Наименование характеристики	Описание (значение) показателя
Краткое описание проекта	Замена сетей горячего водоснабжения: • 6 микрорайон (от ЦТП-6/3) • 6 микрорайон (от ЦТП-6/1) • квартал Ленина (от ЦТП-9/4) • квартал Б (от ЦТП-9/3) • 16А микрорайон (от ЦТП-16А/2) • 16 микрорайон (от ЦТП-16/1) • 5 Восточный микрорайон (от ЦТП-5/1) • 5 Западный микрорайон (от ЦТП-5/2) • квартал Мира (от ЦТП-7/1) • Больничный комплекс (от ПС-4) • 10Г микрорайон (от ЦТП-10Г/2) • 10Г микрорайон (от ЦТП-10Г/3) • 2 микрорайон (от ЦТП-2/2) • 15 микрорайон (от ЦТП-15/1) • 15 микрорайон (от ЦТП-15/2) • 15 микрорайон (от ЦТП-15/3) • 15 микрорайон (от ЦТП-15/4) • квартала Прибрежный II (от ЦТП-16Б/1) • квартала Прибрежный II (от ЦТП-16Б/2) • 13 микрорайон (от ЦТП-13/1) • 13 микрорайон (от ЦТП-13/3) • 13 микрорайон (от ЦТП-13/2) • 7А микрорайон (от ЦТП-7А/1) • 7А микрорайон (от ЦТП-7А/2) • 10А микрорайон (от ЦТП-10А/2) • 10А микрорайон (от ЦТП-10А/4) • квартала Прибрежный III (от ЦТП-9/2) • 9 микрорайон (от ЦТП-9/1) • 10 микрорайон (от ЦТП-10/1) • 10 микрорайон (от ЦТП-10/3) • 10Б микрорайон (от ЦТП-10Б/1) • 14 микрорайон (от ЦТП-14/2)
Цель проекта	Снижение потерь тепловой энергии и утечек теплоносителя при транспортировке до потребителя
Технические параметры проекта	Замена сетей с истекшим сроком службы
Необходимые капитальные затраты, млн. руб.	Всего за весь период: 218,63
	в том числе:
	2016 г.: 66,04
	2017 г.: 43,06
	2018 г.: 43,03
	2019 г.: 39,23
	2020 г.: 27,27
	2021 г.:
	2022-2035 гг.:
Срок реализации проекта, год	2016-2020
Ожидаемый эффект, млн. руб./год	41,25
Срок получения эффекта, год	2017-2021
Срок окупаемости проекта, лет	5,3

Продолжение на стр. 20.

Продолжение. Начало на стр. 9-19.

Наименование проекта: замене автоматики и КИПиА с установкой ЧРП, а также установке автоматизированной системы контроля

Наименование характеристики	Описание (значение) показателя
Краткое описание проекта	Замена насосного оборудования, замена теплообменников, установка ЧРП
Цель проекта	Повышение эффективности насосных станций. Снижение потребления электрической энергии.
Технические параметры проекта	Замена оборудования с истекшим сроком службы
Необходимые капитальные затраты, млн. руб.	Всего за весь период: 59,60
	в том числе:
	2016 г.: 10,97
	2017 г.: 11,43
	2018 г.: 11,92
	2019 г.: 12,40
	2020 г.: 12,88
	2021 г.:
	2022-2035 гг.:
Срок реализации проекта, год	2016-2020
Ожидаемый эффект, млн. руб./год	13,55
Срок получения эффекта, год	2017-2021
Срок окупаемости проекта, лет	4,4

5.3. Водоснабжение

Наименование проекта: Строительство сетей водопровода с целью подключения нового многоэтажного строительства

Наименование характеристики	Описание (значение) показателя
Краткое описание проекта	Строительство сетей водопровода с целью подключения нового многоэтажного строительства.
Цель проекта	Увеличение охвата потребителей услугой централизованного водоснабжения
Технические параметры проекта	Строительство новых сетей централизованного водоснабжения
Необходимые капитальные затраты, млн. руб.	Всего за весь период: 225,00
	в том числе:
	2016 г.: 17,00
	2017 г.: 17,00
	2018 г.: 17,00
	2019 г.: 17,00
	2020 г.: 17,00
	2021 г.: 17,00
	2022-2035 гг.: 153,00
Срок реализации проекта, год	2016-2030
Ожидаемый эффект, млн. руб./год	Без прямого эффекта. Увеличение охвата потребителей услугой централизованного водоснабжения, повышение качества жизни
Срок получения эффекта, год	После подключения новых потребителей
Срок окупаемости проекта, лет	

Наименование проекта: Строительство сетей водопровода с целью подключения индивидуальных частных домов

Наименование характеристики	Описание (значение) показателя
Краткое описание проекта	Строительство сетей водопровода с целью подключения индивидуальных частных домов
Цель проекта	Увеличение охвата потребителей услугой централизованного водоснабжения
Технические параметры проекта	Строительство сетей водопровода с целью подключения индивидуальных частных домов
Необходимые капитальные затраты, млн. руб.	Всего за весь период: 76,50
	в том числе:
	2016 г.: 5,00
	2017 г.: 8,50
	2018 г.: 4,50
	2019 г.: 5,00
	2020 г.: 3,00
	2021 г.: 4,50
	2022-2035 гг.: 46,00
Срок реализации проекта, год	2016-2030
Ожидаемый эффект, млн. руб./год	Без прямого эффекта. Увеличение охвата потребителей услугой централизованного водоснабжения, повышение качества жизни
Срок получения эффекта, год	После подключения новых потребителей
Срок окупаемости проекта, лет	

Наименование проекта: Автоматизация системы водоснабжения

Наименование характеристики	Описание (значение) показателя
Краткое описание проекта	Автоматизация системы водоснабжения
Цель проекта	Исключение человеческого фактора в работе системы водоснабжения. Снижение потребления электрической энергии. Уменьшение численности обслуживающего персонала. Снижение затрат на ФОТ
Технические параметры проекта	Автоматизация системы водоснабжения
Необходимые капитальные затраты, млн. руб.	Всего за весь период: 18,00
	в том числе:
	2016 г.: 5,00
	2017 г.: 6,00
	2018 г.: 7,00
	2019 г.:
	2020 г.:
	2021 г.:
	2022-2035 гг.:
Срок реализации проекта, год	2016-2018
Ожидаемый эффект, млн. руб./год	8,18
Срок получения эффекта, год	с 2017 года
Срок окупаемости проекта, лет	2,2

Наименование проекта: Установка зональных водомеров

Наименование характеристики	Описание (значение) показателя
Краткое описание проекта	Установка зональных водомеров
Цель проекта	Повышение качества учета отпущенной воды, более точные условия для расчетов за потребленную воду.
Технические параметры проекта	Установка зональных водомеров
Необходимые капитальные затраты, млн. руб.	Всего за весь период: 4,50
	в том числе:
	2016 г.: 1,50
	2017 г.: 1,50
	2018 г.: 1,50
	2019 г.:
	2020 г.:
	2021 г.:
	2022-2035 гг.:
Срок реализации проекта, год	2016-2018
Ожидаемый эффект, млн. руб./год	Без прямого эффекта
Срок получения эффекта, год	
Срок окупаемости проекта, лет	

Наименование проекта: Замена водовода по ул. Северная от ул. Кузоваткина до ул. Маршала Жукова

Наименование характеристики	Описание (значение) показателя
Краткое описание проекта	Замена водовода по ул. Северная от ул. Кузоваткина до ул. Маршала Жукова 0,715 км
Цель проекта	Снижение износа сетей, затрат на их ремонт. Уменьшение потерь воды при транспортировке до потребителей и авариях.
Технические параметры проекта	Замена водовода по ул. Северная от ул. Кузоваткина до ул. Маршала Жукова 0,715 км
Необходимые капитальные затраты, млн. руб.	Всего за весь период: 34,42
	в том числе:
	2016 г.: 29,10
	2017 г.: 5,32
	2018 г.:
	2019 г.:
	2020 г.:
	2021 г.:
	2022-2035 гг.:
Срок реализации проекта, год	2016-2017
Ожидаемый эффект, млн. руб./год	4,65
Срок получения эффекта, год	2018
Срок окупаемости проекта, лет	7,4

Наименование проекта: Реконструкция сетей 10 микрорайона с подключением ЦТП-10/1

Наименование характеристики	Описание (значение) показателя
Краткое описание проекта	Реконструкция сетей 10 микрорайона с подключением ЦТП-10/1, 1,861 км
Цель проекта	Увеличение охвата потребителей услугой централизованного водоснабжения. Увеличение пропускной способности сетей. Снижение износа сетей, затрат на их ремонт. Уменьшение потерь воды при транспортировке до потребителей и авариях.
Технические параметры проекта	Реконструкция сетей 10 микрорайона с подключением ЦТП-10/1, 1,861 км
Необходимые капитальные затраты, млн. руб.	Всего за весь период: 15,84
	в том числе:
	2016 г.:
	2017 г.: 15,84
	2018 г.:
	2019 г.:
	2020 г.:
	2021 г.:
	2022-2035 гг.:
Срок реализации проекта, год	2017
Ожидаемый эффект, млн. руб./год	2,40
Срок получения эффекта, год	2018
Срок окупаемости проекта, лет	6,6

Наименование проекта: Реконструкция водовода по ул. Пионерская от ж/дома № 5 до ВК/ПГ-5 по ул. Нефтяников (с перемычкой в парковой зоне)

Наименование характеристики	Описание (значение) показателя
Краткое описание проекта	Реконструкция водовода по ул. Пионерская от ж/дома № 5 до ВК/ПГ-5 по ул. Нефтяников (с перемычкой в парковой зоне), 0,74 км
Цель проекта	Снижение износа сетей, затрат на их ремонт. Уменьшение потерь воды при транспортировке до потребителей и авариях. Повышение надежности системы централизованного водоснабжения.
Технические параметры проекта	Реконструкция водовода по ул. Пионерская от ж/дома № 5 до ВК/ПГ-5 по ул. Нефтяников (с перемычкой в парковой зоне), 0,74 км
Необходимые капитальные затраты, млн. руб.	Всего за весь период: 12,56
	в том числе:
	2016 г.:
	2017 г.: 7,95
	2018 г.: 4,61
	2019 г.:
	2020 г.:
	2021 г.:
	2022-2035 гг.:
Срок реализации проекта, год	2017-2018
Ожидаемый эффект, млн. руб./год	1,70
Срок получения эффекта, год	2019
Срок окупаемости проекта, лет	7,4

Наименование проекта: Реконструкция сетей 10-Б микрорайона с подключением ЦТП-10Б/3

Наименование характеристики	Описание (значение) показателя
Краткое описание проекта	Реконструкция сетей 10-Б микрорайона с подключением ЦТП-10Б/3, 1,0 км
Цель проекта	Увеличение охвата потребителей услугой централизованного водоснабжения. Увеличение пропускной способности сетей. Снижение износа сетей, затрат на их ремонт. Уменьшение потерь воды при транспортировке до потребителей и авариях.
Технические параметры проекта	Реконструкция сетей 10-Б микрорайона с подключением ЦТП-10Б/3, 1,0 км
Необходимые капитальные затраты, млн. руб.	Всего за весь период: 7,27
	в том числе:
	2016 г.:
	2017 г.:
	2018 г.: 7,27
	2019 г.:
	2020 г.:
	2021 г.:
	2022-2035 гг.:
Срок реализации проекта, год	2018
Ожидаемый эффект, млн. руб./год	1,02
Срок получения эффекта, год	2019
Срок окупаемости проекта, лет	7,1

Наименование проекта: Реконструкция водопровода от ВК по ул. Ламбина № 1 до ВК по ул. Рабочая №7А ("Арго")

Наименование характеристики	Описание (значение) показателя
Краткое описание проекта	Реконструкция водопровода от ВК по ул. Ламбина № 1 до ВК по ул. Рабочая №7А ("Арго"), 0,362 км
Цель проекта	Снижение износа сетей, затрат на их ремонт. Уменьшение потерь воды при транспортировке до потребителей и авариях.
Технические параметры проекта	Реконструкция водопровода от ВК по ул. Ламбина № 1 до ВК по ул. Рабочая №7А ("Арго"), 0,362 км
Необходимые капитальные затраты, млн. руб.	Всего за весь период: 7,48
	в том числе:
	2016 г.:
	2017 г.:
	2018 г.:
	2019 г.: 7,48
	2020 г.:
	2021 г.:
	2022-2035 гг.:
Срок реализации проекта, год	2019
Ожидаемый эффект, млн. руб./год	2,20
Срок получения эффекта, год	2020
Срок окупаемости проекта, лет	3,4

Наименование проекта: Реконструкция водовода Ø273 от ГКНС-1А до ЦТП «Дивный» (участок до т. врезки в надземный трубопровод)

Наименование характеристики	Описание (значение) показателя
Краткое описание проекта	Реконструкция водовода Ø273 от ГКНС-1А до ЦТП «Дивный» (участок до т. врезки в надземный трубопровод), 1,66 км
Цель проекта	Снижение износа сетей, затрат на их ремонт. Уменьшение потерь воды при транспортировке до потребителей и авариях.
Технические параметры проекта	Реконструкция водовода Ø273 от ГКНС-1А до ЦТП «Дивный» (участок до т. врезки в надземный трубопровод), 1,66 км
Необходимые капитальные затраты, млн. руб.	Всего за весь период: 18,03
	в том числе:
	2016 г.:
	2017 г.:
	2018 г.: 16,89
	2019 г.: 1,14
	2020 г.:
	2021 г.:
	2022-2035 гг.:
Срок реализации проекта, год	2018-2019
Ожидаемый эффект, млн. руб./год	4,10
Срок получения эффекта, год	2020
Срок окупаемости проекта, лет	4,4

Наименование проекта: Замена водовода по ул. Декабристов от ул. Заводская до ул. Осенняя

Наименование характеристики	Описание (значение) показателя
Краткое описание проекта	Замена водовода по ул. Декабристов от ул. Заводская до ул. Осенняя, 0,485 км
Цель проекта	Снижение износа сетей, затрат на их ремонт. Уменьшение потерь воды при транспортировке до потребителей и авариях.
Технические параметры проекта	Замена водовода по ул. Декабристов от ул. Заводская до ул. Осенняя, 0,485 км
Необходимые капитальные затраты, млн. руб.	Всего за весь период: 7,58
	в том числе:
	2016 г.:
	2017 г.:
	2018 г.:
	2019 г.: 7,58
	2020 г.:
	2021 г.:
	2022-2035 гг.:
Срок реализации проекта, год	2019
Ожидаемый эффект, млн. руб./год	1,90
Срок получения эффекта, год	2020
Срок окупаемости проекта, лет	4,0

Наименование проекта: Реконструкция (модернизация) ЦТП ХВС.

Наименование характеристики	Описание (значение) показателя
Краткое описание проекта	Реконструкция (модернизация) ЦТП ХВС, 6 шт.
Цель проекта	• обновление основных фондов; • снижение процента износа оборудования ЦТП ХВС; • экономия энергетических ресурсов; • повышение надежности системы теплоснабжения.
Технические параметры проекта	Типовой проект реконструкции (модернизации) ЦТП ХВС Реконструкция (модернизация) ЦТП ХВС, 6 шт.
Необходимые капитальные затраты, млн. руб.	Всего за весь период: 42,33
	в том числе:
	2016 г.:
	2017 г.:
	2018 г.: 0,33
	2019 г.: 5,90
	2020 г.: 36,10
	2021 г.:
	2022-2035 гг.:
Срок реализации проекта, год	2018-2020
Ожидаемый эффект, млн. руб./год	8,64
Срок получения эффекта, год	2021
Срок окупаемости проекта, лет	4,9

Наименование проекта: Реконструкция и модернизация ЦТП

Наименование характеристики	Описание (значение) показателя
Краткое описание проекта	Реконструкция и модернизация ЦТП
Цель проекта	• обновление основных фондов; • снижение процента износа оборудования ЦТП; • экономия энергетических ресурсов; • повышение надежности системы теплоснабжения.
Технические параметры проекта	Реконструкция и модернизация ЦТП
Необходимые капитальные затраты, млн. руб.	Всего за весь период: 154,50
	в том числе:
	2016 г.: 18,50
	2017 г.: 18,50
	2018 г.: 18,50
	2019 г.: 18,50
	2020 г.: 18,50
	2021 г.: 18,50
	2022-2035 гг.: 43,50
Срок реализации проекта, год	2016-2024
Ожидаемый эффект, млн. руб./год	27,6
Срок получения эффекта, год	2017
Срок окупаемости проекта, лет	5,6

5.4. Водоотведение

Наименование проекта: Расширение КОС до общей производительности 150 т. куб м в сутки

Наименование характеристики	Описание (значение) показателя
Краткое описание проекта	Расширение КОС до общей производительности 150 т. куб. м в сутки
Цель проекта	Увеличение охвата потребителей услугой централизованного водоотведения, повышение качества очистки хозяйственно-бытовых сточных вод. Уменьшение количества штрафов за нарушение экологического законодательства.
Технические параметры проекта	Расширение КОС до общей производительности 150 т. куб. м в сутки
Необходимые капитальные затраты, млн. руб.	Всего за весь период: 2 100,00
	в том числе:
	2016 г.:
	2017 г.:
	2018 г.: 40,00
	2019 г.: 500,00
	2020 г.: 500,00
	2021 г.: 500,00
	2022-2035 гг.: 560,00
Срок реализации проекта, год	2018-2024
Ожидаемый эффект, млн. руб./год	Без прямого эффекта. Увеличение охвата потребителей услугой централизованного водоотведения, повышение качества жизни. Уменьшение количества штрафов за нарушение экологического законодательства.
Срок получения эффекта, год	2025
Срок окупаемости проекта, лет	

Наименование проекта: Строительство напорных коллекторов от РНС-1А до ГКНС-1А

Наименование характеристики	Описание (значение) показателя
Краткое описание проекта	Строительство напорных коллекторов от РНС-1А до ГКНС-1А
Цель проекта	Увеличение охвата потребителей услугой централизованного водоотведения
Технические параметры проекта	Строительство напорных коллекторов от РНС-1А до ГКНС-1А
Необходимые капитальные затраты, млн. руб.	Всего за весь период: 12,00
	в том числе:
	2016 г.:
	2017 г.: 12,00
	2018 г.:
	2019 г.:
	2020 г.:
	2021 г.:
	2022-2035 гг.:
Срок реализации проекта, год	2017
Ожидаемый эффект, млн. руб./год	Без прямого эффекта. Увеличение охвата потребителей услугой централизованного водоотведения, повышение качества жизни
Срок получения эффекта, год	После подключения новых потребителей
Срок окупаемости проекта, лет	

Наименование проекта: Строительство сетей водоотведения для подключения нового многоэтажного строительства

Наименование характеристики	Описание (значение) показателя
Краткое описание проекта	Строительство сетей водоотведения для подключения нового многоэтажного строительства
Цель проекта	Увеличение охвата потребителей услугой централизованного водоотведения
Технические параметры проекта	Строительство сетей водоотведения для подключения нового многоэтажного строительства
Необходимые капитальные затраты, млн. руб.	Всего за весь период: 255,00
	в том числе:
	2016 г.: 17,00
	2017 г.: 17,00
	2018 г.: 17,00
	2019 г.: 17,00
	2020 г.: 17,00
	2021 г.: 17,00
	2022-2035 гг.: 153,00
Срок реализации проекта, год	2016-2031
Ожидаемый эффект, млн. руб./год	Без прямого эффекта. Увеличение охвата потребителей услугой централизованного водоотведения, повышение качества жизни.
Срок получения эффекта, год	с 2017 года
Срок окупаемости проекта, лет	

Наименование проекта: Реновация коллектора на ГКНС-3

Наименование характеристики	Описание (значение) показателя
Краткое описание проекта	Реновация коллектора D1200-D1600 на ГКНС-3
Цель проекта	Увеличение охвата потребителей услугой централизованного водоотведения, повышение качества очистки хозяйственно-бытовых сточных вод. Уменьшение количества штрафов за нарушение экологического законодательства.
Технические параметры проекта	Реновация коллектора D1200-D1600 на ГКНС-3
Необходимые капитальные затраты, млн. руб.	Всего за весь период: 10,00
	в том числе:
	2016 г.: 10,00
	2017 г.:
	2018 г.:
	2019 г.:
	2020 г.:
	2021 г.:
	2022-2035 гг.:

Продолжение на стр. 22.

Продолжение. Начало на стр. 9-21.

Срок реализации проекта, год	2016
Ожидаемый эффект, млн. руб./год	Без прямого эффекта. Увеличение охвата потребителей услугой централизованного водоотведения, повышение качества жизни. Уменьшение количества штрафов за нарушение экологического законодательства.
Срок получения эффекта, год	2017
Срок окупаемости проекта, лет	

Наименование проекта: Строительство сетей водоотведения с целью подключения индивидуальных частных домов

Наименование характеристики	Описание (значение) показателя
Краткое описание проекта	Строительство сетей водоотведения с целью подключения индивидуальных частных домов
Цель проекта	Увеличение охвата потребителей услугой централизованного водоснабжения, повышение качества жизни.
Технические параметры проекта	Строительство сетей водоотведения с целью подключения индивидуальных частных домов: • подключение потребителей п. Дивный • подключение потребителей в п. Ст. Вартовск
Необходимые капитальные затраты, млн. руб.	Всего за весь период: 109,00
	в том числе:
	2016 г.: 12,00
	2017 г.: 12,00
	2018 г.: 12,00
	2019 г.: 12,00
	2020 г.: 12,00
	2021 г.: 12,00
	2022-2035 гг.: 37,00
Срок реализации проекта, год	2016-2031
Ожидаемый эффект, млн. руб./год	Без прямого эффекта. Увеличение охвата потребителей услугой централизованного водоотведения, повышение качества жизни.
Срок получения эффекта, год	с 2017
Срок окупаемости проекта, лет	

Наименование проекта: Реконструкция существующих КОС

Наименование характеристики	Описание (значение) показателя
Краткое описание проекта	Реконструкция существующих КОС, в т. ч. иловые поля (включая замену и модернизацию оборудования)
Цель проекта	Увеличение охвата потребителей услугой централизованного водоотведения, повышение качества очистки хозяйственно-бытовых сточных вод. Уменьшение количества штрафов за нарушение экологического законодательства.
Технические параметры проекта	Реконструкция существующих КОС, в т. ч. иловые поля (включая замену и модернизацию оборудования)
Необходимые капитальные затраты, млн. руб.	Всего за весь период: 53,07
	в том числе:
	2016 г.: 29,00
	2017 г.: 24,07
	2018 г.:
	2019 г.:
	2020 г.:
	2021 г.:
	2022-2035 гг.:
Срок реализации проекта, год	2016-2017
Ожидаемый эффект, млн. руб./год	Без прямого эффекта. Увеличение охвата потребителей услугой централизованного водоотведения, повышение качества жизни. Уменьшение количества штрафов за нарушение экологического законодательства.
Срок получения эффекта, год	2018
Срок окупаемости проекта, лет	

Наименование проекта: Реконструкция самотечного коллектора Ø1500 от ул. 6П до ГКНС-1А

Наименование характеристики	Описание (значение) показателя
Краткое описание проекта	Реконструкция самотечного коллектора Ø1500 от ул. 6П до ГКНС-1А
Цель проекта	Снижение износа сетей, затрат на их ремонт. Уменьшение утечек сточных вод при транспортировке до КОС и авариях. Повышение надежности системы централизованного водоотведения.
Технические параметры проекта	Реконструкция самотечного коллектора Ø1500 от ул. 6П до ГКНС-1А
Необходимые капитальные затраты, млн. руб.	Всего за весь период: 31,33
	в том числе:
	2016 г.:
	2017 г.: 4,92
	2018 г.: 26,41
	2019 г.:
	2020 г.:
	2021 г.:
	2022-2035 гг.:
Срок реализации проекта, год	2017-2018
Ожидаемый эффект, млн. руб./год	Без прямого эффекта. Увеличение охвата потребителей услугой централизованного водоотведения, повышение качества жизни. Уменьшение количества штрафов за нарушение экологического законодательства.
Срок получения эффекта, год	2019
Срок окупаемости проекта, лет	

Наименование проекта: Реконструкция самотечного коллектора от КК-914/72 до ГКНС-3

Наименование характеристики	Описание (значение) показателя
Краткое описание проекта	Реконструкция самотечного коллектора от КК-914/72 до ГКНС-3
Цель проекта	Увеличение охвата потребителей услугой централизованного водоотведения. Увеличение пропускной способности сетей. Снижение износа сетей, затрат на их ремонт. Уменьшение потерь воды при транспортировке до потребителей и авариях.
Технические параметры проекта	Реконструкция самотечного коллектора от КК-914/72 до ГКНС-3
Необходимые капитальные затраты, млн. руб.	Всего за весь период: 60,59
	в том числе:
	2016 г.:
	2017 г.:
	2018 г.: 2,59
	2019 г.: 29,00
	2020 г.: 29,00
	2021 г.:
	2022-2035 гг.:
Срок реализации проекта, год	2018-2020
Ожидаемый эффект, млн. руб./год	Без прямого эффекта. Увеличение охвата потребителей услугой централизованного водоотведения, повышение качества жизни. Уменьшение количества штрафов за нарушение экологического законодательства.
Срок получения эффекта, год	2021
Срок окупаемости проекта, лет	

5.5. Обращение с твердыми коммунальными отходами

В связи с тем, что в соответствии со ст. 24.6 Федерального закона от 24.06.1998 №89-ФЗ «Об отходах производства и потребления» сбор, транспортирование, обработка, утилизация, обезвреживание, захоронение ТКО на территории субъекта Российской Федерации обеспечиваются региональным оператором в соответствии с региональной программой в области обращения с отходами и территориальной схемой обращения с отходами, а в настоящее время в Ханты-Мансийском автономном округе - Югре конкурсный отбор регионального оператора не проведен, и, соответственно, операторы по обращению с ТКО не определены, проекты в сфере обращения с ТКО не рассматриваются. (Письмо начальника Управления по природопользованию и экологии города Нижневартовска Туниекова А. А. от 31.10.2016 г. № 683/11-01).

5.6. Газоснабжение

Наименование проекта: Строительство пункта редуцирования газа

Наименование характеристики	Описание (значение) показателя
Краткое описание проекта	Строительство пункта редуцирования газа: • ПРГ «Старый Вартовск», квартал 35 производительностью 2 881 куб. м/ч; • ПРГ квартал К-9; • ПРГ квартал К-36.
Цель проекта	Увеличение охвата потребителей услугой централизованного газоснабжения
Технические параметры проекта	Строительство пункта редуцирования газа: • ПРГ «Старый Вартовск», квартал 35 производительностью 2 881 куб. м/ч; • ПРГ квартал К-9; • ПРГ квартал К-36.
Необходимые капитальные затраты, млн. руб.	Всего за весь период: 1,40
	в том числе:
	2016 г.:
	2017 г.:
	2018 г.:
	2019 г.: 700,00
	2020 г.: 700,00
	2021 г.:
	2022-2035 гг.:
Срок реализации проекта, год	2018-2019
Ожидаемый эффект, млн. руб./год	без прямого эффекта. Увеличение охвата потребителей услугой централизованного газоснабжения
Срок получения эффекта, год	с 2019
Срок окупаемости проекта, лет	

Наименование проекта: Строительство газопроводов высокого давления

Наименование характеристики	Описание (значение) показателя
Краткое описание проекта	Строительство газопроводов высокого давления 1,3 км
Цель проекта	Увеличение охвата потребителей услугой централизованного теплоснабжения
Технические параметры проекта	Строительство газопроводов высокого давления 1,3 км
Необходимые капитальные затраты, млн. руб.	Всего за весь период: 5,46
	в том числе:
	2016 г.:
	2017 г.:
	2018 г.:
	2019 г.: 2,73
	2020 г.: 2,73
	2021 г.:
	2022-2035 гг.:
Срок реализации проекта, год	2019-2020
Ожидаемый эффект, млн. руб./год	без прямого эффекта. Увеличение охвата потребителей услугой централизованного газоснабжения
Срок получения эффекта, год	с 2020
Срок окупаемости проекта, лет	

Наименование проекта: Строительство газопровода высокого давления первой категории от Нижневартовского газоперерабатывающего завода до проектируемого пункта редуцирования газа (ПРГ) «Старый Вартовск»

Наименование характеристики	Описание (значение) показателя
Краткое описание проекта	Строительство газопровода высокого давления первой категории от Нижневартовского газоперерабатывающего завода до проектируемого пункта редуцирования газа (ПРГ) «Старый Вартовск» с целью повышения надежности газоснабжения города диаметром 530 мм, протяженностью 23,9 км
Цель проекта	Увеличение охвата потребителей услугой централизованного газоснабжения. Увеличение надежности системы газоснабжения.
Технические параметры проекта	Строительство газопровода высокого давления первой категории от Нижневартовского газоперерабатывающего завода до проектируемого пункта редуцирования газа (ПРГ) «Старый Вартовск» с целью повышения надежности газоснабжения города диаметром 530 мм, протяженностью 23,9 км
Необходимые капитальные затраты, млн. руб.	Всего за весь период: 136,95
	в том числе:
	2016 г.:
	2017 г.:
	2018 г.:
	2019 г.:
	2020 г.:
	2021 г.:
	2022-2035 гг.: 136,95
Срок реализации проекта, год	2022-2035
Ожидаемый эффект, млн. руб./год	без прямого эффекта. Увеличение охвата потребителей услугой централизованного газоснабжения. Увеличение надежности системы газоснабжения.
Срок получения эффекта, год	с 2025
Срок окупаемости проекта, лет	

Наименование проекта: Строительство газопроводов высокого давления для подключения планируемой к размещению котельной ТКУ-1,8 в квартале 5П

Наименование характеристики	Описание (значение) показателя
Краткое описание проекта	Строительство газопроводов высокого давления для подключения планируемой к размещению котельной ТКУ-1,8 в квартале 5П диаметром 160-90 мм протяженностью 1,3 км, с установкой ПРГ в квартале К-9
Цель проекта	Увеличение охвата потребителей услугой централизованного газоснабжения. Увеличение надежности системы газоснабжения.
Технические параметры проекта	Строительство газопроводов высокого давления для подключения планируемой к размещению котельной ТКУ-1,8 в квартале 5П диаметром 160-90 мм протяженностью 1,3 км, с установкой ПРГ в квартале К-9
Необходимые капитальные затраты, млн. руб.	Всего за весь период: 6,32
	в том числе:
	2016 г.:
	2017 г.:
	2018 г.:
	2019 г.:
	2020 г.:
	2021 г.:
	2022-2035 гг.: 6,32
Срок реализации проекта, год	2021-2035
Ожидаемый эффект, млн. руб./год	без прямого эффекта. Увеличение охвата потребителей услугой централизованного газоснабжения. Увеличение надежности системы газоснабжения.
Срок получения эффекта, год	с 2022
Срок окупаемости проекта, лет	

Наименование проекта: Строительство газопровода среднего давления для подключения ФБУ ИЗ-86/1 УФСИН России по Ханты-Мансийскому автономному округу-Югре

Наименование характеристики	Описание (значение) показателя
Краткое описание проекта	Строительство газопровода среднего давления для подключения ФБУ ИЗ-86/1 УФСИН России по Ханты-Мансийскому автономному округу-Югре протяженностью 1,1 км с установкой ПРГ
Цель проекта	Увеличение охвата потребителей услугой централизованного газоснабжения. Увеличение надежности системы газоснабжения.
Технические параметры проекта	Строительство газопровода среднего давления для подключения ФБУ ИЗ-86/1 УФСИН России по Ханты-Мансийскому автономному округу-Югре протяженностью 1,1 км с установкой ПРГ
Необходимые капитальные затраты, млн. руб.	Всего за весь период: 4,97
	в том числе:
	2016 г.:
	2017 г.:
	2018 г.:
	2019 г.: 2,48
	2020 г.: 2,49
	2021 г.:
	2022-2035 гг.:
Срок реализации проекта, год	2019-2020
Ожидаемый эффект, млн. руб./год	без прямого эффекта. Увеличение охвата потребителей услугой централизованного газоснабжения. Увеличение надежности системы газоснабжения.
Срок получения эффекта, год	с 2021
Срок окупаемости проекта, лет	

Наименование проекта: Строительство газопровода среднего давления от ПРГ "Старый Вартовск" к котельной пос. Рыбзавод

Наименование характеристики	Описание (значение) показателя
Краткое описание проекта	Строительство газопровода среднего давления от ПРГ "Старый Вартовск" к котельной пос. Рыбзавод диаметром 300 мм, протяженностью 1,8 км
Цель проекта	Увеличение охвата потребителей услугой централизованного газоснабжения. Увеличение надежности системы газоснабжения.
Технические параметры проекта	Строительство газопровода среднего давления от ПРГ "Старый Вартовск" к котельной пос. Рыбзавод диаметром 300 мм, протяженностью 1,8 км
Необходимые капитальные затраты, млн. руб.	Всего за весь период: 8,14
	в том числе:
	2016 г.:
	2017 г.:
	2018 г.:
	2019 г.: 4,07
	2020 г.: 4,07
	2021 г.:
	2022-2035 гг.:
Срок реализации проекта, год	2019-2020
Ожидаемый эффект, млн. руб./год	без прямого эффекта. Увеличение охвата потребителей услугой централизованного газоснабжения. Увеличение надежности системы газоснабжения.
Срок получения эффекта, год	2021
Срок окупаемости проекта, лет	

Наименование проекта: Строительство дополнительного магистрального газопровода-отвода к ГРС-2 от МГВД «Нижневартовский газоперерабатывающий завод (НВГПЗ)-Парабель»

Наименование характеристики	Описание (значение) показателя
Краткое описание проекта	Строительство дополнительного магистрального газопровода-отвода к ГРС-2 от МГВД «Нижневартовский газоперерабатывающий завод (НВГПЗ)-Парабель» диаметром 325 мм, протяженностью 2 км
Цель проекта	Увеличение охвата потребителей услугой централизованного газоснабжения. Увеличение надежности системы газоснабжения.
Технические параметры проекта	Строительство дополнительного магистрального газопровода-отвода к ГРС-2 от МГВД «Нижневартовский газоперерабатывающий завод (НВГПЗ)-Парабель» диаметром 325 мм, протяженностью 2 км
Необходимые капитальные затраты, млн. руб.	Всего за весь период: 12,60
	в том числе:
	2016 г.:
	2017 г.:
	2018 г.:
	2019 г.:
	2020 г.:
	2021 г.:
	2022-2035 гг.: 12,60
Срок реализации проекта, год	2022-2035
Ожидаемый эффект, млн. руб./год	без прямого эффекта. Увеличение охвата потребителей услугой централизованного газоснабжения. Увеличение надежности системы газоснабжения.
Срок получения эффекта, год	после ввода в эксплуатацию
Срок окупаемости проекта, лет	

Наименование проекта: Строительство магистрального газопровода-отвода г. Нижневартовск-АГРС «г. Мегион»

Наименование характеристики	Описание (значение) показателя
Краткое описание проекта	Строительство магистрального газопровода-отвода г. Нижневартовск- АГРС «г. Мегион» диаметром 426 мм протяженностью в границах городского округа 2,6 км
Цель проекта	Увеличение охвата потребителей услугой централизованного газоснабжения. Увеличение надежности системы газоснабжения.
Технические параметры проекта	Строительство магистрального газопровода-отвода г. Нижневартовск- АГРС «г. Мегион» диаметром 426 мм протяженностью в границах городского округа 2,6 км
Необходимые капитальные затраты, млн. руб.	Всего за весь период: 16,38
	в том числе:
	2016 г.:
	2017 г.:
	2018 г.:
	2019 г.:
	2020 г.:
	2021 г.:
	2022-2035 гг.: 16,38
Срок реализации проекта, год	2022-2035
Ожидаемый эффект, млн. руб./год	без прямого эффекта. Увеличение охвата потребителей услугой централизованного газоснабжения. Увеличение надежности системы газоснабжения.
Срок получения эффекта, год	после ввода в эксплуатацию
Срок окупаемости проекта, лет	

Наименование проекта: Строительство газопровода высокого давления первой категории вдоль улицы Интернациональной от пересечения улицы Интернациональной и Зимней до памятника «Покорителям Самотлора»

Наименование характеристики	Описание (значение) показателя
Краткое описание проекта	Строительство газопровода высокого давления первой категории вдоль улицы Интернациональной от пересечения улицы Интернациональной и Зимней до памятника «Покорителям Самотлора».
Цель проекта	Увеличение охвата потребителей услугой централизованного газоснабжения. Газификация промышленных предприятий и МУП г. Нижневартовска «САТУ»
Технические параметры проекта	Строительство газопровода высокого давления первой категории вдоль улицы Интернациональной от пересечения улицы Интернациональной и Зимней до памятника «Покорителям Самотлора» диаметром 159 мм, протяженностью 2,2 км
Необходимые капитальные затраты, млн. руб.	Всего за весь период: 13,05
	в том числе:
	2016 г.:
	2017 г.:
	2018 г.:
	2019 г.:
	2020 г.:
	2021 г.:
	2022-2035 гг.: 13,05
Срок реализации проекта, год	2022-2035
Ожидаемый эффект, млн. руб./год	без прямого эффекта. Увеличение охвата потребителей услугой централизованного газоснабжения.
Срок получения эффекта, год	после ввода в эксплуатацию
Срок окупаемости проекта, лет	

Наименование проекта: Строительство газопровода высокого давления первой категории вдоль автомобильной дороги г. Нижневартовск-пгт. Излучинск от пересечения улицы Северной до дорожной развязки "Бегущая Лань" с целью закольцовки планируемого газопровода от НВГПЗ

Наименование характеристики	Описание (значение) показателя
Краткое описание проекта	Строительство газопровода высокого давления первой категории вдоль автомобильной дороги г. Нижневартовск-пгт. Излучинск от пересечения улицы Северной до дорожной развязки "Бегущая Лань" с целью закольцовки планируемого газопровода от НВГПЗ.
Цель проекта	Увеличение охвата потребителей услугой централизованного газоснабжения. Газификация промышленных предприятий и дачных участков.
Технические параметры проекта	Строительство газопровода высокого давления первой категории вдоль автомобильной дороги г. Нижневартовск-пгт. Излучинск от пересечения улицы Северной до дорожной развязки "Бегущая Лань" с целью закольцовки планируемого газопровода от НВГПЗ, а также с целью газификации промышленных предприятий и дачных участков диаметром 530 мм и протяженностью 1,5 км, диаметром 108 протяженностью 1,7 км
Необходимые капитальные затраты, млн. руб.	Всего за весь период: 17,30
	в том числе:
	2016 г.:
	2017 г.:
	2018 г.:
	2019 г.:
	2020 г.:
	2021 г.:
	2022-2035 гг.: 17,30
Срок реализации проекта, год	2022-2035
Ожидаемый эффект, млн. руб./год	без прямого эффекта. Увеличение охвата потребителей услугой централизованного газоснабжения.
Срок получения эффекта, год	После ввода в эксплуатацию
Срок окупаемости проекта, лет	

Продолжение на стр. 24.

Продолжение. Начало на стр. 9-23.

Наименование проекта: Строительство газопровода высокого давления первой категории вдоль улицы П-2 до района РЭБ Флота с целью газификации промышленных предприятий диаметром 219 мм, протяженностью 5,8 км

Наименование характеристики	Описание (значение) показателя
Краткое описание проекта	Строительство газопровода высокого давления первой категории вдоль улицы П-2 до района РЭБ Флота.
Цель проекта	Увеличение охвата потребителей услугой централизованного газоснабжения. Газификация промышленных предприятий.
Технические параметры проекта	Строительство газопровода высокого давления первой категории вдоль улицы П-2 до района РЭБ Флота с целью газификации промышленных предприятий диаметром 219 мм, протяженностью 5,8 км
Необходимые капитальные затраты, млн. руб.	Всего за весь период: 27,49
	в том числе:
	2016 г.:
	2017 г.:
	2018 г.:
	2019 г.:
	2020 г.:
	2021 г.:
	2022-2035 гг.: 27,49
Срок реализации проекта, год	2022-2035
Ожидаемый эффект, млн. руб./год	без прямого эффекта. Увеличение охвата потребителей услугой централизованного газоснабжения.
Срок получения эффекта, год	после ввода в эксплуатацию
Срок окупаемости проекта, лет	

Наименование проекта: Строительство газопровода высокого давления первой категории подключенного к планируемому газопроводу от НВГПЗ до микрорайона 14П

Наименование характеристики	Описание (значение) показателя
Краткое описание проекта	Строительство газопровода высокого давления первой категории подключенного к планируемому газопроводу от НВГПЗ до микрорайона 14П.
Цель проекта	Увеличение охвата потребителей услугой централизованного газоснабжения. Газификация дачных участков.
Технические параметры проекта	Строительство газопровода высокого давления первой категории подключенного к планируемому газопроводу от НВГПЗ до микрорайона 14П с целью газификации дачных участков диаметром 159 мм, протяженностью 6,8 км
Необходимые капитальные затраты, млн. руб.	Всего за весь период: 34,82
	в том числе:
	2016 г.:
	2017 г.:
	2018 г.:
	2019 г.:
	2020 г.:
	2021 г.:
	2022-2035 гг.: 34,82
Срок реализации проекта, год	2022-2035
Ожидаемый эффект, млн. руб./год	без прямого эффекта. Увеличение охвата потребителей услугой централизованного газоснабжения.
Срок получения эффекта, год	после ввода в эксплуатацию
Срок окупаемости проекта, лет	

Наименование проекта: Строительство газопроводов высокого давления для подключения планируемых котельных

Наименование характеристики	Описание (значение) показателя
Краткое описание проекта	Строительство газопроводов высокого давления для подключения планируемых котельных
Цель проекта	Увеличение охвата потребителей услугой централизованного газоснабжения.
Технические параметры проекта	Строительство газопроводов высокого давления для подключения планируемых котельных диаметром 160-90 мм протяженностью 1,4 км
Необходимые капитальные затраты, млн. руб.	Всего за весь период: 5,45
	в том числе:
	2016 г.:
	2017 г.:
	2018 г.:
	2019 г.:
	2020 г.:
	2021 г.:
	2022-2035 гг.: 5,45
Срок реализации проекта, год	2022-2035
Ожидаемый эффект, млн. руб./год	без прямого эффекта. Увеличение охвата потребителей услугой централизованного газоснабжения.
Срок получения эффекта, год	после ввода в эксплуатацию
Срок окупаемости проекта, лет	

Наименование проекта: Реконструкция ГРС-2

Наименование характеристики	Описание (значение) показателя
Краткое описание проекта	Реконструкция ГРС-2
Цель проекта	Обновление основных фондов. Увеличение пропускной способности. Увеличение охвата потребителей услугой централизованного газоснабжения.
Технические параметры проекта	Реконструкция ГРС-2
Необходимые капитальные затраты, млн. руб.	Всего за весь период: 386,70
	в том числе:
	2016 г.:
	2017 г.:
	2018 г.:
	2019 г.:
	2020 г.:
	2021 г.:
	2022-2035 гг.: 386,70
Срок реализации проекта, год	2022-2035
Ожидаемый эффект, млн. руб./год	без прямого эффекта. Увеличение охвата потребителей услугой централизованного газоснабжения.
Срок получения эффекта, год	после ввода в эксплуатацию
Срок окупаемости проекта, лет	

Наименование проекта: Замена участка газопровода среднего давления

Наименование характеристики	Описание (значение) показателя
Краткое описание проекта	Замена участка газопровода среднего давления Ø325×8 мм по ул. 5 П от ПК до ПК (L=250 м в год)
Цель проекта	Обновление основных фондов. Увеличение пропускной способности. Увеличение охвата потребителей услугой централизованного газоснабжения.
Технические параметры проекта	Замена участка газопровода среднего давления Ø325×8 мм по ул. 5 П от ПК до ПК (L=250 м в год)
Необходимые капитальные затраты, млн. руб.	Всего за весь период: 13,52
	в том числе:
	2016 г.: 4,27
	2017 г.: 4,51
	2018 г.: 4,74
	2019 г.:
	2020 г.:
	2021 г.:
	2022-2035 гг.:
Срок реализации проекта, год	2016-2018
Ожидаемый эффект, млн. руб./год	без прямого эффекта. Увеличение охвата потребителей услугой централизованного газоснабжения. Повышение надежности системы газоснабжения
Срок получения эффекта, год	2019
Срок окупаемости проекта, лет	

Наименование проекта: Ремонт изоляции газопровода высокого давления и среднего давления

Наименование характеристики	Описание (значение) показателя
Краткое описание проекта	Ремонт изоляции газопровода высокого давления Ø530 мм и Ø720 мм, среднего давления Ø325 мм
Цель проекта	Повышение надежности системы газоснабжения.
Технические параметры проекта	Ремонт изоляции газопровода высокого давления Ø530 мм и Ø720 мм, среднего давления Ø325 мм
Необходимые капитальные затраты, млн. руб.	Всего за весь период: 7,54
	в том числе:
	2016 г.: 2,24
	2017 г.: 2,51
	2018 г.: 2,79
	2019 г.:
	2020 г.:
	2021 г.:
	2022-2035 гг.:
Срок реализации проекта, год	2016-2018
Ожидаемый эффект, млн. руб./год	без прямого эффекта. Повышение надежности системы газоснабжения
Срок получения эффекта, год	2019
Срок окупаемости проекта, лет	

Наименование проекта: Ремонт и ревизия задвижек на газопроводах высокого, среднего и низкого давлений

Наименование характеристики	Описание (значение) показателя
Краткое описание проекта	Ремонт и ревизия задвижек на газопроводах высокого, среднего и низкого давлений (126 шт. в год)
Цель проекта	Повышение надежности системы газоснабжения.
Технические параметры проекта	Ремонт и ревизия задвижек на газопроводах высокого, среднего и низкого давлений (126 шт. в год)
Необходимые капитальные затраты, млн. руб.	Всего за весь период: 2,40
	в том числе:
	2016 г.: 0,74
	2017 г.: 0,80
	2018 г.: 0,86
	2019 г.:
	2020 г.:
	2021 г.:
	2022-2035 гг.:
Срок реализации проекта, год	2016-2018
Ожидаемый эффект, млн. руб./год	без прямого эффекта. Повышение надежности системы газоснабжения
Срок получения эффекта, год	2019
Срок окупаемости проекта, лет	

Наименование проекта: Замена задвижек на г/пр высокого и среднего давлений

Наименование характеристики	Описание (значение) показателя
Краткое описание проекта	Замена задвижек на г/пр высокого и среднего давлений
Цель проекта	Повышение надежности системы газоснабжения.
Технические параметры проекта	Замена задвижек (2 шт., Ду300мм) на г/пр высокого и среднего давлений.
Необходимые капитальные затраты, млн. руб.	Всего за весь период: 0,52
	в том числе:
	2016 г.: 0,52
	2017 г.:
	2018 г.:
	2019 г.:
	2020 г.:
	2021 г.:
	2022-2035 гг.:
Срок реализации проекта, год	2016
Ожидаемый эффект, млн. руб./год	без прямого эффекта. Повышение надежности системы газоснабжения
Срок получения эффекта, год	2017
Срок окупаемости проекта, лет	

Наименование проекта: Герметизация футляров на газопроводах-вводах в 1-2 мкр-х

Наименование характеристики	Описание (значение) показателя
Краткое описание проекта	Герметизация футляров на газопроводах-вводах в 1-2 мкр-х
Цель проекта	Повышение надежности системы газоснабжения.
Технические параметры проекта	Герметизация футляров на газопроводах-вводах в 1-2 мкр-х (50 шт.)
Необходимые капитальные затраты, млн. руб.	Всего за весь период: 0,85
	в том числе:
	2016 г.: 0,85
	2017 г.:
	2018 г.:
	2019 г.:
	2020 г.:
	2021 г.:
	2022-2035 гг.:
Срок реализации проекта, год	2016
Ожидаемый эффект, млн. руб./год	без прямого эффекта. Повышение надежности системы газоснабжения
Срок получения эффекта, год	2017
Срок окупаемости проекта, лет	

Наименование проекта: Изготовление знаков, пикетов на газопроводах высокого, среднего и низкого давлений

Наименование характеристики	Описание (значение) показателя
Краткое описание проекта	Изготовление знаков, пикетов на газопроводах высокого, среднего и низкого давлений
Цель проекта	Повышение надежности системы газоснабжения.
Технические параметры проекта	Изготовление знаков, пикетов на газопроводах высокого, среднего и низкого давлений (120 шт.)
Необходимые капитальные затраты, млн. руб.	Всего за весь период: 0,80
	в том числе:
	2016 г.: 0,80
	2017 г.:
	2018 г.:
	2019 г.:
	2020 г.:
	2021 г.:
	2022-2035 гг.:
Срок реализации проекта, год	2016
Ожидаемый эффект, млн. руб./год	без прямого эффекта. Повышение надежности системы газоснабжения
Срок получения эффекта, год	2017
Срок окупаемости проекта, лет	

6. Предложения по организации реализации инвестиционных проектов

Система организации реализации инвестиционных проектов, отраженных в Программе, включает в себя организационную схему вариантов реализации проектов, в том числе этапы согласования и утверждения инвестиционных проектов, выбор способа их реализации, проведение муниципальных конкурсных процедур, алгоритм мониторинга реализации проектов, оценку достижения соответствующих целевых индикаторов.

Основным принципом организации реализации проектов является сбалансированность интересов органов государственных власти Ханты-Мансийского автономного округа – Югры, органов местного самоуправления города Нижневартовска, предприятий и организаций различных форм собственности, принимающих участие в реализации проектов Программы.

Общий контроль за организацией реализации проектов осуществляет исполнительно-распорядительный орган местного самоуправления города Нижневартовска – администрация города Нижневартовска.

При реализации мероприятий Программы назначаются координаторы Программы, обеспечивающее общее управление реализацией конкретных мероприятий Программы. Координаторы Программы несут ответственность за своевременность и эффективность действий по реализации программных мероприятий, а также за достижение утвержденных значений целевых показателей эффективности развития систем коммунальной инфраструктуры города Нижневартовска.

Состав, предлагаемых к реализации в Программе проектов включает в себя:

– проекты, реализуемые действующими на территории организациями, в том числе регулируемыми;

– проекты, выставляемые на конкурс для привлечения сторонних инвесторов.

Основные достоинства и недостатки вариантов реализации проектов представлены в таблице 6.1.

Таблица 6.1 – Достоинства и недостатки вариантов реализации проектов

Виды проектов	Источник финансирования	Достоинства / Недостатки
Проекты, реализуемые действующими на территории организациями (за счет инвестиционных средств, в рамках программного развития территории)	Частные инвестиции, в том числе концессионная схема	Наиболее эффективная форма реализации проекта. Затраты и экономический эффект сосредоточены в рамках инвестора
Проекты, реализуемые действующими на территории регулируемыми организациями (в рамках заявок на технологическое присоединение к системам коммунальной инфраструктуры)	1) Наличие технической возможности подключения – плата заявителя. 2) Наличие технической возможности подключения с выпадающими доходами - инвестиционная программа за счет всего круга потребителей коммунального ресурса. 3) Отсутствие технической возможности подключения – индивидуальный проект – плата заявителя	Наличие выпадающих доходов – длительный цикл возмещения регулируемой организацией затраченных средств (1-2 года), в частности в отношении «льготной категории» заявителей
Проекты, реализуемые действующими на территории организациями (за счет бюджетных средств в рамках программного развития территории)	Бюджетные средства (муниципальные и государственные финансы)	Прямые затраты бюджетной системы за счет полного круга налогоплательщиков с отложенным социальным и экономическим эффектами (увеличение поступления от вновь созданных мощностей)

Проекты, финансирование которых осуществляется за счет муниципальных целевых бюджетных средств, подлежат ежегодному включению в состав расходной части бюджета города Нижневартовска. Проекты, финансирование которых осуществляется за счет государственных целевых бюджетных средств, подлежат ежегодному включению в состав расходной части бюджета соответствующего уровня, а также бюджета города Нижневартовска при условии реализации проекта в форме субвенций и субсидий от бюджета вышестоящего уровня. Определение исполнителя проекта осуществляется в соответствии с Федеральным законом от 05.04.2013 №44-ФЗ «О контрактной системе в сфере закупок товаров, работ, услуг для обеспечения государственных и муниципальных нужд».

Проекты, реализуемые за счет привлекаемых частных инвестиционных средств, в рамках программного развития территории города Нижневартовска, реализуется на основании действующей нормативно-правовой базы города Нижневартовска в сфере инвестиционной деятельности.

Проекты действующих регулируемых организаций, в рамках заявлений на технологическое присоединение к системам коммунальной инфраструктуры, при наличии технической возможности подключения, реализуются на основе заключаемых договоров на технологическое присоединение в установленные законодательством сроки в размере установленной платы за технологическое присоединение в отношении неограниченного круга лиц. Выпадающие доходы от реализации мероприятий по технологическому присоединению подлежат включению в инвестиционные программы регулируемых организаций на очередной период регулирования в соответствии со сроками рассмотрения таких программ. Внутрихозяйственными источниками финансирования данных мероприятий являются: амортизация, прибыль после уплаты налогов, внешние займы.

Проекты действующих регулируемых организаций, в рамках заявлений на технологическое присоединение к системам коммунальной инфраструктуры, при отсутствии технической возможности подключения, реализуются на основе заключаемых договоров на технологическое присоединение в установленные законодательством сроки в размере установленной платы за технологическое присоединение в отношении индивидуального проекта, включающего мероприятия по реконструкции, модернизации строительству, обеспечивающие техническую возможность подключения к действующей системе коммунальной инфраструктуры.

Порядок согласования и утверждения инвестиционных программ регулируемых организаций определяется следующими нормативно-правовыми актами:

- Постановлением Правительства РФ от 05.05.2014 №410 «О порядке согласования и утверждения инвестиционных программ организаций, осуществляющих регулируемые виды деятельности в сфере теплоснабжения, а также требований к составу и содержанию таких программ»;
- Постановлением Правительства РФ от 29.07.2013 №641 «Об инвестиционных и производственных программах организаций, осуществляющих деятельность в сфере водоснабжения и водоотведения»;
- Постановлением Правительства РФ от 01.12.2009 №977 «Об инвестиционных программах субъектов электроэнергетики».
- Постановлением Правительства РФ от 16.05.2016 №424 «Об утверждении порядка разработки, согласования, утверждения и корректировки инвестиционных и производственных программ в области обращения с твердыми коммунальными отходами, в том числе порядка определения плановых и фактических значений показателей эффективности объектов, используемых для обработки, обезвреживания и захоронения твердых коммунальных отходов».

Исполнение обязательств регулируемыми организациями по заключаемым договорам на технологическое присоединение осуществляется в рамках хозяйственного или подрядного способа в соответствии с требованиями Федерального закона от 18.07.2011 №223-ФЗ «О закупках товаров, работ, услуг отдельными видами юридических лиц».

7. Обоснование использования в качестве источников финансирования инвестиционных проектов тарифов, платы за подключение (технологическое присоединение) объектов капитального строительства к системам коммунальной инфраструктуры

На момент разработки Программы сформированы следующие инвестиционные программы основных организаций по соответствующим коммунальным системам:

- инвестиционная программа ПАО «Городские электрические сети» на 2012-2017 годы, утвержденная приказом Департамента жилищно-коммунального комплекса и энергетики Ханты-Мансийского автономного округа – Югры от 04.09.2015 №99-п;
- инвестиционная программа АО «Тюменьэнерго» на 2015-2019 годы, утвержденная приказом Минэнерго РФ от 05.11.2014 №820;
- проект инвестиционной программы по развитию системы теплоснабжения МУП города Нижневартовска «Теплоснабжение» на 2016-2020 годы;
- проект инвестиционной программы МУП города Нижневартовска «Горводоканал» по развитию системы водоснабжения города Нижневартовска на 2016-2020 годы;
- проект инвестиционной программы МУП города Нижневартовска «Горводоканал» по развитию системы водоотведения города Нижневартовска на 2016-2020 годы.

В качестве основных источников финансирования инвестиционных проектов выступают: амортизация и прибыль в составе необходимой валовой выручки, плата за подключение к инженерным сетям, заемные средства, целевые бюджетные средства, а также средства частных инвесторов.

Возможный объем финансирования инвестиционных проектов за счет амортизации и прибыли определяется предельным уровнем тарифов организаций коммунального комплекса, а также мероприятиями по переоценке основных фондов. Финансирование инвестиционных проектов по подключению к инженерным сетям в рамках индивидуальных проектов покрывается платой за подключение, в отношении «льготной категории потребителей» – за счет включения выпадающих доходов в состав необходимой валовой выручки на последующие периоды регулирования в части непокрываемой «льготной» платой.

В связи с тем, что в соответствии со ст. 24.6 Федерального закона от 24.06.1998 №89~ФЗ «Об отходах производства и потребления» сбор, транспортирование, обработка, утилизация, обезвреживание, захоронение ТКО на территории субъекта Российской Федерации обеспечиваются региональным оператором в соответствии с региональной программой в области обращения с отходами и территориальной схемой обращения с отходами, а в настоящее время в Ханты-Мансийском автономном округе - Югре конкурсный отбор регионального оператора не проведен, и, соответственно, операторы по обращению с ТКО не определены, оценка проектов в сфере обращения с ТКО не рассматриваются. (Письмо начальника Управления по природопользованию и экологии города Нижневартовска Туниекова А. А. от 31.10.2016 г. № 683/11-01).

Оценка достаточности прогнозируемых уровней тарифов для финансирования инвестиционных проектов приведена в таблице 7.1.

Таблица 7.1 – Оценка достаточности прогнозируемых уровней тарифов для финансирования инвестиционных проектов Программы

№ п.	Наименование коммунальной системы/организации	Ед. изм.	2016	2017	2018	2019	2020	2021	2022-2035
1.	**ТЕПЛОСНАБЖЕНИЕ**								
1.1.	**МУП города Нижневартовска "Теплоснабжение"**								
	Оценка себестоимости:	*млн.руб.*	*2808,1*	*2550,8*	*2668,1*	*2780,2*	*2897,0*	*3018,6*	---
	Оценка размера амортизации	млн.руб.	196,5	193,9	202,8	211,3	220,2	229,5	4434,1
	Оценка размера прибыли	млн.руб.	32,7	29,3	30,6	31,9	33,3	34,7	670,0
1.2.	**Плановые источники финансирования ИП**	млн.руб.	**129,7**	**98,4**	**122,4**	**151,3**	**152,2**	**0,0**	**338,6**
	в том числе:								
	- амортизация	млн.руб.	129,7	98,4	122,4	151,3	152,2	0,0	338,6
	- прибыль	млн.руб.	0,0	0,0	0,0	0,0	0,0	0,0	0,0
1.3.	**Резерв (+), недостаток (-) тарифных источников финансирования**	**млн.руб.**	**99,5**	**124,8**	**111,1**	**92,0**	**101,3**	**264,1**	**4765,5**
	в том числе:								
	- амортизация	млн.руб.	66,8	95,5	80,4	60,0	68,0	229,5	4095,5
	- прибыль	млн.руб.	32,7	29,3	30,6	31,9	33,3	34,7	670,0
1.4.	**Коэффициент покрытия затрат на реализацию ИП тарифными источниками (k)**	k>=1 - достаточно; k<1 - не достаточно	1,77	2,27	1,91	1,61	1,67	---	15,07
	в том числе:								
	- амортизация		1,52	1,97	1,66	1,40	1,45	---	13,10
	- прибыль		---	---	---	---	---	---	---
2.	**ВОДОСНАБЖЕНИЕ**								
2.1.	**МУП города Нижневартовска "Горводоканал"**								
	Оценка себестоимости	*млн.руб.*	*621,2*	*647,4*	*677,2*	*705,6*	*735,3*	*766,1*	---
	Оценка размера амортизации	млн.руб.	105,3	105,3	110,1	114,8	119,6	124,6	2408,0
	Оценка размера прибыли	млн.руб.	19,8	32,1	33,6	35,0	36,5	38,0	734,1
2.2.	**Плановые источники финансирования ИП**	млн.руб.	**54,1**	**55,1**	**56,1**	**40,6**	**54,6**	**18,5**	**43,5**
	в том числе:								
	- амортизация	млн.руб.	51,6	52,8	53,8	39,5	53,5	18,5	43,5
	- прибыль	млн.руб.	2,5	2,3	2,3	1,1	1,1	0,0	0,0
2.3.	**Резерв (+), недостаток (-) тарифных источников финансирования**	**млн.руб.**	**71,0**	**82,3**	**87,6**	**109,2**	**101,4**	**144,1**	**3098,6**
	в том числе:								
	- амортизация	млн.руб.	53,7	52,5	56,3	75,3	66,1	106,1	2364,5
	- прибыль	млн.руб.	17,3	29,8	31,3	33,9	35,4	38,0	734,1
2.4.	**Коэффициент покрытия затрат на реализацию ИП тарифными источниками (k)**	k>=1 - достаточно; k<1 - не достаточно	2,31	2,49	2,56	3,69	2,86	8,79	72,23
	в том числе:								
	- амортизация		2,04	1,99	2,05	2,91	2,24	6,74	55,36
	- прибыль		7,92	13,96	14,60	31,81	33,14	---	---
3.	**ВОДООТВЕДЕНИЕ**								
3.1.	**МУП города Нижневартовска "Горводоканал"**								
	Оценка себестоимости	*млн.руб.*	*528,3*	*521,9*	*545,9*	*568,8*	*592,7*	*617,6*	---
	Оценка размера амортизации	млн.руб.	53,5	54,9	57,4	59,8	62,4	65,0	1255,4

Продолжение на стр. 26.

Продолжение. Начало на стр. 9-25.

	Оценка размера прибыли	млн.руб.	24,5	25,9	27,1	28,2	29,4	30,7	592,3
3.2.	**Плановые источники финансирования ИП**	млн.руб.	**33,5**	**36,0**	**29,0**	**29,0**	**29,0**	**0,0**	**0,0**
	в том числе:								
	- амортизация	млн.руб.	31,0	32,9	25,6	25,5	25,5	0,0	0,0
	- прибыль	млн.руб.	2,5	3,1	3,4	3,5	3,5	0,0	0,0
3.3.	**Резерв (+), недостаток (-) тарифных источников финансирования**	**млн.руб.**	**44,5**	**44,8**	**55,5**	**59,1**	**62,8**	**95,6**	**1847,7**
	в том числе:								
	- амортизация	млн.руб.	22,5	22,0	31,8	34,3	36,9	65,0	1255,4
	- прибыль	млн.руб.	22,0	22,8	23,7	24,7	25,9	30,7	592,3
3.4.	**Коэффициент покрытия затрат на реализацию ИП тарифными источниками (k)**	k>=1 - достаточно; k<1 - не достаточно	2,33	2,24	2,91	3,04	3,16	---	---
	в том числе:								
	- амортизация		1,73	1,67	2,24	2,35	2,45	---	---
	- прибыль		9,80	8,35	7,97	8,07	8,40	---	---
4.	**ЭЛЕКТРОСНАБЖЕНИЕ**								
4.1.	**ПАО "Городские электрические сети"**								
	Оценка себестоимости	*млн.руб.*	*1378,9*	*1439,6*	*1505,8*	*1569,0*	*1634,9*	*1703,6*	---
	Оценка размера амортизации	млн.руб.	75,2	78,5	82,1	85,6	89,2	92,9	1795,3
	Оценка размера прибыли	млн.руб.	165,5	172,7	180,7	188,3	196,2	204,4	3950,4
4.2.	**Плановые источники финансирования ИП**	млн.руб.	**84,4**	**87,7**	**90,0**	**100,0**	**100,0**	**100,0**	**1600,0**
	в том числе:								
	- амортизация	млн.руб.	84,4	87,7	90,0	100,0	100,0	100,0	1600,0
	- прибыль	млн.руб.	0,0	0,0	0,0	0,0	0,0	0,0	0,0
4.3.	**Резерв (+), недостаток (-) тарифных источников финансирования**	**млн.руб.**	**156,3**	**163,6**	**172,8**	**173,9**	**185,4**	**197,3**	**4145,7**
	в том числе:								
	- амортизация	млн.руб.	-9,2	-9,2	-7,9	-14,4	-10,8	-7,1	195,3
	- прибыль	млн.руб.	165,5	172,7	180,7	188,3	196,2	204,4	3950,4
4.4.	**Коэффициент покрытия затрат на реализацию ИП тарифными источниками (k)**	k>=1 - достаточно; k<1 - не достаточно	2,85	2,86	2,92	2,74	2,85	2,97	3,59
	в том числе:								
	- амортизация		0,89	0,90	0,91	0,86	0,89	0,93	1,12
	- прибыль		---	---	---	---	---	---	---
5.	**ГАЗОСНАБЖЕНИЕ**								
5.1.	**ООО "Нижневартовскгаз"**								
	Оценка себестоимости	*млн.руб.*	*52,6*	*54,9*	*57,4*	*59,9*	*62,4*	*65,0*	---
	Оценка размера амортизации	млн.руб.	1,5	1,5	1,6	1,7	1,8	1,8	35,3
	Оценка размера прибыли	млн.руб.	7,9	6,6	6,9	7,2	7,5	7,8	150,7
5.2.	**Плановые источники финансирования ИП**	млн.руб.	**9,4**	**7,8**	**8,4**	**0,0**	**0,0**	**0,0**	**386,7**
	в том числе:								
	- амортизация	млн.руб.	9,4	7,8	8,4	0,0	0,0	0,0	386,7
	- прибыль	млн.руб.	0,0	0,0	0,0	0,0	0,0	0,0	0,0
5.3.	**Резерв (+), недостаток (-) тарифных источников финансирования**	**млн.руб.**	**0,0**	**0,3**	**0,1**	**8,9**	**9,2**	**9,6**	**-200,7**
	в том числе:								
	- амортизация	млн.руб.	-7,9	-6,3	-6,8	1,7	1,8	1,8	-351,4
	- прибыль	млн.руб.	7,9	6,6	6,9	7,2	7,5	7,8	150,7
5.4.	**Коэффициент покрытия затрат на реализацию ИП тарифными источниками (k)**	k>=1 - достаточно; k<1 - не достаточно	1,00	1,04	1,01	---	---	---	0,48
	в том числе:								
	- амортизация		0,16	0,20	0,19	---	---	---	0,09
	- прибыль		---	---	---	---	---	---	---

Сценарными условиями и основными параметрами прогноза социально-экономического развития РФ на 2017 год и плановый период 2018-2019 годы определены размеры индексации стоимости коммунальных услуг (включает два фактора – тарифы и объемы коммунальных услуг): 2017 год – 1,044, 2018 год – 1,046, 2019 год – 1,042. Технико-экономическими параметрами Программы допускается соответствующий рост тарифов на коммунальные услуги для населения по данным периодам с дальнейшей экстраполяцией их роста до 2035 годы в размере – 1,042 ежегодно. К основным тарифным составляющим, являющимся одновременно источниками финансирования инвестиционных проектов Программы, относится амортизация и прибыль регулируемых организаций. При увеличении тарифов на коммунальные услуги в пределах вышеуказанных темпов допустим рост текущих размеров амортизации и прибыли регулируемых организаций соответствующим образом. В табл. 7.1. представлено сопоставление размеров плановой амортизации и прибыли с необходимыми объемами финансирования инвестиционных проектов в разрезе этапов реализации Программы. Оценочная величина покрытия тарифом (тарифными составляющими) затрат на реализацию инвестиционных проектов (k) выражается следующим аналитическим коэффициентом:

$k = (A_{po}+Пр_{po})/З_{ип}$,

где: A_{po} – плановая величина амортизации регулируемой организации за год; $Пр_{po}$ - плановая величина прибыли регулируемой организации за год; $З_{ип}$ – совокупные затраты на реализацию инвестиционных проектов регулируемой организации за счет собственных источников финансирования за год. При k>=1 – величина тарифной составляющей является достаточной для финансирования инвестиционных проектов; при k<1 – величина тарифной составляющей является недостаточной для финансирования инвестиционных проектов организации.

В отношении регулируемых организаций рассчитаны следующие значения параметра – k:

1) МУП города Нижневартовска «Теплоснабжение» – на протяжении I этапа реализации Программы от 1,61 до 2,27, на протяжении II этапа реализации Программы – 15,07 (значительный запас величины источников финансирования). Прогнозируемые уровни тарифов, учтенные в Программе, полностью покрывают затраты, необходимые для реализации инвестиционных проектов.

2) МУП города Нижневартовска «Горводоканал» в части оказания услуг водоснабжения – на протяжении I этапа реализации Программы от 2,49 до 8,79, на протяжении II этапа реализации Программы – 72,23 (также значительный запас величины источников финансирования). Прогнозируемые уровни тарифов, учтенные в Программе, полностью покрывают затраты, необходимые для реализации инвестиционных проектов.

3) МУП города Нижневартовска «Горводоканал» в части оказания услуг водоотведения – на протяжении I этапа реализации Программы от 2,24 до 3,16. На II этапе реализации Программы финансирование инвестиционных проектов за счет собственных источников не предусматривается. Прогнозируемые уровни тарифов, учтенные в Программе, полностью покрывают затраты, необходимые для реализации инвестиционных проектов.

4) ПАО «Городские электрические сети» – на протяжении I этапа реализации Программы от 2,74 до 2,97, на протяжении II этапа реализации Программы – 3,59. Одновременно с этим, возможно наличие перекрестного финансирования инвестиционных проектов по двум источникам – при регулировании на соответствующий период при плановом недостатке средств по амортизационным отчислениям необходимо учитывать средства в счет плановой прибыли организации. Суммарный объем средств по данным источникам обеспечивает достаточную базу для финансирования инвестиционных проектов Программы на обоих этапах.

ООО «Нижневартовскгаз» – на протяжении I этапа реализации Программы от 1,00 до 1,04, на протяжении II этапа реализации Программы – 0,48. На I этапе реализации Программы также возможно наличие перекрестного финансирования инвестиционных проектов по источникам – амортизация, прибыль. При регулировании на соответствующий период возможный недостаток средств по амортизационным отчислениям покрывается плановой прибылью организации. Суммарный объем средств по двум источникам обеспечивает финансирование инвестиционных проектов Программы I-ого этапа в полном объеме. Оценка возможного недостатка собственных средств организации на II этапе реализации Программы подлежит дополнительному рассмотрению в 2021 году. В качестве источников (способов) покрытия дефицита могут выступать: корректировка состава, а также плановых сумм финансирования инвестиционных проектов (уточнение проектов, замена другими проектами, уточнение их сметной стоимости и др.) в соответствии с разделом 8 Программы, переоценка основных средств организации в соответствии с ее учетной политикой с целью приведения стоимости основных средств к текущей рыночной цене и увеличения плановой суммы амортизационных отчислений, а также перераспределение плановых сумм финансирования по источникам – амортизация, прибыль на другие источники финансирования – заемные средства, бюджетные средства.

Оценка минимального объема бюджетных средств, возможных к направлению на финансирование развития систем коммунальной инфраструктуры, проведена от текущего уровня (2016 год) финансирования мероприятий по созданию условий для развития коммунального хозяйства и повышения качества коммунальных услуг в городе Нижневартовске.

Оценка минимальной величины расходов бюджета города Нижневартовска, направляемых на развитие систем коммунальной инфраструктуры приведена в таблице 7.2.

Таблица 7.2 – Оценка минимальной величины расходов бюджета города Нижневартовска, направляемых на развитие систем коммунальной инфраструктуры

№ п.	Наименование коммунальной системы/организации	Ед. изм.	2016	2017	2018	2019	2020	2021	2022-2035
1	Бюджетные средства города Нижневартовска, направляемые на реализацию инвестиционных мероприятий в сфере коммунального хозяйства	млн. руб.	225,5	239,3	251,7	261,8	272,2	283,1	5386,0

8. Результаты оценки совокупного платежа граждан за коммунальные услуги и соответствие критериям доступности

Постановлением Правительства РФ от 30.04.2014 №400 определены основные принципы формирования индексов изменения размера платы граждан за коммунальные услуги в РФ. Распоряжением Правительства РФ от 30.04.2014 №718-р утверждены индексы изменения размера вносимой гражданами платы за коммунальные услуги в среднем по субъектам РФ и предельно допустимые отклонения по отдельным муниципальным образованиям от величины указанных индексов на период с 1 июля 2014 года по 2018 год. Постановлением Губернатора Ханты-Мансийского округа – Югры от 30.11.2015 №155 установлены предельные (максимальные) индексы изменения размера вносимой гражданами платы за коммунальные услуги для города Нижневартовска:

- 2016 год с 01 января по 30 июня – 0;
- 2016 год с 01 июля по 31 декабря – 7,0;
- 2017-2018 годы с 01 января по 30 июня – 0;
- 2017-2018 годы с 01 июля по 31 декабря – ($ИПЦ_{(g-1)}$ x K_g +0,6)+2,4, где $ИПЦ_{(g-1)}$ индекс потребительских цен согласно прогнозу социально-экономического развития РФ на год, предшествующий g-му году, на который рассчитываются индексы по субъектам РФ, K_g - понижающий (повышающий) коэффициент на соответствующий год долгосрочного периода, определяемый с учетом прогноза социально-экономического развития РФ.

Сценарными условиями и основными параметрами прогноза социально-экономического развития РФ на 2017 год и плановый период 2018-2019 годы определены размеры индекса стоимости коммунальных услуг: 2017 год – 1,044, 2018 год – 1,046, 2019 год – 1,042.

Действующие нормативы потребления коммунальных услуг установлены следующими нормативно-правовыми актами:

а) Приказом Департамента жилищно-коммунального комплекса и энергетики Ханты-Мансийского автономного округа – Югры от 09.12.2013 №26-нп «Об утверждении нормативов потребления коммунальных услуг по отоплению на территории муниципальных образований Ханты-Мансийского автономного округа – Югры».

б) Приказом Департамента жилищно-коммунального комплекса и энергетики Ханты-Мансийского автономного округа – Югры от 11.11.2013 №22-нп «Об установлении нормативов потребления коммунальных услуг по холодному и горячему водоснабжению и водоотведению на территории Ханты-Мансийского автономного округа – Югры».

в) Приказом Департамента жилищно-коммунального комплекса и энергетики Ханты-Мансийского автономного округа – Югры от 11.08.2014 №38-нп «О внесении изменений в приказ Департамента жилищно-коммунального комплекса и энергетики Ханты-Мансийского автономного округа - Югры от 11.11.2013 года №22-нп «Об установлении нормативов потребления коммунальных услуг по холодному и горячему водоснабжению и водоотведению на территории Ханты-Мансийского автономного округа – Югры».

г) Постановлением правительства Ханты-Мансийского автономного округа – Югры от 24.11.2012 №448-п «Об утверждении нормативов потребления коммунальных услуг по электроснабжению при отсутствии у потребителей приборов учета на территории Ханты-Мансийского автономного округа – Югры».

д) Постановлением правительства Ханты-Мансийского автономного округа – Югры от 06.08.2010 №185-п «Об утверждении нормативов потребления сжиженного углеводородного газа населением Ханты-Мансийского автономного округа – Югры при отсутствии приборов учета».

Нормативы потребления коммунальных услуг по отоплению, применяемые для расчета размера платы за коммунальную услугу при отсутствии приборов учета на территории города Нижневартовска приведены в таблице 8.1.

Таблица 8.1 – Нормативы потребления коммунальных услуг по отоплению, применяемые для расчета размера платы за коммунальную услугу при отсутствии приборов учета на территории города Нижневартовска

Категории жилых домов	Постройки до 1999 года включительно	Постройки после 1999 года
	Для жилых и нежилых помещений, Гкал на 1 м2 общей площади всех помещений в многоквартирном доме или жилом доме в месяц	Для жилых и нежилых помещений, Гкал на 1 м2 общей площади всех помещений в многоквартирном доме или жилом доме в месяц
1-этажные жилые дома	0,0400	0,0184
2-этажные жилые дома	0,0315	0,0157
3-этажные жилые дома	-	0,0154
3 - 4-этажные жилые дома	0,0212	-
4 - 5-этажные жилые дома	-	0,0134
6 - 7-этажные жилые дома	-	0,0124
5 - 9-этажные жилые дома	0,0212	-
8 - 9-этажные жилые дома	-	0,0119
10 - 11-этажные жилые дома	0,0200	0,0112
12 - 14-этажные жилые дома	0,0198	0,0107
16 этажей и более	0,0217	-

Нормативы потребления коммунальных услуг по холодному и горячему водоснабжению и водоотведению в жилых помещениях для собственников и пользователей жилых помещений в многоквартирных домах и жилых домов, применяемые для расчета размера платы за потребляемую коммунальную услугу при отсутствии приборов учета на территории Ханты-Мансийского автономного округа – Югры, для жилых помещений в многоквартирных домах и жилых домов, подключенных к системам централизованного водоснабжения приведены в таблице 8.2.

Таблица 8.2 – Нормативы потребления коммунальных услуг по холодному и горячему водоснабжению и водоотведению в жилых помещениях для собственников и пользователей жилых помещений в многоквартирных домах и жилых домов, применяемые для расчета размера платы за потребляемую коммунальную услугу при отсутствии приборов учета на территории Ханты-Мансийского автономного округа – Югры, для жилых помещений в многоквартирных домах и жилых домов, подключенных к системам централизованного водоснабжения (м3 на 1 человека в месяц)

Степень благоустройства жилищного фонда	Норматив холодного водоснабжения	Норматив горячего водоснабжения	Норматив водоотведения
Жилые дома с централизованным горячим водоснабжением при закрытых системах отопления			
Жилые дома с полным благоустройством высотой не выше 10 этажей	3,901	3,418	7,319
Жилые дома высотой 11 этажей и выше с полным благоустройством	4,763	3,885	8,648
Жилые дома квартирного типа с душами без ванн	3,707	3,127	6,834
Жилые дома квартирного типа без душа и без ванн	2,491	1,303	3,794
Жилые дома и общежития квартирного типа с ваннами и душевыми	3,901	3,418	7,319
Жилые дома и общежития коридорного типа с общими ванными и душевыми на этажах и в секциях	2,782	2,375	5,157
Жилые дома и общежития коридорного типа с блоками душевых на этажах и в секциях	2,290	1,637	3,927
Жилые дома и общежития коридорного типа без душевых и ванн	1,678	0,719	2,397
Жилые дома с централизованным горячим водоснабжением при открытых системах отопления			
Жилые дома с полным благоустройством высотой не выше 10 этажей	4,446	2,873	7,319
Жилые дома высотой 11 этажей и выше с полным благоустройством	5,382	3,266	8,648
Жилые дома квартирного типа с душами без ванн	4,208	2,626	6,834
Жилые дома квартирного типа без душа и без ванн	2,718	1,076	3,794
Жилые дома и общежития квартирного типа с ваннами и душевыми	4,446	2,873	7,319
Жилые дома и общежития коридорного типа с общими ваннами и блоками душевых на этажах и в секциях	3,155	2,002	5,157
Жилые дома и общежития коридорного типа с блоками душевых на этажах и в секциях	2,552	1,375	3,927
Жилые дома и общежития коридорного типа без душевых и ванн	1,802	0,595	2,397
Жилые дома без централизованного горячего водоснабжения			
Жилые дома и общежития квартирного типа с централизованным холодным водоснабжением, с централизованной или автономной канализацией с ваннами и душевыми, оборудованные различными водонагревательными устройствами	7,014	-	7,014
Жилые дома и общежития квартирного типа с централизованным холодным водоснабжением, с централизованной или автономной канализацией, без ванн, с душевыми, оборудованные различными водонагревательными устройствами	6,089	-	6,089
Жилые дома с централизованным холодным водоснабжением, с централизованной или автономной канализацией с ваннами, с душем, не оборудованные различными водонагревательными устройствами	5,323	-	5,323
Жилые дома с централизованным холодным водоснабжением, с централизованной или автономной канализацией, без ванн, с душем, не оборудованные различными водонагревательными устройствами	4,708	-	4,708
Жилые дома с централизованным холодным водоснабжением, с централизованной или автономной канализацией с ваннами, без душа, оборудованные различными водонагревательными устройствами	4,719	-	4,719
Жилые дома с централизованным холодным водоснабжением, с централизованной или автономной канализацией, с ваннами, без душа, не оборудованные различными водонагревательными устройствами	3,793	-	3,793
Жилые дома с централизованным холодным водоснабжением, с автономной канализацией, без ванн, без душа, оборудованные различными водонагревательными устройствами	3,474	-	3,474
Жилые дома с централизованным холодным водоснабжением, с автономной канализацией, без ванн, без душа, не оборудованные различными водонагревательными устройствами	3,178	-	3,178
Жилые дома только с холодным водоснабжением, без канализации	1,641	-	-
Жилые дома и общежития коридорного типа с блоками душевых на этажах и в секциях, оборудованные различными водонагревательными устройствами	3,927	-	3,927
Жилые дома и общежития коридорного типа без душевых и ванн	2,397	-	2,397

Нормативы потребления коммунальных услуг по холодному и горячему водоснабжению на общедомовые нужды для собственников и пользователей жилых помещений в многоквартирных домах, применяемые для расчета размера платы за потребляемую коммунальную услугу при отсутствии приборов учета на территории Ханты-Мансийского автономного округа – Югры приведены в таблице 8.3.

Таблица 8.3 – Нормативы потребления коммунальных услуг по холодному и горячему водоснабжению на общедомовые нужды для собственников и пользователей жилых помещений в многоквартирных домах, применяемые для расчета размера платы за потребляемую коммунальную услугу при отсутствии приборов учета на территории Ханты-Мансийского автономного округа – Югры

Норматив потребления холодного водоснабжения на общедомовые нужды для собственников и пользователей жилых помещений в многоквартирных домах	м3 на 1 м2 общей площади помещений, входящих в состав общего имущества в многоквартирном доме, в месяц	0,0270
Норматив потребления горячего водоснабжения на общедомовые нужды для собственников и пользователей жилых помещений в многоквартирных домах	м3 на 1 м2 общей площади помещений, входящих в состав общего имущества в многоквартирном доме, в месяц	0,0270
Общий норматив потребления водоснабжения на общедомовые нужды для собственников и пользователей жилых помещений в многоквартирных домах	м3 на 1 м2 общей площади помещений, входящих в состав общего имущества в многоквартирном доме, в месяц	0,0540

Нормативы потребления коммунальных услуг по электроснабжению собственниками и пользователями жилых помещений в многоквартирных домах и жилых домов приведены в таблице 8.4.

Таблица 8.4 – Нормативы потребления коммунальных услуг по электроснабжению собственниками и пользователями жилых помещений в многоквартирных домах и жилых домов

Количество комнат	Нормативы потребления электроэнергии кВт×ч в месяц на 1 человека при составе семьи				
	1 человек	2 человека	3 человека	4 человека	5 человек и более
1. При наличии газовой плиты					
1 комната	140	87	67	55	48
2 комнаты	181	112	87	71	62
3 комнаты	204	127	98	80	69
4 комнаты и более	221	137	106	86	75
2. При наличии электрической плиты					
1 комната	190	118	91	74	65
2 комнаты	224	139	108	87	76
3 комнаты	245	152	118	96	83
4 комнаты и более	260	161	125	101	88
3. При наличии электроводонагревателя					
71 кВт на 1 человека					

Нормативы потребления коммунальных услуг по электроснабжению на общедомовые нужды собственниками и пользователями жилых помещений в многоквартирных домах приведены в таблице 8.5.

Таблица 8.5 – Нормативы потребления коммунальных услуг по электроснабжению на общедомовые нужды собственниками и пользователями жилых помещений в многоквартирных домах

Характеристика жилищного фонда	Нормативы потребления электроэнергии, кВт×ч в месяц на 1 кв.м. общей площади помещений, входящих в состав общего имущества в многоквартирном доме
До 5 этажей	1,0
6-9 этажей	2,5
10-16 этажей и более	3,3

Нормативы потребления сжиженного углеводородного газа населением Ханты-Мансийского автономного округа – Югры при отсутствии приборов учета приведены в таблице 8.6.

Таблица 8.6 – Нормативы потребления сжиженного углеводородного газа населением Ханты-Мансийского автономного округа – Югры при отсутствии приборов учета

Характеристика потребителя сжиженного углеводородного газа	На 1 чел./мес. кг
При наличии в жилом помещении (квартира, жилой дом) газовой плиты и централизованного горячего водоснабжения	6,9
При наличии в жилом помещении (квартира, жилой дом) газовой плиты и газового водонагревателя	16,9
При наличии в жилом помещении (квартира, жилой дом) газовой плиты и отсутствии централизованного горячего водоснабжения и газового водонагревателя	10,4

Расчет платы за коммунальные услуги в январе 2016 года приведены в таблицах 8.7 – 8.9.

Таблица 8.7 – Расчет платы за коммунальные услуги (1 чел., 40 м2, жилой дом 5 этажный с водопроводом, ванной, с ЦВГС, стационарной электроплитой) январь 2016 года

Вид услуги	Тариф		Объем потребления		Расчет		Итог, руб.
	Индивид. потребление	ОДН		ОДН	Индивид. потребление	ОДН	
Водоотведение	33,68 руб / м3	---	7,319 м3 / чел	---	33,68 руб / м3 × 7,319 м3 / чел × 1 чел	---	246,5
Холодное водоснабжение	34,01 руб / м3	34,01 руб / м3	3,901 м3 / чел	0,027 м3 / м2	34,01 руб / м3 × 3,901 м3 / чел × 1 чел	34,01 руб / м3 × 0,027 м3 / м2 × 40 м2	169,4
Горячее водоснабжение	124,86 руб / м3	124,86 руб / м3	3,418 м3 / чел	0,027 м3 / м2	124,86 руб / м3 × 3,418 м3 / чел × 1 чел	124,86 руб / м3 × 0,027 м3 / м2 × 40 м2	561,62
Отопление	1435,22 руб / Гкал	---	0,021 Гкал / м2	---	1435,22 руб / Гкал × 0,021 Гкал / м2 × 40 м2	---	1205,59
Электроснабжение	1,71 руб / кВтч	1,71 руб / кВтч	108 кВтч / чел	1 кВтч / м2	1,71 руб / кВтч × 108 кВтч / чел × 1 чел	1,71 руб / кВтч × 1 кВтч / м2 × 40 м2	253,08
Итого							**2436,19**

Таблица 8.8 – Расчет платы за коммунальные услуги (2 чел., 60 м2, жилой дом 5 этажный с водопроводом, ванной, с ЦВГС, стационарной электроплитой) январь 2016 года

Вид услуги	Тариф		Объем потребления		Расчет		Итог, руб.
	Индивид. потребление	ОДН	Индивид. потребление	ОДН	Индивид. потребление	ОДН	
Водоотведение	33,68 руб / м3	---	7,319 м3 / чел	---	33,68 руб / м3 × 7,319 м3 / чел × 2 чел	---	493,01
Холодное водоснабжение	34,01 руб / м3	34,01 руб / м3	3,901 м3 / чел	0,027 м3 / м2	34,01 руб / м3 × 3,901 м3 / чел × 2 чел	34,01 руб / м3 × 0,027 м3 / м2 × 60 м2	320,44
Горячее водоснабжение	124,86 руб / м3	124,86 руб / м3	3,418 м3 / чел	0,027 м3 / м2	124,86 руб / м3 × 3,418 м3 / чел × 2 чел	124,86 руб / м3 × 0,027 м3 / м2 × 60 м2	1055,82
Отопление	1435,22 руб / Гкал	---	0,021 Гкал / м2	---	1435,22 руб / Гкал × 0,021 Гкал / м2 × 60 м2	---	1808,38
Электроснабжение	1,71 руб / кВтч	1,71 руб / кВтч	108 кВтч / чел	1 кВтч / м2	1,71 руб / кВтч × 108 кВтч / чел × 2 чел	1,71 руб / кВтч × 1 кВтч / м2 × 60 м2	471,96
Итого							**4149,61**

Таблица 8.9 – Расчет платы за коммунальные услуги (3 чел., 80 м2, жилой дом 5 этажный с водопроводом, ванной, с ЦВГС, стационарной электроплитой) январь 2016 года

Вид услуги	Тариф		Объем потребления		Расчет		Итог, руб.
	Индивид. потребление	ОДН	Индивид. потребление	ОДН	Индивид. потребление	ОДН	
Водоотведение	33,68 руб / м3	---	7,319 м3 / чел	---	33,68 руб / м3 × 7,319 м3 / чел × 3 чел	---	739,51
Холодное водоснабжение	34,01 руб / м3	34,01 руб / м3	3,901 м3 / чел	0,027 м3 / м2	34,01 руб / м3 × 3,901 м3 / чел × 3 чел	34,01 руб / м3 × 0,027 м3 / м2 × 80 м2	471,48
Горячее водоснабжение	124,86 руб / м3	124,86 руб / м3	3,418 м3 / чел	0,027 м3 / м2	124,86 руб / м3 × 3,418 м3 / чел × 3 чел	124,86 руб / м3 × 0,027 м3 / м2 × 80 м2	1550,01
Отопление	1435,22 руб / Гкал	---	0,021 Гкал / м2	---	1435,22 руб / Гкал × 0,021 Гкал / м2 × 80 м2	---	2411,17
Электроснабжение	1,71 руб / кВтч	1,71 руб / кВтч	108 кВтч / чел	1 кВтч / м2	1,71 руб / кВтч × 108 кВтч / чел × 3 чел	1,71 руб / кВтч × 1 кВтч / м2 × 80 м2	690,84
Итого							**5863,01**

К основным критериям, позволяющим оценить доступность для потребителей товаров и услуг коммунального комплекса, относятся:

- доля расходов на коммунальные услуги в совокупном доходе семьи;

Продолжение на стр. 28.

Продолжение. Начало на стр. 9-27.

- уровень собираемости платежей за коммунальные услуги;
- доля получателей субсидий на оплату коммунальных услуг в общей численности населения.

В отношении данных критериев определены следующие нормативные уровни:

- доля расходов на коммунальные услуги в совокупном доходе семьи – не более 11% (1/2 от предельной доли вносимой населением платы за жилищно-коммунальные услуги от совокупного дохода семьи – 22%);
- уровень собираемости платежей за коммунальные услуги – целевой уровень 98%;
- доля получателей субсидий на оплату коммунальных услуг в общей численности населения – не более 15%.

К последнему году основных этапов реализации Программы запланировано следующее увеличение тарифов на коммунальные услуги для населения:

- отопление - к 2021 году – 1736,7 руб./Гкал, к 2035 году – 3089,4 руб./Гкал;
- водоснабжение (питьевая вода) - к 2021 году – 43,32 руб./м3, к 2035 году – 77,06 руб./м3;
- водоснабжение (горячее) - к 2021 году – 152,55 руб./м3, к 2035 году – 271,37 руб./м3;
- водоотведение - к 2021 году – 41,82 руб./м3, к 2035 году – 74,38 руб./м3;
- электроснабжение - к 2021 году – 3,08 руб./кВтЧч, к 2035 году – 5,47 руб./кВтЧч.

Прогнозная динамика тарифов на коммунальные услуги для населения (на начало года) приведена в таблице 8.10

Таблица 8.10 – Прогнозная динамика тарифов на коммунальные услуги для населения (на начало года)

№ п/п	Наименование показателей	Ед. изм.	2015	2016	I этап					
					2017	2018	2019	2020	2021	(2017-2021)
1	Тариф на отопление	руб./Гкал	1325,23	1435,22	1478,02	1535,05	1599,52	1666,70	1736,70	1736,70
2	Тариф на питьевую воду	руб./м3	29,39	34,01	36,39	38,29	39,90	41,57	43,32	43,32
3	Тариф на горячую воду	руб./м3	113,28	124,86	129,95	135,46	140,50	146,40	152,55	152,55
4	Тариф на услуги водоотведения	руб./м3	30,11	33,68	35,08	36,96	38,51	40,13	41,82	41,82
5	Тариф на электрическую энергию	руб./кВт×ч	2,25	2,44	2,58	2,72	2,83	2,95	3,08	3,08
6	Индекс изменения платы за коммунальные услуги		1,075	1,064	1,046	1,042	1,042	1,042	1,042	1,233

№ п/п	Наименование показателей	Ед. изм.	II этап														
			2022	2023	2024	2025	2026	2027	2028	2029	2030	2031	2032	2033	2034	2035	(2022-2035)
1	Тариф на отопление	руб./Гкал	1809,65	1885,65	1964,85	2047,37	2133,36	2222,96	2316,33	2413,61	2514,98	2620,61	2730,68	2845,37	2964,87	3089,40	3 089,40
2	Тариф на питьевую воду	руб./м3	45,14	47,04	49,01	51,07	53,21	55,45	57,78	60,20	62,73	65,37	68,11	70,97	73,96	77,06	77,06
3	Тариф на горячую воду	руб./м3	158,96	165,63	172,59	179,84	187,39	195,26	203,46	212,01	220,91	230,19	239,86	249,93	260,43	271,37	271,37
4	Тариф на услуги водоотведения	руб./м3	43,57	45,40	47,31	49,30	51,37	53,52	55,77	58,11	60,55	63,10	65,75	68,51	71,39	74,38	74,38
5	Тариф на электрическую энергию	руб./кВт×ч	3,21	3,34	3,48	3,63	3,78	3,94	4,10	4,28	4,46	4,64	4,84	5,04	5,25	5,47	5,47
6	Индекс изменения платы за коммунальные услуги		1,042	1,042	1,042	1,042	1,042	1,042	1,042	1,042	1,042	1,042	1,042	1,042	1,042	1,042	1,779

Прогноз изменения среднего размера платы за коммунальные услуги приведён в таблице 8.11.

Таблица 8.11 – Прогноз изменения среднего размера платы за коммунальные услуги

№ п/п	Наименование показателей	Ед.изм.	2015	2016	I этап					
					2017	2018	2019	2020	2021	(2017-2021)
1	однокомнатная квартира (1 чел.)	руб./мес.	2 263,4	2436,2	2548,3	2655,3	2766,8	2883,0	3004,1	3004,1
2	двухкомнатная квартира (2 чел.)	руб./мес.	3 894,1	4149,6	4340,5	4522,8	4712,8	4910,7	5116,9	5116,9
3	трехкомнатная квартира (3 чел.)	руб./мес.	5 415,2	5863,0	6132,7	6390,3	6658,7	6938,3	7229,7	7229,7

№ п/п	Наименование показателей	Ед.изм.	II этап														
			2022	2023	2024	2025	2026	2027	2028	2029	2030	2031	2032	2033	2034	2035	(2022-2035)
1	однокомнатная квартира (1 чел.)	руб./мес.	3130,3	3261,7	3398,7	3541,5	3690,2	3845,2	4006,7	4175,0	4350,3	4533,1	4723,4	4921,8	5128,5	5343,9	5343,9
2	двухкомнатная квартира (2 чел.)	руб./мес.	5331,8	5555,8	5789,1	6032,3	6285,6	6549,6	6824,7	7111,3	7410,0	7721,2	8045,5	8383,4	8735,5	9102,4	9102,4
3	трехкомнатная квартира (3 чел.)	руб./мес.	7533,4	7849,8	8179,5	8523,0	8881,0	9254,0	9642,7	10047,6	10469,6	10909,4	11367,6	11845,0	12342,5	12860,9	12860,9

Критерии доступности реализации Программы для населения приведены в таблице 8.12.

Таблица 8.12 – Критерии доступности реализации Программы для населения

№ п/п	Наименование показателей	Ед. изм.	2015	2016 (базовый)	I этап					
					2017	2018	2019	2020	2021	(2017-2021)
1	**Доля расходов на коммунальные услуги в совокупном доходе семьи**									
1.1	**- однокомнатная квартира (1 чел.)**	%	5,80%	5,88%	5,80%	5,67%	5,66%	5,65%	5,65%	5,65%
	отклонение от 2015 года	%		*0,08%*	*0,00%*	*-0,13%*	*-0,15%*	*-0,15%*	*-0,16%*	
	отклонение от нормативного уровня (не более 11%)	%	*-5,2%*	*-5,1%*	*-5,2%*	*-5,3%*	*-5,3%*	*-5,3%*	*-5,4%*	
1.2	**- двухкомнатная квартира (2 чел., оба работающие)**	%	4,99%	5,01%	4,94%	4,83%	4,82%	4,81%	4,81%	4,81%
	отклонение от 2015 года	%		*0,02%*	*-0,05%*	*-0,16%*	*-0,17%*	*-0,18%*	*-0,18%*	
	отклонение от нормативного уровня (не более 11%)	%		*-6,0%*	*-6,1%*	*-6,2%*	*-6,2%*	*-6,2%*	*-6,2%*	
1.3	**- трехкомнатная квартира (3 чел., 2 работающих)**	%	6,94%	7,08%	6,98%	6,83%	6,81%	6,80%	6,79%	6,79%
	отклонение от 2015 года	%		*0,14%*	*0,04%*	*-0,12%*	*-0,13%*	*-0,14%*	*-0,15%*	
	отклонение от нормативного уровня (не более 11%)	%		*-3,9%*	*-4,0%*	*-4,2%*	*-4,2%*	*-4,2%*	*-4,2%*	
2	**Уровень собираемости платежей за коммунальные услуги**	%	94,3	94,3	94,5	94,5	95,0	95,5	96,0	96,0
	отклонение от 2015 года	%		*0,0*	*0,2*	*0,2*	*0,7*	*1,2*	*1,7*	
	отклонение от целевого уровня (не менее 95%)	%	*-0,7*	*-0,7*	*-0,5*	*-0,5*	*0,0*	*0,5*	*1,0*	
3	**Доля получателей субсидий на оплату коммунальных услуг в общей численности населения**	%	16,8%	16,6%	16,4%	16,3%	15,9%	15,5%	15,2%	15,2%
	отклонение от 2015 года	%		*-0,2%*	*-0,4%*	*-0,5%*	*-0,9%*	*-1,3%*	*-1,5%*	
	отклонение от целевого уровня (не более 15%)	%	*1,8%*	*1,6%*	*1,4%*	*1,3%*	*0,9%*	*0,5%*	*0,2%*	

№ п/п	Наименование показателей	Ед.изм.	II этап														
			2022	2023	2024	2025	2026	2027	2028	2029	2030	2031	2032	2033	2034	2035	(2022-2035)
1	**Доля расходов на коммунальные услуги в совокупном доходе семьи**																

1.1	**- однокомнатная квартира (1 чел.)**	%	5,64%	5,63%	5,63%	5,62%	5,62%	5,61%	5,60%	5,60%	5,59%	5,60%	5,59%	5,59%	5,59%	5,58%	5,58%
	отклонение от 2015 года	%	*-0,16%*	*-0,17%*	*-0,18%*	*-0,18%*	*-0,19%*	*-0,20%*	*-0,20%*	*-0,21%*	*-0,21%*	*-0,21%*	*-0,21%*	*-0,21%*	*-0,22%*	*-0,22%*	
	отклонение от нормативного уровня (не более 11%)	%	*-5,4%*	*-5,4%*	*-5,4%*	*-5,4%*	*-5,4%*	*-5,4%*	*-5,4%*	*-5,4%*	*-5,4%*	*-5,4%*	*-5,4%*	*-5,4%*	*-5,4%*	*-5,4%*	
1.2	**- двухкомнатная квартира (2 чел., оба работающие)**	%	4,80%	4,80%	4,79%	4,79%	4,78%	4,77%	4,77%	4,77%	4,76%	4,77%	4,76%	4,76%	4,76%	4,76%	4,76%
	отклонение от 2015 года	%	*-0,19%*	*-0,19%*	*-0,20%*	*-0,20%*	*-0,21%*	*-0,22%*	*-0,22%*	*-0,23%*	*-0,23%*	*-0,23%*	*-0,23%*	*-0,23%*	*-0,23%*	*-0,24%*	
	отклонение от нормативного уровня (не более 11%)	%	*-6,2%*	*-6,2%*	*-6,2%*	*-6,2%*	*-6,2%*	*-6,2%*	*-6,2%*	*-6,2%*	*-6,2%*	*-6,2%*	*-6,2%*	*-6,2%*	*-6,2%*	*-6,2%*	
1.3	**- трехкомнатная квартира (3 чел., 2 работающих)**	%	6,79%	6,78%	6,77%	6,76%	6,76%	6,74%	6,74%	6,73%	6,73%	6,73%	6,73%	6,73%	6,72%	6,72%	6,72%
	отклонение от 2015 года	%	*-0,16%*	*-0,16%*	*-0,17%*	*-0,18%*	*-0,18%*	*-0,20%*	*-0,20%*	*-0,21%*	*-0,21%*	*-0,21%*	*-0,22%*	*-0,21%*	*-0,22%*	*-0,22%*	
	отклонение от нормативного уровня (не более 11%)	%	*-4,2%*	*-4,2%*	*-4,2%*	*-4,2%*	*-4,2%*	*-4,3%*	*-4,3%*	*-4,3%*	*-4,3%*	*-4,3%*	*-4,3%*	*-4,3%*	*-4,3%*	*-4,3%*	
2	**Уровень собираемости платежей за коммунальные услуги**	%	97,0	97,5	98,0	98,0	98,0	98,0	98,0	98,0	98,0	98,0	98,0	98,0	98,0	98,0	98,0
	отклонение от 2015 года	%	*2,7*	*3,2*	*3,7*	*3,7*	*3,7*	*3,7*	*3,7*	*3,7*	*3,7*	*3,7*	*3,7*	*3,7*	*3,7*	*3,7*	
	отклонение от целевого уровня (не менее 95%)	%	*2,0*	*2,5*	*3,0*	*3,0*	*3,0*	*3,0*	*3,0*	*3,0*	*3,0*	*3,0*	*3,0*	*3,0*	*3,0*	*3,0*	
3	**Доля получателей субсидий на оплату коммунальных услуг в общей численности населения**	%	15,0%	14,8%	14,6%	14,4%	14,1%	13,9%	13,7%	13,5%	13,3%	13,2%	13,0%	12,8%	12,7%	12,6%	12,6%
	отклонение от 2015 года	%	*-1,8%*	*-2,0%*	*-2,2%*	*-2,4%*	*-2,6%*	*-2,8%*	*-3,0%*	*-3,2%*	*-3,4%*	*-3,6%*	*-3,8%*	*-3,9%*	*-4,1%*	*-4,2%*	
	отклонение от целевого уровня (не более 15%)	%	*0,0%*	*-0,2%*	*-0,4%*	*-0,6%*	*-0,9%*	*-1,1%*	*-1,3%*	*-1,5%*	*-1,7%*	*-1,8%*	*-2,0%*	*-2,2%*	*-2,3%*	*-2,4%*	

Средний размер коммунальных платежей составит:

- для одного проживающего в однокомнатной квартире, к 2021 году – 3004,1 руб. в месяц, к 2035 году – к 5343,9 руб. в месяц;
- для двух человек, проживающих в двухкомнатной квартире, к 2021 году – 5116,9 руб. в месяц, к 2035 году – к 9102,4 руб. в месяц;
- для трех человек, проживающих в трехкомнатной квартире, к 2021 году – 7229,7 руб. в месяц, к 2035 году – к 12860,9 руб. в месяц.

Результаты анализа прогнозной оценки доступности для населения товаров и услуг организаций коммунального комплекса являются положительными. В отношении всех оценочных критериев товары и услуги организаций коммунального комплекса на протяжении всего периода реализации программных мероприятий являются доступными. Это относится к сравнению, как с уровнем 2015 года, так и с оценочными нормативными уровнями. Заданные темпы изменения основных показателей (среднедушевого дохода, тарифов на коммунальные услуги) не ухудшают текущую ситуацию (2015 год) по доступности товаров и услуг коммунального комплекса. Расчетные значения 4-х критериев на протяжении всех периодов реализации программных мероприятий отклоняются в положительную сторону с существенным запасом, что позволяет сделать вывод о допустимости индексации тарифов на коммунальные услуги в соответствие с заданными темпами.

9. Прогнозируемые расходы бюджетов всех уровней на оказание мер социальной поддержки, в том числе предоставление отдельным категориям граждан субсидий на оплату жилого помещения и коммунальных услуг

В соответствии со ст.159 Жилищного Кодекса РФ гражданам предоставляются субсидии на оплату жилого помещения и коммунальных услуг, в случае если их расходы на оплату жилого помещения и коммунальных услуг, рассчитанные исходя из размера регионального стандарта нормативной площади жилого помещения, используемой для расчета субсидий, и размера регионального стандарта стоимости жилищно-коммунальных услуг, превышают величину, соответствующую максимально допустимой доле расходов граждан на оплату жилого помещения и коммунальных услуг в совокупном доходе семьи.

Размеры региональных стандартов нормативной площади жилого помещения, используемой для расчета субсидий, стоимости жилищно-коммунальных услуг и максимально допустимой доли расходов граждан на оплату жилого помещения и коммунальных услуг в совокупном доходе семьи устанавливаются субъектами РФ. Для семей со среднедушевым доходом ниже установленного прожиточного минимума максимально допустимая доля расходов уменьшается в соответствии с поправочным коэффициентом, равным отношению среднедушевого дохода семьи к прожиточному минимуму.

Субсидии предоставляются гражданам при отсутствии у них задолженности по оплате жилых помещений и коммунальных услуг или при заключении и (или) выполнении гражданами соглашений по ее погашению.

Субсидии предоставляются гражданам Правительством Ханты-Мансийского автономного округа – Югры.

Условия предоставления субсидий также регулируются постановлением Правительства РФ от 14.12.2005 №761 «О предоставлении субсидий на оплату жилого помещения и коммунальных услуг» и Законом Ханты-Мансийского автономного округа – Югры от 06.07.2005 №57-оз «О регулировании отдельных жилищных отношений в Ханты-Мансийском автономном округе – Югре».

Для расчета размера и предоставления субсидий на оплату жилого помещения и коммунальных услуг применяются:

- региональный стандарт нормативной площади жилого помещения, используемый для расчета субсидий на оплату жилого помещения и коммунальных услуг;
- региональный стандарт стоимости жилищно-коммунальных услуг, дифференцированный по муниципальным образованиям;
- региональный стандарт максимально допустимой доли расходов граждан на оплату жилого помещения и коммунальных услуг в совокупном доходе семьи.

Региональный стандарт нормативной площади жилого помещения, используемый для расчета субсидий на оплату жилого помещения и коммунальных услуг, составляет:

- 40 м2 общей площади жилого помещения - на одиноко проживающего человека;
- 46 м2 общей площади жилого помещения - на семью из двух человек;
- 18 м2 общей площади жилого помещения - на одного человека в семье, состоящей из трех и более человек;
- 6 м2 жилой площади - на одного человека, проживающего в общежитии.

Региональные стандарты максимально допустимой доли расходов граждан на оплату жилого помещения и коммунальных услуг в совокупном доходе семьи, используемые для расчета субсидий на оплату жилого помещения и коммунальных услуг, на территории автономного округа установлены в следующих размерах:

- 0% - для граждан, среднедушевой доход в семьях которых составляет в месяц менее 0,5 величины прожиточного минимума, установленной в автономном округе;
- 5% - для граждан, среднедушевой доход в семьях которых составляет в месяц от 0,5 до 1,0 величины прожиточного минимума, установленной в автономном округе;
- 10% - для граждан, среднедушевой доход в семьях которых составляет в месяц от 1,0 до 1,5 величины прожиточного минимума, установленной в автономном округе;
- 15% - для граждан, среднедушевой доход в семьях которых составляет в месяц от 1,5 до 4,0 величины прожиточного минимума, установленной в автономном округе;
- 22% - для граждан, среднедушевой доход в семьях которых составляет в месяц свыше 4,0 величины прожиточного минимума, установленной в автономном округе.

Региональный стандарт стоимости жилищно-коммунальных услуг установлен Постановлением Правительства Ханты-Мансийского автономного округа – Югры от 14.12.2012 №505-п (ред. от 16.01.2015) «О региональных стандартах стоимости жилищно-коммунальных услуг».

Региональный стандарт стоимости жилищно-коммунальных услуг приведён в таблице 9.1.

Таблица 9.1 – Региональный стандарт стоимости жилищно-коммунальных услуг

Муниципальное образование	Региональные стандарты стоимости жилищно-коммунальных услуг по средним условиям городских округов и сельских поселений муниципальных образований автономного округа, руб. в месяц					
	многоквартирные жилые дома			индивидуальные жилые дома		
	на одиноко проживающего человека	на семью из двух человек	на одного члена семьи, состоящей из трех и более человек	на одиноко проживающего человека	на семью из двух человек	на одного члена семьи, состоящей из трех и более человек
город Нижневартовск	4590,29	6016,20	2533,27	2144,32	2704,12	1108,54

Размер совокупных субсидий населению на оплату жилого помещения и коммунальных услуг с учетом прогнозной динамики изменения числа семей - получателей субсидий на оплату жилого помещения и коммунальных услуг, а также индекса изменения платы за коммунальные услуги, к 2021 году запланирован на уровне 214,6 млн. руб., к 2035 году – 355,9 млн. руб.

Прогноз размера оказания социальной поддержки по оплате жилого помещения и коммунальных услуг по городу Нижневартовску приведён в таблице 9.2.

Таблица 9.2 – Прогноз размера оказания социальной поддержки по оплате жилого помещения и коммунальных услуг по городу Нижневартовску

Наименование показателей	Ед. изм.	2011	2012	2013	2014	2015	2016	I этап					
								2017	2018	2019	2020	2021	(2017-2021)
Число семей, получающих субсидии на оплату жилого помещения и коммунальных услуг	семей	5602	6215	5811	4972	4 947	4 922	4 898	4 873	4 849	4 825	4 801	4 801
Численность граждан, пользующихся социальной поддержкой по оплате жилого помещения и коммунальных услуг	чел.	41810	43716	44882	45418	45191	44965	44740	44516	44294	44072	43852	43852
Субсидии населению на оплату жилого помещения и коммунальных услуг	млн. руб.	180,9	196,8	202,8	157,6	168,6	178,5	185,7	192,6	199,7	207,0	214,6	999,6

Наименование показателей	Ед. изм.	II этап														
		2022	2023	2024	2025	2026	2027	2028	2029	2030	2031	2032	2033	2034	2035	(2022-2035)
Число семей, получающих субсидии на оплату жилого помещения и коммунальных услуг	семей	4 777	4 753	4 729	4 705	4 682	4 658	4 635	4 612	4 589	4 566	4 543	4 520	4 498	4 475	4 475
Численность граждан, пользующихся социальной поддержкой по оплате жилого помещения и коммунальных услуг	чел.	43633	43415	43198	42982	42767	42553	42340	42128	41918	41708	41500	41292	41086	40880	40880
Субсидии населению на оплату жилого помещения и коммунальных услуг	млн. руб.	222,5	230,7	239,2	248,0	257,1	266,6	276,4	286,5	297,1	308,0	319,4	331,1	343,3	355,9	3981,8

10. Описание возможных вариантов развития и технических решений по реализации Программы

10.1. Сценарные варианты технических решений для систем коммунальной инфраструктуры

Развитие систем коммунальной инфраструктуры города Нижневартовска на перспективу предусмотрено в Генеральном плане, соответствующих программах (инвестиционных, целевых, муниципальных, энергосбережения), Схемах теплоснабжения, водоснабжения, водоотведения и планах (капитального и текущего ремонта) предприятий коммунальной инфраструктуры и ресурсоснабжающих организаций. В данных документах предусматривается только один вариант перспективного развития. На основании предоставленных данных в Программе комплексного развития также на перспективу рассматривается один вариант развития систем коммунальной инфраструктуры.

10.1.1. Электроснабжение

Обоснование планируемых мероприятий в сфере электроснабжения представлено в таблице 10.1.1.1.

Продолжение на стр. 30.

Продолжение. Начало на стр. 9-29.

Таблица 10.1.1.1 – Обоснование планируемых мероприятий в сфере электроснабжения

№ п/п	Наименование направления/ проекта инвестиционной программы	Обоснование необходимости реализации проекта		
		решаемые задачи	режимно-балансовая необходимость	основание включения инвестиционного проекта в инвестиционную программу
	ПАО «Городские электрические сети»			
1	Приобретение специализированной техники и автотранспорта	Расширение автопарка в связи с увеличением электросетевого хозяйства, что требует дополнительных мощностей по их обслуживанию	Замена автотехники, находящейся в неудовлетворительном техническом состоянии, значительную часть времени простаивающую в ремонтах, дальнейшее проведение которых нецелесообразно	увеличение электросетевого хозяйства
2.	Реконструкция (перекладка) кабельных (воздушных) линий 10, 6, 0,4 кВ с увеличением сечения, с регистрацией изменений в технических и кадастровых паспортах ЭСК и внесении сведений о границах охранной зоны в документы государственного кадастрового учета	повышение энергетической эффективности и надежности существующих электросетевых объектов	увеличение сечения линий электропередач позволит снизить потери в электрических сетях	подтверждается необходимостью повышения надежности электроснабжения потребителей и повышением энергоэффективности
3.	Реконструкция п/с 35/6(10) кВ с заменой оборудования, установкой УКРМ высокого напряжения 6(10) кВ, устройств АЧР, ЧАПВ	Повышение энергетической эффективности и надежности существующих электросетевых объектов	установка УКРМ позволит снизить потери электрической мощности, замена оборудования повысит надежность электроснабжения	подтверждается программой компенсации реактивной мощности по г. Нижневартовску на 2013-2017 г.г. утвержденной заместителем Главы города, Тюменским РДУ и АО «Тюменьэнерго», программами технической модернизации и реконструкции, согласованные с администрацией города
4.	Реконструкция распределительных пунктов - 6(10) кВ (РП) с заменой оборудования, установкой УКРМ высокого напряжения 6(10) кВ, устройств АЧР, ЧАПВ.	повышение энергетической эффективности и надежности существующих электросетевых объектов	установка УКРМ позволит снизить потери электрической мощности, замена оборудования повысит надежность электроснабжения	подтверждается программой компенсации реактивной мощности по г.Нижневартовску на 2013-2017г.г. утвержденной заместителем Главы города, Тюменским РДУ и АО «Тюменьэнерго», программами технической модернизации и реконструкции, согласованные с администрацией города
5.	Реконструкция распределительных пунктов - 6(10) кВ (РП) с заменой оборудования, установкой УКРМ низкого напряжения 0,4 кВ, устройств АЧР, ЧАПВ.	повышение энергетической эффективности и надежности существующих электросетевых объектов	установка УКРМ позволит снизить потери электрической мощности, замена оборудования повысит надежность электроснабжения	подтверждается программой компенсации реактивной мощности по г.Нижневартовску на 2013-2017г.г. утвержденной заместителем Главы города, Тюменским РДУ и АО «Тюменьэнерго», программами технической модернизации и реконструкции, согласованные с администрацией города
6.	Реконструкция трансформаторных подстанций - 6(10)/0,4 кВ (ТП). Установка УКРМ низкого напряжения 0,4 кВ, замена оборудования РУ-6(10) кВ, РУ-0,4 кВ, трансформаторов.	повышение энергетической эффективности и надежности существующих электросетевых объектов	установка УКРМ позволит снизить потери электрической мощности, замена оборудования повысит надежность электроснабжения	подтверждается программой компенсации реактивной мощности по г.Нижневартовску на 2013-2017г.г. утвержденной заместителем Главы города, Тюменским РДУ и АО «Тюменьэнерго», программами технической модернизации и реконструкции, согласованные с администрацией города
7.	Строительство 2-х цепной распределительной ВЛ-6 кВ от ПС-35/6 кВ в районе панели 9 ЗПУ	устранение ограничения на потребление электроэнергии по существующим сетям и в перспективе нового строительства и увеличение пропускных показателей сетей в северной части в западного промузла	необходимость организация распределительной сети 6 кВ в районе панели 12 западного промузла	Необходимость инвестиционного проекта подтверждается задачами по энергосбережению и повышению энергетической эффективности системы электроснабжения города
8.	Магистральные сети 10 кВ ПС "Южная-РП-3/Х, ПС "Южная-ПС "Совхозная"	Освобождение территории для новой застройки 16 П мкр.	Физический износ существующих сетей, программа списания	подтверждается решением администрации города по замене изношенных сетей со сроком службы более 25 лет
9.	Схема развития системы электроснабжения г.Нижневартовска на период 2015-2020 гг.	определение основных направлений развития системы электроснабжения г.Нижневартовска на период 2015-2020 гг.	определение в перспективе дефицита электрической мощности на центрах питания, разработка мероприятий по устранению данного дефицита.	подтверждается окончанием актуальности проекта «Реконструкция электроснабжения г.Нижневартовска на развитие до 2015г.» утвержденным заместителем Главы города по строительству от 10.06.2009
10.	Строительство распределительных сетей 10 кВ от РП-1 панель 16, ЗПУ г. Нижневартовска	устранение ограничения на потребление электроэнергии по существующим сетям и в перспективе нового строительства и увеличение пропускных показателей сетей в северной части в западного промузла	снижение потерь в более коротких линиях электропередач 10 кВ по сравнению с существующими	Необходимость инвестиционного проекта подтверждается задачами по энергосбережению и повышению энергетической эффективности системы электроснабжения города
11.	Строительство 2-х цепной распред, ВЛИ-10 кВ в габаритах 35 кВ от жил/пос, УТТ-2 до ул, 9П	устранение ограничения на потребление электроэнергии по существующим сетям и в перспективе нового строительства и увеличение пропускных показателей сетей в западном промузле	снижение потерь в более коротких линиях электропередач 10 кВ по сравнению с существующими	подтверждается задачами по энергосбережению и повышению энергетической эффективности системы электроснабжения города
12.	Строительство 2-х цепной распред, ВЛ-10 кВ в габаритах 35 кВ от РП СТПС в старой части города	устранение ограничения на потребление электроэнергии по существующим сетям и в перспективе нового строительства и увеличение пропускных показателей сетей в старой части города	замена существующей ВЛ-10 кв ф.9,10 РП СТПС в результате физического износа согласно программы списания	подтверждается решением администрации города по замене изношенных сетей со сроком службы более 25 лет
13.	Прокладка КЛ-10кВ от РП-3/Х до ТП 71/Х	Освобождение территории для новой застройки 16 П мкр.	Физический износ существующих сетей, программа списания	подтверждается решением администрации города по замене изношенных сетей со сроком службы более 25 лет
14.	Строительство ПС 35/10 кВ в старой части города (ПС 35/10 кВ "Совхозная")	устранение ограничения на потребление электроэнергии по существующим сетям и в перспективе нового строительства и увеличения пропускных показателей сетей в старой части города	Замена существующей ПС 35/10 кв Совхозная в результате физического износа	подтверждается решением администрации города по замене изношенных сетей со сроком службы более 25 лет
15.	Строительство БКТП-2 пан,18 6/0,4 кВ	устранение ограничения на потребление электроэнергии по существующим сетям и в перспективе нового строительства и увеличения пропускных показателей сетей в западном промузле	снижение потерь в более коротких линиях электропередач 10 и 0,4 кВ по сравнению с существующими и снижения потерь электроэнергии путем загрузки трансформаторов до номинальной мощности	подтверждается задачами по энергосбережению и повышению энергетической эффективности системы электроснабжения города
16.	Распределительные сети 10 кВ от ТП 10/0,4 кВ в районе панели 16 ЗПУ	перспектива нового строительства для развития панели №16	для равномерного распределения нагрузок и создания новых источников электроснабжения СПУ, ЗПУ, КСЗ 2 очереди строительства	подтверждается задачами по энергосбережению и повышению энергетической эффективности системы электроснабжения города
17.	Распределительные сети 10 кВ от РП-10 кВ СПУ	перспектива нового строительства для развития северного промузла	создания новых источников электроснабжения СПУ, ЗПУ, КСЗ 2 очереди строительства	подтверждается задачами по энергосбережению и повышению энергетической эффективности системы электроснабжения города
18.	Строительство БКТП-3 пан,17 6/0,4 кВ	Устранение ограничения на потребление электроэнергии по существующим сетям и в перспективе нового строительства и увеличения пропускных показателей сетей в западном промузле	снижение потерь в более коротких линиях электропередач 10 и 0,4 кВ по сравнению с существующими и снижения потерь электроэнергии путем загрузки трансформаторов до номинальной мощности	подтверждается задачами по энергосбережению и повышению энергетической эффективности системы электроснабжения города
19.	Строительство резервного питания РП "Совхоз"	перспектива нового строительства в восточном планировочном районе	Снос и списание существующих ВЛ-10 кВ ф.15,24 ПС Обская-РП"Совхоз"	Прогноз ввода жилья на 2015г-2020годы от 10.03.2015г.Администрации города Нижневартовска
20.	Строительство 2-х цепной распред, ВЛ-10 кВ в габаритах 35 кВ в северном промузле с подключением к РППП-2С	перспектива нового строительства для развития северного промузла	создание новых источников электроснабжения СПУ,ЗПУ,КСЗ 2 очереди строительства	подтверждается задачами по энергосбережению и повышению энергетической эффективности системы электроснабжения города
21.	Строительство 2-х цепной распред, ВЛ-10 кВ в габаритах 35 кВ с кабельным выходом от п/с Энергонефть	устранение ограничения на потребление электроэнергии по существующим сетям и в перспективе нового строительства и увеличения пропускных показателей сетей в западном промузле	снижение потерь в более коротких линиях электропередач 10 кВ по сравнению с существующими	подтверждается задачами по энергосбережению и повышению энергетической эффективности системы электроснабжения города
22.	Строительство сетей 10 кВ до РП-10 кВ СПУ	перспектива нового строительства для развития северного промузла	создание новых источников электроснабжения СПУ,ЗПУ,КСЗ 2 очереди строительства	подтверждается задачами по энергосбережению и повышению энергетической эффективности системы электроснабжения города
23.	Строительство РП-10 кВ СПУ	перспектива нового строительства для развития северного промузла	создание новых источников электроснабжения СПУ,ЗПУ,КСЗ 2 очереди строительства	подтверждается задачами по энергосбережению и повышению энергетической эффективности системы электроснабжения города
24.	Прокладка 1КЛ-6 кВ от ПЛУ-2 и ПЛУ-3 фид.АТК-2 до БКТП-2 пан,17	устранение ограничения на потребление электроэнергии по существующим сетям и в перспективе нового строительства и увеличения пропускных показателей сетей в западном промузле	снижение потерь в более коротких линиях электропередач 10 кВ по сравнению с существующими	подтверждается задачами по энергосбережению и повышению энергетической эффективности системы электроснабжения города
25.	Строительство БКТП-2 пан,17 6/0,4 кВ	устранение ограничения на потребление электроэнергии по существующим сетям и в перспективе нового строительства и увеличения пропускных показателей сетей в западном промузле	снижение потерь в более коротких линиях электропередач 10 кВ по сравнению с существующими	подтверждается задачами по энергосбережению и повышению энергетической эффективности системы электроснабжения города
26.	Прокладка 2КЛ-6 кВ от РППП-4 до БКТП-1 пан,23	устранение ограничения на потребление электроэнергии по существующим сетям и в перспективе нового строительства и увеличения пропускных показателей сетей в западном промузле	снижение потерь в более коротких линиях электропередач 10 кВ по сравнению с существующими	подтверждается задачами по энергосбережению и повышению энергетической эффективности системы электроснабжения города
27.	Строительство БКТП-1 пан,23 6/0,4 кВ	устранение ограничения на потребление электроэнергии по существующим сетям и в перспективе нового строительства и увеличения пропускных показателей сетей в западном промузле	снижение потерь в более коротких линиях электропередач 10 кВ по сравнению с существующими	подтверждается задачами по энергосбережению и повышению энергетической эффективности системы электроснабжения города
28.	Строительство РП-10 кВ (СТПС) в старой части города	устранение ограничения на потребление электроэнергии по существующим сетям и в перспективе нового строительства и увеличения пропускных показателей сетей в западном промузле	разделение питания существующих РП	подтверждается задачами по энергосбережению и повышению энергетической эффективности системы электроснабжения города;
	Прочее новое строительство			
29.	Внешнее электроснабжение квартала 21 Восточного планировочного района г. Нижневартовска, КЛ-10 кВ	создание технической возможности подключения к электрическим сетям вновь строящихся объектов жилья и соцкультбыта в ВПР	организация распределительной сети электроснабжения 10/0,4 кВ, соответствующей категории надежности в ВПР	постановлением Главы города от 14.03.2007 №189
30.	Внешнее электроснабжение квартала 21 Восточного планировочного района г. Нижневартовска, ТП-21/2, ТП-21/3, ТП-21/4, ТП-21/5, ТП-21/6	создание технической возможности подключения к электрическим сетям вновь строящихся объектов жилья и соцкультбыта в ВПР	организация распределительной сети электроснабжения 10/0,4 кВ, соответствующей категории надежности в ВПР	постановлением Главы города от 14.03.2007 №189

31.	Внешнее электроснабжение квартала 22 Восточного планировочного района г. Нижневартовска, прокладка кабельных линий 10 кВ до БКТП-22/2, БКТП-22/4,	создание технической возможности подключения к электрическим сетям вновь строящихся объектов жилья и соц-культбыта в ВПР	организация распределительной сети электроснабжения 10/0,4 кВ, соответствующей категории надежности в ВПР	постановлением Главы города от 14.03.2007 №189
32.	Внешнее электроснабжение квартала 22 Восточного планировочного района г. Нижневартовска, Строительство 10/0,4 кВ БКТП-22/2, БКТП-22/4,	создание технической возможности подключения к электрическим сетям вновь строящихся объектов жилья и соц-культбыта в ВПР	организация распределительной сети электроснабжения 10/0,4 кВ, соответствующей категории надежности в ВПР	постановлением Главы города от 14.03.2007 №189
33.	Электроснабжение 9А мкр, г. Нижневартовска, Строительство КЛ-10 кВ до ТП-23 (стр,)	создание технической возможности подключения новых потребителей в районе перспективной застройки квартала «Центральный», микрорайонов 9 и 9А	организация распределительной сети электроснабжения 10/0,4 кВ, соответствующей категории надежности в квартале «Центральный», микрорайонах 9 и 9А	постановлением Главы города от 22.05.2007 №448
34.	Электроснабжение 9А мкр, г. Нижневартовска, Строительство ТП-23 (стр,) 10/0,4 кВ,	создание технической возможности подключения новых потребителей в районе перспективной застройки квартала «Центральный», микрорайонов 9 и 9А	организация распределительной сети электроснабжения 10/0,4 кВ, соответствующей категории надежности в квартале «Центральный», микрорайонах 9 и 9А	постановлением Главы города от 22.05.2007 №448
35.	Электроснабжение квартала "Центральный" г. Нижневартовска, Строительство КЛ-10 кВ до ТП-28 (стр,)	создание технической возможности подключения новых потребителей в районе перспективной застройки квартала «Центральный», микрорайонов 9 и 9А	организация распределительной сети электроснабжения 10/0,4 кВ, соответствующей категории надежности в квартале «Центральный», микрорайонах 9 и 9А	постановлением Главы города от 22.05.2007 №448
36.	Электроснабжение квартала "Центральный" г. Нижневартовска, Строительство ТП-28 (стр,) 10/0,4 кВ,	создание технической возможности подключения новых потребителей в районе перспективной застройки квартала «Центральный», микрорайонов 9 и 9А	организация распределительной сети электроснабжения 10/0,4 кВ, соответствующей категории надежности в квартале «Центральный», микрорайонах 9 и 9А	постановлением Главы города от 22.05.2007 №448
37.	Электроснабжение квартала "Центральный" г. Нижневартовска, Строительство КЛ-10 кВ до ТП-26 (стр,)	создание технической возможности подключения новых потребителей в районе перспективной застройки квартала «Центральный», микрорайонов 9 и 9А	организация распределительной сети электроснабжения 10/0,4 кВ, соответствующей категории надежности в квартале «Центральный», микрорайонах 9 и 9А	постановлением Главы города от 22.05.2007 №448
38.	Электроснабжение квартала "Центральный" г. Нижневартовска, Строительство ТП-26 (стр,) 10/0,4 кВ,	создание технической возможности подключения новых потребителей в районе перспективной застройки квартала «Центральный», микрорайонов 9 и 9А	организация распределительной сети электроснабжения 10/0,4 кВ, соответствующей категории надежности в квартале «Центральный», микрорайонах 9 и 9А	постановлением Главы города от 22.05.2007 №448
39.	Электроснабжение общественного центра 2-й очереди застройки г, Нижневартовска, Строительство РП 10/0,4 кВ в районе общественного центра 2-й очереди застройки.	создание технической возможности подключения к электрическим сетям вновь строящихся и существующих объектов соцкультбыта в районе общественного центра 2-й очереди застройки	организация распределительной сети электроснабжения 10/0,4 кВ, соответствующей категории надежности в районе общественного центра 2-й очереди застройки	подтверждается проектом «Реконструкция электроснабжения г.Нижневартовска на развитие до 2015г.» утвержденным заместителем Главы города по строительству от 10.06.2009, Распоряжением Главы г.Нижневартовска от 17.02.2009 №217-р
40.	Электроснабжение кварталов 25-26 ВПР г. Нижневартовска, Прокладка КЛ-10 кВ,	создание технической возможности подключения к электрическим сетям вновь строящихся объектов жилья и соц-культбыта в 25-26 кварталах ВПР	организация распределительной сети электроснабжения 10/0,4 кВ, соответствующей категории надежности в районе общественного центра 2-й очереди застройки	подтверждается постановлением администрации города от 15.02.2013 №216
41.	Электроснабжение общественного центра 2-й очереди застройки г. Нижневартовска, Прокладка КЛ-10 кВ	создание технической возможности подключения к электрическим сетям вновь строящихся и существующих объектов соцкультбыта в районе общественного центра 2-й очереди застройки	организация распределительной сети электроснабжения 10/0,4 кВ, соответствующей категории надежности в районе общественного центра 2-й очереди застройки	подтверждается проектом «Реконструкция электроснабжения г.Нижневартовска на развитие до 2015г.» утвержденным заместителем Главы города по строительству от 10.06.2009, Распоряжением Главы г.Нижневартовска от 17.02.2009 №217-р
42.	Электроснабжение общественного центра 2-й очереди застройки г. Нижневартовска, Строительство 10/0,4 кВ ТП-х/2, ТП-х/3,	создание технической возможности подключения к электрическим сетям вновь строящихся и существующих объектов соцкультбыта в районе общественного центра 2-й очереди застройки	организация распределительной сети электроснабжения 10/0,4 кВ, соответствующей категории надежности в районе общественного центра 2-й очереди застройки	подтверждается проектом «Реконструкция электроснабжения г.Нижневартовска на развитие до 2015г.» утвержденным заместителем Главы города по строительству от 10.06.2009, Распоряжением Главы г. Нижневартовска от 17.02.2009 №217-р
43.	Магистральные сети 10 кВ от ГПП-5 до РП-29	создание технической возможности подключения к электрическим сетям вновь строящихся объектов	взамен существующей ВЛ-10 кВ ГПП-5-РП-29,расположенной в зоне нового строительства 1 очереди Старого Вартовска	Прогноз ввода жилья на 2015г-2020годы от 10.03.2015г.Администрации города Нижневартовска
44.	Строительство РП-10 кВ Восточного объезда	перспектива нового строительства для развития зоны	создания новых источников электроснабжения ввиду их отсутствия СПУ,ЗПУ,КСЗ 2 очереди строительства	подтверждается задачами по энергосбережению и повышению энергетической эффективности системы электроснабжения города
45.	Электроснабжение кварталов 25-26 ВПР г. Нижневартовска, Строительство 10/0,4 кВ ТП-25/16, ТП-25/17, 25/18, ТП-26/18, ТП-26/19, ТП-26/20, ТП-26/21,	создание технической возможности подключения к электрическим сетям вновь строящихся объектов жилья и соц-культбыта в 25-26 кварталах ВПР	организация распределительной сети электроснабжения 10/0,4 кВ, соответствующей категории надежности в 25-26 кварталах ВПР	подтверждается постановлением администрации города от 15.02.2013 №216
46.	Электроснабжение котельной ВПР (IV оч. стр-ва) г. Нижневартовска, Прокладка КЛ-10 кВ до ТП-27/к,	создание технической возможности подключения к электрическим сетям вновь строящейся котельной в 27 квартале ВПР	организация распределительной сети электроснабжения 10/0,4 кВ, соответствующей категории надежности в 27 квартале ВПР	подтверждается постановлением администрации города от 15.02.2013 №216
47.	Электроснабжение котельной ВПР (IV оч. стр-ва) г. Нижневартовска, Строительство ТП-27/к 10/0,4 кВ,	создание технической возможности подключения к электрическим сетям вновь строящейся котельной в 27 квартале ВПР	организация распределительной сети электроснабжения 10/0,4 кВ, соответствующей категории надежности в 27 квартале ВПР	подтверждается постановлением администрации города от 15.02.2013 №216
48.	Электроснабжение прибрежной зоны г. Нижневартовска, прокладка кабельных линий 10 кВ до ТП-10/0,4 кВ ТП-П3, ТП-П8,	создание технической возможности подключения к электрическим сетям вновь строящихся и существующих объектов жилья и соцкультбыта в Прибрежной зоне города	организация распределительной сети электроснабжения 10/0,4 кВ, соответствующей категории надежности в Прибрежной зоне города	постановлением Главы города от 11.04.2008 №457
49.	Электроснабжение прибрежной зоны г. Нижневартовска, Строительство ТП-10/0,4 кВ ТП-П3, ТП-П8,	создание технической возможности подключения к электрическим сетям вновь строящихся и существующих объектов жилья и соцкультбыта в Прибрежной зоне города	организация распределительной сети электроснабжения 10/0,4 кВ, соответствующей категории надежности в Прибрежной зоне города	постановлением Главы города от 11.04.2008 №457
50.	Застройка Старого Вартовска 1 очередь, Электроснабжение кварталов В-1,2 - В-1,6, Прокладка 2КЛ-10 кВ,	создание технической возможности подключения к электрическим сетям вновь строящихся объектов жилья и соц-культбыта в квартале В-1.2 - В-1.6	организация распределительной сети электроснабжения 10/0,4 кВ, соответствующей категории надежности в квартале В-1.2 - В-1.6	постановлением Главы города от 09.01.2002 №1
51.	Застройка Старого Вартовска 1 очередь, Электроснабжение кварталов В-1,2 - В-1,6, Строительство ТП 10/0,4 кВ,	создание технической возможности подключения к электрическим сетям вновь строящихся объектов жилья и соц-культбыта в квартале В-1.2 - В-1.6	организация распределительной сети электроснабжения 10/0,4 кВ, соответствующей категории надежности в квартале В-1.2 - В-1.6	постановлением Главы города от 09.01.2002 №1
52.	Расходы на строительство объектов электросетевого хозяйства от существующих объектов электросетевого хозяйства до присоединяемых энергопринимающих устройств, не учитываемые с 1 октября 2015 года в составе платы за технологическое присоединение энергопринимающих устройств максимальной мощностью от 15 до 150 кВт. Строительство ВЛ и КЛ 10, 6, 0,4 кВ	создание технической возможности технологического присоединения к электрическим сетям энергопринимающих устройств максимальной мощностью от 15 до 150 кВт.	строительство объектов электросетевого хозяйства - от существующих объектов электросетевого хозяйства до присоединяемых энергопринимающих устройств (далее - мероприятия "последней мили").	Приказ Федеральной службы по тарифам от 11 сентября 2012 г. N 209-э/1 "Об утверждении Методических указаний по определению размера платы за технологическое присоединение к электрическим сетям"
53.	Расходы на строительство объектов электросетевого хозяйства от существующих объектов электросетевого хозяйства до присоединяемых энергопринимающих устройств, не учитываемые с 1 октября 2015 года в составе платы за технологическое присоединение энергопринимающих устройств максимальной мощностью от 15 до 150 кВт. Строительство ТП 10 (6) / 0,4 кВ,	создание технической возможности технологического присоединения к электрическим сетям энергопринимающих устройств максимальной мощностью от 15 до 150 кВт.	строительство объектов электросетевого хозяйства - от существующих объектов электросетевого хозяйства до присоединяемых энергопринимающих устройств (далее - мероприятия "последней мили").	Приказ Федеральной службы по тарифам от 11 сентября 2012 г. N 209-э/1 "Об утверждении Методических указаний по определению размера платы за технологическое присоединение к электрическим сетям"
54.	Магистральные сети 10 кВ до РП-10 кВ Восточного объезда	перспектива нового строительства для развития зоны Восточного объезда	создания новых источников электроснабжения ввиду их отсутствия СПУ,ЗПУ,КСЗ 2 очереди строительства	подтверждается задачами по энергосбережению и повышению энергетической эффективности системы электроснабжения города
55.	Электроснабжение 3-й очереди застройки старой части города, Строительство ТП 10/0,4 кВ,	создание технической возможности подключения к электрическим сетям вновь строящихся объектов жилья и соц-культбыта в 3-й очереди застройки старой части города	организация распределительной сети электроснабжения 10/0,4 кВ, соответствующей категории надежности в районе 3-й очереди застройки старой части города	постановлением Главы города от 27.09.2007 №847
56.	Строительство сетей электроснабжения энергопринимающих устройств с максимальной мощностью до 15 кВт, Линии электропередач 10, 6, 0,4 кВ 4 км	создание технической возможности подключения к электрическим сетям вновь строящихся объектов жилья и соц-культбыта с заявленной мощностью до 15 кВт	организация распределительной сети электроснабжения 6(10)/0,4 кВ, соответствующей категории надежности для объектов жилья и соц-культбыта с заявленной мощностью до 15 кВт	в соответствии с Правилами технологического присоединения, утвержденными постановлением правительства РФ от 27.12.2004г. №861
57.	Строительство сетей электроснабжения энергопринимающих устройств с максимальной мощностью до 15 кВт, КТПН-10/0,4 кВ	создание технической возможности подключения к электрическим сетям вновь строящихся объектов жилья и соц-культбыта с заявленной мощностью до 15 кВт	организация распределительной сети электроснабжения 6(10)/0,4 кВ, соответствующей категории надежности для объектов жилья и соц-культбыта с заявленной мощностью до 15 кВт	в соответствии с Правилами технологического присоединения, утвержденными постановлением правительства РФ от 27.12.2004г. №861
58.	Строительство 2-х цепной ВЛ-35 кВ в габаритах 35 кВ до ПС-35/6 кВ в районе панели 9 ЗПУ	создание технической возможности подключения к электрическим сетям вновь строящихся объектов производственных объектов малого и среднего бизнеса в районе панели 12 Западного промышленного узла города.	организация центров питания 35/6 кВ соответствующей категории надежности электроснабжения объектов производственного характера в районе панели 12 Западного промышленного узла города.	решение городской думы от 23.05.2006 №31
59.	Строительство ПС-35/6 кВ в районе панели 9 ЗПУ	создание технической возможности подключения к электрическим сетям вновь строящихся объектов производственных объектов малого и среднего бизнеса в районе панели 12 Западного промышленного узла города.	организация центров питания 35/6 кВ соответствующей категории надежности электроснабжения объектов производственного характера в районе панели 12 Западного промышленного узла города.	решение городской думы от 23.05.2006 №31
60.	Электроснабжение панели 16 ЗПУ г. Нижневартовска. прокладка ВЛ-10кВ от ПС 35/10кВ Галина до ТП-10/0,4кВ.	создание технической возможности подключения к электрическим сетям вновь строящихся объектов производственных объектов малого и среднего бизнеса в районе панели 16 Западного промышленного узла города.	организация центров питания 35/6 кВ соответствующей категории надежности электроснабжения объектов производственного характера в районе панели 16 Западного промышленного узла города	решение городской думы от 23.05.2006 №31
61.	Электроснабжение панели 16 ЗПУ г.Нижневартовска. Строительство ТП-10/0,4кВ в районе панели 16 ЗПУ.	создание технической возможности подключения к электрическим сетям вновь строящихся объектов производственных объектов малого и среднего бизнеса в районе панели 16 Западного промышленного узла города.	организация центров питания 35/6 кВ соответствующей категории надежности электроснабжения объектов производственного характера в районе панели 16 Западного промышленного узла города	решение городской думы от 23.05.2006 №31
	АО «Тюменьэнерго»			

Продолжение на стр. 32.

Продолжение. Начало на стр. 9-31.

62.	Реконструкция систем телемеханики с выполнением функции программной электромагнитной блокировки на ПС 110/35 кВ АО "Тюменьэнерго" филиал Нижневартовские электрические сети	повышение надежности	организация распределительной сети электроснабжения 110/35 кВ	Необходимость инвестиционного проекта подтверждается задачами по энергосбережению и повышению энергетической эффективности системы электроснабжения
63.	ЦУС ДП в филиале НВЭС (Реконструкция системы коллективного отображения, программно-аппаратного комплекса управления энергосистемой на диспетчерском пункте в филиале НВЭС)	повышение надежности	организация распределительной сети электроснабжения 110/35 кВ	Необходимость инвестиционного проекта подтверждается задачами по энергосбережению и повышению энергетической эффективности системы электроснабжения
64.	Реконструкция системы корпоративной телефонной сети связи АО "Тюменьэнерго" - Нижневартовские ЭС	повышение надежности	организация корпоративной телефонной сети связи АО "Тюменьэнерго" - Нижневартовские ЭС	Необходимость инвестиционного проекта подтверждается задачами по энергосбережению и повышению энергетической эффективности системы электроснабжения
65.	Система удаленного доступа к микропроцессорным устройствам РЗА с применением ПТК и "Эгида" для ПС 110 кВ НВЭС ("Бахиловская";"Узловая";"Факел";"Нижневартовская";"Мартовская";"Ватинская";"Ватинская";"Таежная"; Центральная";"Истоминская"; "Дельта")	повышение надежности	организация распределительной сети электроснабжения 110 кВ	Необходимость инвестиционного проекта подтверждается задачами по энергосбережению и повышению энергетической эффективности системы электроснабжения
66.	Реконструкция зданий и сооружений базы службы механизации и транспорта НВЭС	Повышение комфорта и условий на рабочем месте	Снижение износа зданий и сооружений	Необходимость инвестиционного проекта подтверждается задачами по энергосбережению и повышению энергетической эффективности системы электроснабжения
67.	Реконструкция насосной, операторной и площадки расходного склада нефтепродуктов комплектовочно-накопительной базы НВЭС под центральное маслохозяйство	Повышение комфорта и условий на рабочем месте	Снижение износа зданий и сооружений	Необходимость инвестиционного проекта подтверждается задачами по энергосбережению и повышению энергетической эффективности системы электроснабжения
68.	Реконструкция ПС 110/10/10 кВ Индустриальная. Замена разъединителей 110 кВ в количестве 6 шт.	повышение надежности	организация распределительной сети электроснабжения 110/10/10 кВ,	Необходимость инвестиционного проекта подтверждается задачами по энергосбережению и повышению энергетической эффективности системы электроснабжения
69.	Реконструкция ПС Водозабор. (ОРУ-35 кВ, замена оборудования АСУ ТП, СДГУ, УРЗА)	повышение надежности	организация распределительной сети электроснабжения 35 кВ	Необходимость инвестиционного проекта подтверждается задачами по энергосбережению и повышению энергетической эффективности системы электроснабжения
70.	Реконструкция ПС 110/10/10 кВ Обская (замена трансформаторов 2х25 МВА на 2х40 МВА, разъединителей, разрядников, КРУН-10, модернизация устройств ТМ и АСДУ, установка нового ОПУ)	повышение надежности	организация распределительной сети электроснабжения 110/10/10 кВ	Необходимость инвестиционного проекта подтверждается задачами по энергосбережению и повышению энергетической эффективности системы электроснабжения
71.	Реконструкция ПС 110 кВ Восток. Замена С-35 на элегазовые выключатели ВГБЭ-35. Замена масляных выключателей 35 кВ на элегазовые 35 кВ и разъединителей 35 кВ	повышение надежности	организация распределительной сети электроснабжения 110/35 кВ	Необходимость инвестиционного проекта подтверждается задачами по энергосбережению и повышению энергетической эффективности системы электроснабжения
72.	Реконструкция ПС 110/10/10 кВ Южная (ОРУ-110 кВ, ОРУ-35 кВ, замена оборудования АСУ ТП, СДГУ, УРЗА)	повышение надежности	организация распределительной сети электроснабжения 110/35/10 кВ,	Необходимость инвестиционного проекта подтверждается задачами по энергосбережению и повышению энергетической эффективности системы электроснабжения
	ЗАО «Городское освещение»			
73.	Наружное освещение улиц № 2*, № 4*, № 6а*, № 8*, № 9*, № 11* (опора освещения металлическая одностоечная ОГС - 295 шт., светильники ЖКУ - 280 шт., шкаф управления освещением Омь-21 - 8 шт., монтаж проводов и кабелей 5 км)	Повышение комфорта и безопасности на улицах города	Организация уличного освещения в микрорайонах города	Необходимость инвестиционного проекта подтверждается задачами по энергосбережению и повышению энергетической эффективности системы электроснабжения
74.	Наружное освещение пер. Угловой, Еловый (опора освещения металлическая одностоечная ОГС - 31 шт., светильники ЖКУ - 44 шт., шкаф управления освещением Омь-21 - 1 шт., монтаж проводов и кабелей 1,4 км)	Повышение комфорта и безопасности на улицах города	Организация уличного освещения в микрорайонах города	Необходимость инвестиционного проекта подтверждается задачами по энергосбережению и повышению энергетической эффективности системы электроснабжения
75.	Наружное освещение п. Восточный (опора освещения металлическая одностоечная ОГС - 31 шт., светильники ЖКУ - 44 шт., шкаф управления освещением Омь-21 - 1 шт., монтаж проводов и кабелей 1,4 км)	Повышение комфорта и безопасности на улицах города	Организация уличного освещения в микрорайонах города	Необходимость инвестиционного проекта подтверждается задачами по энергосбережению и повышению энергетической эффективности системы электроснабжения
76.	Наружное освещение ул. Ленина: 1 этап от ул. Ханты-Мансийская до ул. Героев Самотлора (опора освещения металлическая одностоечная ОГС - 70 шт., светильники ЖКУ - 92 шт., шкаф управления освещением Омь-21 - 1 шт., монтаж проводов и кабелей 2,565 км)	Повышение комфорта и безопасности на улицах города	Организация уличного освещения в микрорайонах города	Необходимость инвестиционного проекта подтверждается задачами по энергосбережению и повышению энергетической эффективности системы электроснабжения
77.	Наружное освещение ул. Ленина: 2 этап от ул. Героев Самотлора до ул. Первопоселенцев (опора освещения металлическая одностоечная ОГС - 70 шт., светильники ЖКУ - 92 шт., шкаф управления освещением Омь-21 - 1 шт., монтаж проводов и кабелей 2,565 км)	Повышение комфорта и безопасности на улицах города	Организация уличного освещения в микрорайонах города	Необходимость инвестиционного проекта подтверждается задачами по энергосбережению и повышению энергетической эффективности системы электроснабжения
	Наружное освещение ул. Ленина: 3 этап от ул. Первопоселенцев до Восточного обхода			Необходимость инвестиционного проекта под-
78.	(опора освещения металлическая одностоечная ОГС - 67 шт., светильники ЖКУ - 86 шт., шкаф управления освещением Омь-21 - 1 шт., монтаж проводов и кабелей 2,109 км)	Повышение комфорта и безопасности на улицах города	Организация уличного освещения в микрорайонах города	тверждается задачами по энергосбережению и повышению энергетической эффективности системы электроснабжения
79.	Наружное освещение ул. Мира (опора освещения металлическая одностоечная ОГС - 74 шт., светильники ЖКУ - 97 шт., шкаф управления освещением Омь-21 - 1 шт., монтаж проводов и кабелей 3,675 км) - 1 этап	Повышение комфорта и безопасности на улицах города	Организация уличного освещения в микрорайонах города	Необходимость инвестиционного проекта подтверждается задачами по энергосбережению и повышению энергетической эффективности системы электроснабжения
80.	Наружное освещение ул. Мира (опора освещения металлическая одностоечная ОГС - 64 шт., светильники ЖКУ - 82 шт., шкаф управления освещением Омь-21 - 1 шт., монтаж проводов и кабелей 3,170 км) - 2 этап	Повышение комфорта и безопасности на улицах города	Организация уличного освещения в микрорайонах города	Необходимость инвестиционного проекта подтверждается задачами по энергосбережению и повышению энергетической эффективности системы электроснабжения
81.	Наружное освещение ул. Первопоселенцев 1 этап (опора освещения металлическая одностоечная ОГС - 70 шт., светильники ЖКУ - 70 шт., шкаф управления освещением Омь-21 - 1 шт., монтаж проводов и кабелей 3,07 км)	Повышение комфорта и безопасности на улицах города	Организация уличного освещения в микрорайонах города	Необходимость инвестиционного проекта подтверждается задачами по энергосбережению и повышению энергетической эффективности системы электроснабжения
82.	Наружное освещение ул. Первопоселенцев 2 этап (опора освещения металлическая одностоечная ОГС - 76 шт., светильники ЖКУ - 76 шт., шкаф управления освещением Омь-21 - 1 шт., монтаж проводов и кабелей 3,06 км)	Повышение комфорта и безопасности на улицах города	Организация уличного освещения в микрорайонах города	Необходимость инвестиционного проекта подтверждается задачами по энергосбережению и повышению энергетической эффективности системы электроснабжения
83.	Наружное освещение ул. Первопоселенцев 3 этап (опора освещения металлическая одностоечная ОГС - 33 шт., светильники ЖКУ - 43 шт., шкаф управления освещением Омь-21 - 1 шт., монтаж проводов и кабелей 1,605 км)	Повышение комфорта и безопасности на улицах города	Организация уличного освещения в микрорайонах города	Необходимость инвестиционного проекта подтверждается задачами по энергосбережению и повышению энергетической эффективности системы электроснабжения
84.	Наружное освещение ул. Романтиков (опора освещения металлическая одностоечная ОГС - 28 шт., светильники ЖКУ - 28 шт., шкаф управления освещением Омь-21 - 1 шт., монтаж проводов и кабелей 1,02 км)	Повышение комфорта и безопасности на улицах города	Организация уличного освещения в микрорайонах города	Необходимость инвестиционного проекта подтверждается задачами по энергосбережению и повышению энергетической эффективности системы электроснабжения
85.	Наружное освещение ул. Романтиков (опора освещения металлическая одностоечная ОГС - 28 шт., светильники ЖКУ - 28 шт., шкаф управления освещением Омь-21 - 1 шт., монтаж проводов и кабелей 1,02 км)	Повышение комфорта и безопасности на улицах города	Организация уличного освещения в микрорайонах города	Необходимость инвестиционного проекта подтверждается задачами по энергосбережению и повышению энергетической эффективности системы электроснабжения
86.	Реконструкция системы уличного освещения: замена светильников РКУ на ЖКУ (876 шт. РКУ-250, 588 шт. РКУ-400)	Повышение комфорта и безопасности на улицах города	Организация уличного освещения в микрорайонах города	Необходимость инвестиционного проекта подтверждается задачами по энергосбережению и повышению энергетической эффективности системы электроснабжения
87.	Замена голых проводов ВЛ на СИП (26,172 км)	Снижение потерь электрической энергии, повышение надежности системы уличного освещения	Оптимизация затрат на уличное освещение	Необходимость инвестиционного проекта подтверждается задачами по энергосбережению и повышению энергетической эффективности системы электроснабжения

10.1.2. Теплоснабжение

Таблица 10.1.2.1 – Обоснование планируемых мероприятий в сфере теплоснабжения

№ п/п	Наименование направления/ проекта инвестиционной программы	Обоснование необходимости реализации проекта		
		решаемые задачи	режимно-балансовая необходимость	основание включения инвестиционного проекта в инвестиционную программу
	Строительство источников теплоснабжения			
1.	Теплоснабжение жилой застройки и застройки общественно-делового назначения кварталов 25, 26, 27, 31а, 31б, 32, 33, В-3.1 - В-3.7 и В-5 на первую очередь от новой котельной в квартале В-5, мощностью на первую очередь 40 МВт с дальнейшим повышением мощности до 80 МВт	Повышение качества жизни в поселении	Расширение оказания услуги по централизованному теплоснабжению	Необходимость инвестиционного проекта подтверждается задачами расширения оказания услуги по централизованному теплоснабжению
2	Строительство магистральных тепловых сетей протяженностью 10,1 км	Повышение качества жизни в поселении	Расширение оказания услуги по централизованному теплоснабжению	Необходимость инвестиционного проекта подтверждается задачами расширения оказания услуги по централизованному теплоснабжению
3	Строительство магистральных тепловых сетей протяженностью 15,9 км	Повышение качества жизни в поселении	Расширение оказания услуги по централизованному теплоснабжению	Необходимость инвестиционного проекта подтверждается задачами расширения оказания услуги по централизованному теплоснабжению
4	Строительство котельной Восточная производительностью 90 Гкал/ч для новой жилой застройки в микрорайоне 09:02 (кварталы 45-54)	Повышение качества жизни в поселении	Расширение оказания услуги по централизованному теплоснабжению	Необходимость инвестиционного проекта подтверждается задачами расширения оказания услуги по централизованному теплоснабжению
5	Строительство котельной ПС-1С производительностью 90 Гкал/ч для теплоснабжения микрорайона 03:05 и южной части микрорайона 09:01, а также территории подключенной к подмешивающей станции - ПС-1С	Повышение качества жизни в поселении	Расширение оказания услуги по централизованному теплоснабжению	Необходимость инвестиционного проекта подтверждается задачами расширения оказания услуги по централизованному теплоснабжению
	Строительство газовой котельной установленной мощностью 20 Гкал/ч для строящихся объектов центральной больницы		Расширение оказания	Необходимость инвестиционного проекта подтвер-

6	по ул. Маршала Жукова, а также проектируемой гостиницы и проектируемого комплекса зданий на берегу озера Комсомольское (оздоровительный комплекс, база отдыха, кафе)	Повышение качества жизни в поселении	услуги по централизованному теплоснабжению	ждается задачами расширения оказания услуги по централизованному теплоснабжению
7	Строительство новой блочно-модульной котельной вместо существующей котельной «Рыбзавод» мощностью 6,5 Гкал/ч	Повышение качества жизни в поселении	Расширение оказания услуги по централизованному теплоснабжению	Необходимость инвестиционного проекта подтверждается задачами расширения оказания услуги по централизованному теплоснабжению
8	Строительство котельной ТКУ-1,8	Повышение качества жизни в поселении	Расширение оказания услуги по централизованному теплоснабжению	Необходимость инвестиционного проекта подтверждается задачами расширения оказания услуги по централизованному теплоснабжению
9	Строительство котельной ТКУ-30	Повышение качества жизни в поселении	Расширение оказания услуги по централизованному теплоснабжению	Необходимость инвестиционного проекта подтверждается задачами расширения оказания услуги по централизованному теплоснабжению
10	Мероприятие для возможности перехода городских котельных №№ 1, 2А, 3А, 5 на автономное электроснабжение с установкой газовых турбин	Снижение себестоимости выработки тепловой энергии	Снижение затрат на покупку электрической энергии для выработки тепловой энергии	Необходимость инвестиционного проекта подтверждается задачами по снижению затрат на покупку электрической энергии для выработки тепловой энергии.
	Реконструкция или модернизация существующих объектов системы централизованного теплоснабжения, за исключением тепловых сетей			
	Модернизация источников теплоснабжения			
	Котельная №1			
11	Замена сетевых насосов (4 шт.) на энергоэффективные с переводом питания с 6 кВ на 0,4 кВ, внедрение АСУ насосами с ЧРП	Снижение себестоимости выработки тепловой энергии. Повышение надежности источника тепловой энергии.	Снижение затрат на выработку тепловой энергии. Увеличение ресурса работы оборудования. Снижение вероятности отказа оборудования. Повышение надежности оборудования.	Необходимость инвестиционного проекта подтверждается задачами повышения энергоэффективности котельной.
	Котельная №2А			
12	Реконструкция котельной №2А	Снижение себестоимости выработки тепловой энергии. Повышение надежности источника тепловой энергии.	Снижение затрат на выработку тепловой энергии. Увеличение ресурса работы оборудования. Снижение вероятности отказа оборудования. Повышение надежности оборудования.	Необходимость инвестиционного проекта подтверждается задачами повышения энергоэффективности котельной.
13	Установка частотно-регулируемых приводов на электродвигатели вентиляторов №1, №2 (2 шт., 55 кВт) водогрейных котлов ПТВМ-30М №4	Снижение себестоимости выработки тепловой энергии. Повышение надежности источника тепловой энергии.	Снижение затрат на выработку тепловой энергии. Увеличение ресурса работы оборудования. Снижение вероятности отказа оборудования. Повышение надежности оборудования.	Необходимость инвестиционного проекта подтверждается задачами повышения энергоэффективности котельной.
14	Установка частотно-регулируемого привода на электродвигатель дымососа (1 шт., 125 кВт) парового котла ГМ-50 №2	Снижение себестоимости выработки тепловой энергии. Повышение надежности источника тепловой энергии.	Снижение затрат на выработку тепловой энергии. Увеличение ресурса работы оборудования. Снижение вероятности отказа оборудования. Повышение надежности оборудования.	Необходимость инвестиционного проекта подтверждается задачами повышения энергоэффективности котельной.
15	Установка частотно-регулируемых приводов на электродвигатели вентиляторов (1 шт., 110 кВт) парового котла ГМ-50 №2	Снижение себестоимости выработки тепловой энергии. Повышение надежности источника тепловой энергии.	Снижение затрат на выработку тепловой энергии. Увеличение ресурса работы оборудования. Снижение вероятности отказа оборудования. Повышение надежности оборудования.	Необходимость инвестиционного проекта подтверждается задачами повышения энергоэффективности котельной.
	Котельная №3А			
16	Реконструкция котельной №3а	Снижение себестоимости выработки тепловой энергии. Повышение надежности источника тепловой энергии.	Снижение затрат на выработку тепловой энергии. Увеличение ресурса работы оборудования. Снижение вероятности отказа оборудования. Повышение надежности оборудования.	Необходимость инвестиционного проекта подтверждается задачами повышения энергоэффективности котельной.
17	Модернизация системы газоснабжения и технического обеспечения АСУ ТП котлов КВГМ-100 №5, №6. Установка ЧРП на электродвигатели вентиляторов (2 шт., 200/85 кВт) котлов	Снижение себестоимости выработки тепловой энергии. Повышение надежности источника тепловой энергии.	Снижение затрат на выработку тепловой энергии. Увеличение ресурса работы оборудования. Снижение вероятности отказа оборудования. Повышение надежности оборудования.	Необходимость инвестиционного проекта подтверждается задачами повышения энергоэффективности котельной.
18	Установка частотно-регулируемых приводов на электродвигатели вентиляторов и дымососов (4 шт., 30+55 кВт) паровых котлов ДКВР-20 №1, №2	Снижение себестоимости выработки тепловой энергии. Повышение надежности источника тепловой энергии.	Снижение затрат на выработку тепловой энергии. Увеличение ресурса работы оборудования. Снижение вероятности отказа оборудования. Повышение надежности оборудования.	Необходимость инвестиционного проекта подтверждается задачами повышения энергоэффективности котельной.
	Котельная №5			
19	Установка частотно-регулируемого привода на электродвигатель вентилятора (1 шт., 200/85 кВт) водогрейного котла КВГМ-100 №3	Снижение себестоимости выработки тепловой энергии. Повышение надежности источника тепловой энергии.	Снижение затрат на выработку тепловой энергии. Увеличение ресурса работы оборудования. Снижение вероятности отказа оборудования. Повышение надежности оборудования.	Необходимость инвестиционного проекта подтверждается задачами повышения энергоэффективности котельной.
20	Установка частотно-регулируемых приводов на электродвигатели вентиляторов (3 шт., 200/85 кВт) паровых котлов ДЕ-25 ГМ №1,2,3	Снижение себестоимости выработки тепловой энергии. Повышение надежности источника тепловой энергии.	Снижение затрат на выработку тепловой энергии. Увеличение ресурса работы оборудования. Снижение вероятности отказа оборудования. Повышение надежности оборудования.	Необходимость инвестиционного проекта подтверждается задачами повышения энергоэффективности котельной.
	Котельная 8Б			
21	Установка частотно-регулируемых приводов на электродвигатели вентилятора и дымососа (2 шт.., 45+75 кВт) водогрейного котла ДЕ-В-25 №4	Снижение себестоимости выработки тепловой энергии. Повышение надежности источника тепловой энергии.	Снижение затрат на выработку тепловой энергии. Увеличение ресурса работы оборудования. Снижение вероятности отказа оборудования. Повышение надежности оборудования.	Необходимость инвестиционного проекта подтверждается задачами повышения энергоэффективности котельной.
	Котельная 8А			
22	Установка частотно-регулируемых приводов на электродвигатели вентиляторов и дымососов (2 шт., 18,5+55 кВт) паровых котлов ДКВР 10/13 №1	Снижение себестоимости выработки тепловой энергии. Повышение надежности источника тепловой энергии.	Снижение затрат на выработку тепловой энергии. Увеличение ресурса работы оборудования. Снижение вероятности отказа оборудования. Повышение надежности оборудования.	Необходимость инвестиционного проекта подтверждается задачами повышения энергоэффективности котельной.
	Котельные №№ 1, 5			
23	Замена масляных выключателей МВ-6/10 кВ на вакуумные выключатели ВВ-6/10 кВ на вводах РУ-6/10 кВ (14 шт.)	Повышение надежности источника тепловой энергии.	Снижение вероятности отказа оборудования. Повышение надежности оборудования.	Необходимость инвестиционного проекта подтверждается задачами повышения надежности электроснабжения котельной.
	Модернизация и техническое перевооружение централизованных тепловых пунктов			
24	Замена средств автоматики и КиП с установкой частотно-регулируемых приводов на электродвигатели насосов ТС и ГВС, автоматизацией контроля параметров и электроснабжения ЦТП московского типа (5 шт.)	Снижение себестоимости выработки тепловой энергии. Повышение надежности источника тепловой энергии.	Снижение затрат на выработку тепловой энергии. Увеличение ресурса работы оборудования. Снижение вероятности отказа оборудования. Повышение надежности оборудования.	Необходимость инвестиционного проекта подтверждается задачами повышения энергоэффективности котельной.
25	Внедрение автоматизированной системы контроля технологического процесса и параметров ЦТП московского типа (5 шт.) с передачей данных в ПДС (АСК ЦТП, АСК ТС)	Снижение себестоимости выработки тепловой энергии. Повышение надежности источника тепловой энергии.	Снижение затрат на выработку тепловой энергии. Увеличение ресурса работы оборудования. Снижение вероятности отказа оборудования. Повышение надежности оборудования.	Необходимость инвестиционного проекта подтверждается задачами повышения энергоэффективности котельной.
26	Замена ВРУ-0,4 кВ в связи с внедрением ЧРП на электродвигателях насосного оборудования ЦТП московского типа (5 шт.)	Снижение себестоимости выработки тепловой энергии. Повышение надежности источника тепловой энергии.	Снижение затрат на выработку тепловой энергии. Увеличение ресурса работы оборудования. Снижение вероятности отказа оборудования. Повышение надежности оборудования.	Необходимость инвестиционного проекта подтверждается задачами повышения энергоэффективности котельной.
27	Замена кожухотрубных теплообменников на пластинчатые (30 шт.) с одновременной заменой насосов ТС и ГВС (30 шт.), запорной арматуры, регуляторов и КиП на ЦТП московского типа (5 шт.)	Снижение себестоимости выработки тепловой энергии. Повышение надежности источника тепловой энергии.	Снижение затрат на выработку тепловой энергии. Увеличение ресурса работы оборудования. Снижение вероятности отказа оборудования. Повышение надежности оборудования.	Необходимость инвестиционного проекта подтверждается задачами повышения энергоэффективности котельной.
	Реконструкция или модернизация существующих тепловых сетей			
28	Замена трубопроводов тепловых сетей от УЗ-1 до УЗ-11Б с диаметра 25 на 80 мм	Снижение износа сетей. Снижение потерь тепловой энергии при ее транспортировке.	Развитие системы теплоснабжения. Повышение надежности системы теплоснабжения	Необходимость инвестиционного проекта подтверждается задачами повышения энергоэффективности котельной и сетевого хозяйства.
29	Замена трубопроводов тепловых сетей от УЗ-11Б до ж/д Первомайская, 43 с диаметра 25 на 50	Снижение износа сетей. Снижение потерь тепловой энергии при ее транспортировке.	Развитие системы теплоснабжения. Повышение надежности системы теплоснабжения	Необходимость инвестиционного проекта подтверждается задачами повышения энергоэффективности котельной и сетевого хозяйства.
30	Замена трубопроводов тепловых сетей от УЗ-2А до з/д Первомайская (рядом с первомайской 63/2) с диаметра 21 на 50 мм	Снижение износа сетей. Снижение потерь тепловой энергии при ее транспортировке.	Развитие системы теплоснабжения. Повышение надежности системы теплоснабжения	Необходимость инвестиционного проекта подтверждается задачами повышения энергоэффективности котельной и сетевого хозяйства.
31	Замена трубопроводов тепловых сетей от УЗ-14-1до АБ Лопарева,45 с диаметра 50 на 80 мм	Снижение износа сетей. Снижение потерь тепловой энергии при ее транспортировке.	Развитие системы теплоснабжения. Повышение надежности системы теплоснабжения	Необходимость инвестиционного проекта подтверждается задачами повышения энергоэффективности котельной и сетевого хозяйства.
32	Замена трубопроводов тепловых сетей от УЗ-14А до ж.д, пер. Обской,2 с 20 на 50 мм	Снижение износа сетей. Снижение потерь тепловой энергии при ее транспортировке.	Развитие системы теплоснабжения. Повышение надежности системы теплоснабжения	Необходимость инвестиционного проекта подтверждается задачами повышения энергоэффективности котельной и сетевого хозяйства.
33	Замена трубопроводов тепловых сетей от УЗ-11А до УЗ-12А с диаметра 50 на 100 мм	Снижение износа сетей. Снижение потерь тепловой энергии при ее транспортировке.	Развитие системы теплоснабжения. Повышение надежности системы теплоснабжения	Необходимость инвестиционного проекта подтверждается задачами повышения энергоэффективности котельной и сетевого хозяйства.
34	Замена трубопроводов тепловых сетей от УЗ-12А до УЗ-18А с диаметра 50 на 80 мм	Снижение износа сетей. Снижение потерь тепловой энергии при ее транспортировке.	Развитие системы теплоснабжения. Повышение надежности системы теплоснабжения	Необходимость инвестиционного проекта подтверждается задачами повышения энергоэффективности котельной и сетевого хозяйства.
35	Замена трубопроводов тепловых сетей от УЗ-7-1 до ж.д. Зырянова, 53 с диаметра 20 на 40 мм	Снижение износа сетей. Снижение потерь тепловой энергии при ее транспортировке.	Развитие системы теплоснабжения. Повышение надежности системы теплоснабжения	Необходимость инвестиционного проекта подтверждается задачами повышения энергоэффективности котельной и сетевого хозяйства.
	Магистральные сети РИС			
36	Замена трубопроводов тепловых сетей от ТК-8А-1 до ЦТП-8А/1. 8А мкр, №5948 Ду200	Снижение износа сетей. Снижение потерь тепловой энергии при ее транспортировке.	Развитие системы теплоснабжения. Повышение надежности системы теплоснабжения	Необходимость инвестиционного проекта подтверждается задачами повышения энергоэффективности котельной и сетевого хозяйства.
37	Замена трубопроводов тепловых сетей от ТК 8А-1 до ТК-8А-2. 8А мкр. №5961 Ду250	Снижение износа сетей. Снижение потерь тепловой энергии при ее транспортировке.	Развитие системы теплоснабжения. Повышение надежности системы теплоснабжения	Необходимость инвестиционного проекта подтверждается задачами повышения энергоэффективности котельной и сетевого хозяйства.

Продолжение на стр. 34.

Продолжение. Начало на стр. 9-33.

38	Замена трубопроводов ТС от Уз.6" через Уз.7" до Уз.8" по ул. Индустриальная, контур котельной №2А, №7611. Ду500	Снижение износа сетей. Снижение потерь тепловой энергии при ее транспортировке.	Развитие системы теплоснабжения. Повышение надежности системы теплоснабжения	Необходимость инвестиционного проекта подтверждается задачами повышения энергоэффективности котельной и сетевого хозяйства.
39	Замена трубопроводов ТС от УТ-65 - УТ 65-1 до перехода под ул. Ленина, контур котельной №5, №8800, Ду400	Снижение износа сетей. Снижение потерь тепловой энергии при ее транспортировке.	Развитие системы теплоснабжения. Повышение надежности системы теплоснабжения	Необходимость инвестиционного проекта подтверждается задачами повышения энергоэффективности котельной и сетевого хозяйства.
40	Замена трубопроводов ТС от Уз. 1 -Уз. 40 до ВК-22 по ул. Мира (от Уз.40 до т.А (выезд с ТК "Ланкорд")), контур котельной №5, №3130, Ду500	Снижение износа сетей. Снижение потерь тепловой энергии при ее транспортировке.	Развитие системы теплоснабжения. Повышение надежности системы теплоснабжения	Необходимость инвестиционного проекта подтверждается задачами повышения энергоэффективности котельной и сетевого хозяйства.
41	Замена трубопроводов ТС от Уз.40 до Уз.41 по ул. Индустриальная, контур котельной №5,№7613, Ду500	Снижение износа сетей. Снижение потерь тепловой энергии при ее транспортировке.	Развитие системы теплоснабжения. Повышение надежности системы теплоснабжения	Необходимость инвестиционного проекта подтверждается задачами повышения энергоэффективности котельной и сетевого хозяйства.
42	Замена трубопроводов ТС от Уз.16" до Уз.18" по ул. Индустриальная, контур котельной №5,№3316, Ду300	Снижение износа сетей. Снижение потерь тепловой энергии при ее транспортировке.	Развитие системы теплоснабжения. Повышение надежности системы теплоснабжения	Необходимость инвестиционного проекта подтверждается задачами повышения энергоэффективности котельной и сетевого хозяйства.
43	Замена трубопроводов ТС от Уз.15" до Уз.16" по ул. Индустриальная, контур котельной №5 №3316, Ду700	Снижение износа сетей. Снижение потерь тепловой энергии при ее транспортировке.	Развитие системы теплоснабжения. Повышение надежности системы теплоснабжения	Необходимость инвестиционного проекта подтверждается задачами повышения энергоэффективности котельной и сетевого хозяйства.
44	Замена трубопроводов тепловых сетей от ТК 11-21 до ж.д. Чапаева,53, № 11 мкр,№3436, Ду150	Снижение износа сетей. Снижение потерь тепловой энергии при ее транспортировке.	Развитие системы теплоснабжения. Повышение надежности системы теплоснабжения	Необходимость инвестиционного проекта подтверждается задачами повышения энергоэффективности котельной и сетевого хозяйства.
	Внутриквартальные тепловые сети			
45	Замена трубопроводов тепловых сетей от ЦТП-8А-1 до ТК-1. 8А мкр, №5937, Ду250	Снижение износа сетей. Снижение потерь тепловой энергии при ее транспортировке.	Развитие системы теплоснабжения. Повышение надежности системы теплоснабжения	Необходимость инвестиционного проекта подтверждается задачами повышения энергоэффективности котельной и сетевого хозяйства.
46	Замена трубопроводов тепловых сетей от ТК-1 -ТК-2. 8А мкр, №5931, Ду150	Снижение износа сетей. Снижение потерь тепловой энергии при ее транспортировке.	Развитие системы теплоснабжения. Повышение надежности системы теплоснабжения	Необходимость инвестиционного проекта подтверждается задачами повышения энергоэффективности котельной и сетевого хозяйства.
47	Замена трубопроводов тепловых сетей от ТК 11-17 до ж.д. Чапаева,63. 11 мкр, №5683, Ду100	Снижение износа сетей. Снижение потерь тепловой энергии при ее транспортировке.	Развитие системы теплоснабжения. Повышение надежности системы теплоснабжения	Необходимость инвестиционного проекта подтверждается задачами повышения энергоэффективности котельной и сетевого хозяйства.
48	Замена трубопроводов тепловых сетей от ТК 13-28 до ТК-13-8. 13 мкр №5829, Ду200	Снижение износа сетей. Снижение потерь тепловой энергии при ее транспортировке.	Развитие системы теплоснабжения. Повышение надежности системы теплоснабжения	Необходимость инвестиционного проекта подтверждается задачами повышения энергоэффективности котельной и сетевого хозяйства.
49	Замена трубопроводов тепловых сетей от ТК-13-28 до ЦТП-13/1. 13 мкр,№5834, Ду200	Снижение износа сетей. Снижение потерь тепловой энергии при ее транспортировке.	Развитие системы теплоснабжения. Повышение надежности системы теплоснабжения	Необходимость инвестиционного проекта подтверждается задачами повышения энергоэффективности котельной и сетевого хозяйства.
50	Замена трубопроводов тепловых сетей от УТ-16-130Б до ж.д. Интернациональная,2/1. 10Г мкр, №3966, Ду200	Снижение износа сетей. Снижение потерь тепловой энергии при ее транспортировке.	Развитие системы теплоснабжения. Повышение надежности системы теплоснабжения	Необходимость инвестиционного проекта подтверждается задачами повышения энергоэффективности котельной и сетевого хозяйства.
51	Замена трубопроводов тепловых сетей от УТ-11-23-2 до ТК ОЦ 2-2. Общественный центр 2ой очереди застройки, №5919, Ду200	Снижение износа сетей. Снижение потерь тепловой энергии при ее транспортировке.	Развитие системы теплоснабжения. Повышение надежности системы теплоснабжения	Необходимость инвестиционного проекта подтверждается задачами повышения энергоэффективности котельной и сетевого хозяйства.
	Развитие централизованной системы горячего водоснабжения			
	Реконструкция и модернизация			
	Замена сетей горячего водоснабжения 6 микрорайон (от ЦТП-6/3)			
52	Замена трубопроводов ГВ от ЦТП- 6/3 до узла управления ж.д.Маршала Жукова, 16 (сшитый полиэтилен), 6 микрорайон	Снижение износа сетей. Снижение потерь горячей воды при ее транспортировке.	Развитие системы ГВС. Повышение надежности системы ГВС.	Необходимость инвестиционного проекта подтверждается задачами повышения энергоэффективности котельной и сетевого хозяйства.
53	Замена трубопроводов ГВ от ж.д.Маршала Жукова,16 до ж.д.Маршала Жукова,12А (сшитый полиэтилен), 6 микрорайон	Снижение износа сетей. Снижение потерь горячей воды при ее транспортировке.	Развитие системы ГВС. Повышение надежности системы ГВС.	Необходимость инвестиционного проекта подтверждается задачами повышения энергоэффективности котельной и сетевого хозяйства.
54	Замена трубопроводов ГВ от ж.д.Маршала Жукова,12А до ж.д. Мира, 25 (сшитый полиэтилен), 6 микрорайон	Снижение износа сетей. Снижение потерь горячей воды при ее транспортировке.	Развитие системы ГВС. Повышение надежности системы ГВС.	Необходимость инвестиционного проекта подтверждается задачами повышения энергоэффективности котельной и сетевого хозяйства.
55	Замена трубопроводов ГВ от ж.д.Маршала Жукова,12А до ж.д.Маршала Жукова,14 (сшитый полиэтилен), 6 микрорайон	Снижение износа сетей. Снижение потерь горячей воды при ее транспортировке.	Развитие системы ГВС. Повышение надежности системы ГВС.	Необходимость инвестиционного проекта подтверждается задачами повышения энергоэффективности котельной и сетевого хозяйства.
	Замена сетей горячего водоснабжения 6 микрорайон (от ЦТП-6/1)			
56	Замена трубопроводов ГВ от ЦТП- 6/1 до ТК-32 (сшитый полиэтилен), 6 микрорайон	Снижение износа сетей. Снижение потерь горячей воды при ее транспортировке.	Развитие системы ГВС. Повышение надежности системы ГВС.	Необходимость инвестиционного проекта подтверждается задачами повышения энергоэффективности теплового и сетевого хозяйства.
	Замена сетей горячего водоснабжения квартал Ленина (от ЦТП-9/4)			
57	Замена трубопроводов ГВ от ЦТП-9/4 до ТК-4 (сшитый полиэтилен), квартал Ленина	Снижение износа сетей. Снижение потерь горячей воды при ее транспортировке.	Развитие системы ГВС. Повышение надежности системы ГВС.	Необходимость инвестиционного проекта подтверждается задачами повышения энергоэффективности теплового и сетевого хозяйства.
58	Замена трубопроводов ГВ от ТК-4 до ж.д.Ленина, 17/1 (сшитый полиэтилен), квартал Ленина	Снижение износа сетей. Снижение потерь горячей воды при ее транспортировке.	Развитие системы ГВС. Повышение надежности системы ГВС.	Необходимость инвестиционного проекта подтверждается задачами повышения энергоэффективности теплового и сетевого хозяйства.
59	Замена трубопроводов ГВ от ТК-4 до ж.д.Ленина, 17/2 (сшитый полиэтилен), квартал Ленина	Снижение износа сетей. Снижение потерь горячей воды при ее транспортировке.	Развитие системы ГВС. Повышение надежности системы ГВС.	Необходимость инвестиционного проекта подтверждается задачами повышения энергоэффективности теплового и сетевого хозяйства.
60	Замена трубопроводов ГВ от ЦТП-9/4 до ТК-1 (сшитый полиэтилен), квартал Ленина	Снижение износа сетей. Снижение потерь горячей воды при ее транспортировке.	Развитие системы ГВС. Повышение надежности системы ГВС.	Необходимость инвестиционного проекта подтверждается задачами повышения энергоэффективности теплового и сетевого хозяйства.
61	Замена трубопроводов ГВ от ТК-1 до ж.д.Ленина, 17 (сшитый полиэтилен), квартал Ленина	Снижение износа сетей. Снижение потерь горячей воды при ее транспортировке.	Развитие системы ГВС. Повышение надежности системы ГВС.	Необходимость инвестиционного проекта подтверждается задачами повышения энергоэффективности теплового и сетевого хозяйства.
62	Замена трубопроводов ГВ от ТК1 - ТК2 (в сторону д.сада №90 "Айболит" (Ленина, 17Б)) (сшитый полиэтилен), квартал Ленина	Снижение износа сетей. Снижение потерь горячей воды при ее транспортировке.	Развитие системы ГВС. Повышение надежности системы ГВС.	Необходимость инвестиционного проекта подтверждается задачами повышения энергоэффективности теплового и сетевого хозяйства.
63	Замена трубопроводов ГВ от ТК-2 до д.сада №90 "Айболит" (Ленина, 17Б) (сшитый полиэтилен), квартал Ленина	Снижение износа сетей. Снижение потерь горячей воды при ее транспортировке.	Развитие системы ГВС. Повышение надежности системы ГВС.	Необходимость инвестиционного проекта подтверждается задачами повышения энергоэффективности теплового и сетевого хозяйства.
	Замена сетей горячего водоснабжения квартал Б (от ЦТП-9/3)			
64	Замена трубопроводов ГВ от ЦТП-9/3 через ж.д.Ленина, 38, ж.д.Ленина, 36 до ж.д.Ленина, 34 (сшитый полиэтилен), квартал Б	Снижение износа сетей. Снижение потерь горячей воды при ее транспортировке.	Развитие системы ГВС. Повышение надежности системы ГВС.	Необходимость инвестиционного проекта подтверждается задачами повышения энергоэффективности теплового и сетевого хозяйства.
65	Замена трубопроводов ГВ от ЦТП-9/3 - ТК2 до ж.д.Ленина, 36А (сшитый полиэтилен), квартал Б	Снижение износа сетей. Снижение потерь горячей воды при ее транспортировке.	Развитие системы ГВС. Повышение надежности системы ГВС.	Необходимость инвестиционного проекта подтверждается задачами повышения энергоэффективности теплового и сетевого хозяйства.
66	Замена трубопроводов ГВ от ТК-4 до ж.д.Таежная, 31, 31А (сшитый полиэтилен), квартал Б	Снижение износа сетей. Снижение потерь горячей воды при ее транспортировке.	Развитие системы ГВС. Повышение надежности системы ГВС.	Необходимость инвестиционного проекта подтверждается задачами повышения энергоэффективности теплового и сетевого хозяйства.
	Замена сетей горячего водоснабжения 16А микрорайон (от ЦТП-16А/2)			
67	Замена трубопроводов ГВ от ТК5 - ТК6 до Пединститута (Ленина, 56) (от ТК-5 до ТК-6) (сшитый полиэтилен), 16А микрорайон	Снижение износа сетей. Снижение потерь горячей воды при ее транспортировке.	Развитие системы ГВС. Повышение надежности системы ГВС.	Необходимость инвестиционного проекта подтверждается задачами повышения энергоэффективности теплового и сетевого хозяйства.
	Замена сетей горячего водоснабжения 16 микрорайон (от ЦТП-16/1)			
68	Замена трубопроводов ГВ от ТК-3 до ж.д.Дружбы Народов, 8 (сшитый полиэтилен), 16 микрорайон	Снижение износа сетей. Снижение потерь горячей воды при ее транспортировке.	Развитие системы ГВС. Повышение надежности системы ГВС.	Необходимость инвестиционного проекта подтверждается задачами повышения энергоэффективности теплового и сетевого хозяйства.
	Замена сетей горячего водоснабжения 5 Восточный микрорайон (от ЦТП-5/1)			
69	Замена трубопроводов ГВ от ЦТП 5/1 -ТК 1 до ж.д.Комсомольский Бульвар, 4 (сшитый полиэтилен), 5 Восточный микрорайон	Снижение износа сетей. Снижение потерь горячей воды при ее транспортировке.	Развитие системы ГВС. Повышение надежности системы ГВС.	Необходимость инвестиционного проекта подтверждается задачами повышения энергоэффективности теплового и сетевого хозяйства.
70	Замена трубопроводов ГВ от ж.д.Комсомольский Бульвар, 2 до здания перинатального центра (Комсомольский Бульвар, 2А) (сшитый полиэтилен), 5 Восточный микрорайон	Снижение износа сетей. Снижение потерь горячей воды при ее транспортировке.	Развитие системы ГВС. Повышение надежности системы ГВС.	Необходимость инвестиционного проекта подтверждается задачами повышения энергоэффективности теплового и сетевого хозяйства.
71	Замена трубопроводов ГВ от ж.д.Комсомольский Бульвар, 4 до ж.д.Комсомольский Бульвар, 2 (сшитый полиэтилен), 5 Восточный микрорайон	Снижение износа сетей. Снижение потерь горячей воды при ее транспортировке.	Развитие системы ГВС. Повышение надежности системы ГВС.	Необходимость инвестиционного проекта подтверждается задачами повышения энергоэффективности теплового и сетевого хозяйства.
	Замена сетей горячего водоснабжения 5 Западный микрорайон (от ЦТП-5/2)			
72	Замена трубопроводов ГВ точки А до ж.д.Ленина, 11/2 (сшитый полиэтилен), 5 Западный микрорайон	Снижение износа сетей. Снижение потерь горячей воды при ее транспортировке.	Развитие системы ГВС. Повышение надежности системы ГВС.	Необходимость инвестиционного проекта подтверждается задачами повышения энергоэффективности теплового и сетевого хозяйства.
73	Замена трубопроводов ГВ от ЦТП-5/2 до ж.д.Ленина, 11/1 (сшитый полиэтилен), 5 Западный микрорайон	Снижение износа сетей. Снижение потерь горячей воды при ее транспортировке.	Развитие системы ГВС. Повышение надежности системы ГВС.	Необходимость инвестиционного проекта подтверждается задачами повышения энергоэффективности теплового и сетевого хозяйства.
74	Замена трубопроводов ГВ от ж.д.Ленина, 11/2 до ж.д.Ленина, 11/3 (сшитый полиэтилен), 5 Западный микрорайон	Снижение износа сетей. Снижение потерь горячей воды при ее транспортировке.	Развитие системы ГВС. Повышение надежности системы ГВС.	Необходимость инвестиционного проекта подтверждается задачами повышения энергоэффективности теплового и сетевого хозяйства.
	Замена сетей горячего водоснабжения квартал Мира (от ЦТП-7/1)			
75	Замена трубопроводов ГВ ЦТП-7/1 - ТК-9ГВ до ж.д.Мира, 31/2 (сшитый полиэтилен), квартал Мира	Снижение износа сетей. Снижение потерь горячей воды при ее транспортировке.	Развитие системы ГВС. Повышение надежности системы ГВС.	Необходимость инвестиционного проекта подтверждается задачами повышения энергоэффективности теплового и сетевого хозяйства.
76	Замена трубопроводов ГВ от ТК-6 до ТК-5 (сшитый полиэтилен), квартал Мира	Снижение износа сетей. Снижение потерь горячей воды при ее транспортировке.	Развитие системы ГВС. Повышение надежности системы ГВС.	Необходимость инвестиционного проекта подтверждается задачами повышения энергоэффективности теплового и сетевого хозяйства.

77	Замена трубопроводов ГВ от ТК-6 до д.сада №74 "Дельфиненок" (Спортивная, 4) (сшитый полиэтилен), квартал Мира	Снижение износа сетей. Снижение потерь горячей воды при ее транспортировке.	Развитие системы ГВС. Повышение надежности системы ГВС.	Необходимость инвестиционного проекта подтверждается задачами повышения энергоэффективности теплового и сетевого хозяйства.
78	Замена трубопроводов ГВ от ЦТП-7/1 через ж.д.Мира, 31, ж.д.Мира, 31/1 до ж.д.Мира, 31/3 (сшитый полиэтилен), квартал Мира	Снижение износа сетей. Снижение потерь горячей воды при ее транспортировке.	Развитие системы ГВС. Повышение надежности системы ГВС.	Необходимость инвестиционного проекта подтверждается задачами повышения энергоэффективности теплового и сетевого хозяйства.
79	Замена трубопроводов ГВ от ТК-5 до д.сада №29 "Елочка" (Спортивная, 2) (сшитый полиэтилен), квартал Мира	Снижение износа сетей. Снижение потерь горячей воды при ее транспортировке.	Развитие системы ГВС. Повышение надежности системы ГВС.	Необходимость инвестиционного проекта подтверждается задачами повышения энергоэффективности теплового и сетевого хозяйства.
	Замена сетей горячего водоснабжения Больничный комплекс (от ПС-4)			
80	Замена трубопроводов ГВ от узла врезки №1 через ТК-5 и ТК-6 до Гинекологии (сшитый полиэтилен), Больничный комплекс, инв № 5490	Снижение износа сетей. Снижение потерь горячей воды при ее транспортировке.	Развитие системы ГВС. Повышение надежности системы ГВС.	Необходимость инвестиционного проекта подтверждается задачами повышения энергоэффективности теплового и сетевого хозяйства.
81	Замена трубопроводов ГВ от узла врезки №2 до отделения патологии беременных (сшитый полиэтилен), Больничный комплекс, инв № 5493	Снижение износа сетей. Снижение потерь горячей воды при ее транспортировке.	Развитие системы ГВС. Повышение надежности системы ГВС.	Необходимость инвестиционного проекта подтверждается задачами повышения энергоэффективности теплового и сетевого хозяйства.
82	Замена трубопроводов ГВ от Уз.2 до Городской больницы №1 (Ленина, 18) (сшитый полиэтилен), Больничный комплекс	Снижение износа сетей. Снижение потерь горячей воды при ее транспортировке.	Развитие системы ГВС. Повышение надежности системы ГВС.	Необходимость инвестиционного проекта подтверждается задачами повышения энергоэффективности теплового и сетевого хозяйства.
83	Замена трубопроводов ГВ от ПС-4 через Уз.1-1 - Уз.2 (сшитый полиэтилен), Больничный комплекс	Снижение износа сетей. Снижение потерь горячей воды при ее транспортировке.	Развитие системы ГВС. Повышение надежности системы ГВС.	Необходимость инвестиционного проекта подтверждается задачами повышения энергоэффективности теплового и сетевого хозяйства.
84	Замена трубопроводов ГВ от Уз.1-1 до Уз.1-2 (сшитый полиэтилен), Больничный комплекс	Снижение износа сетей. Снижение потерь горячей воды при ее транспортировке.	Развитие системы ГВС. Повышение надежности системы ГВС.	Необходимость инвестиционного проекта подтверждается задачами повышения энергоэффективности теплового и сетевого хозяйства.
85	Замена трубопроводов ГВ от Уз.1-2 до здания хирургического корпуса Городской больницы №1 (Ленина, 18) (сшитый полиэтилен), Больничный комплекс	Снижение износа сетей. Снижение потерь горячей воды при ее транспортировке.	Развитие системы ГВС. Повышение надежности системы ГВС.	Необходимость инвестиционного проекта подтверждается задачами повышения энергоэффективности теплового и сетевого хозяйства.
86	Замена трубопроводов ГВ от Уз.1-2 до здания пищеблока (Ленина, 18/1) Городской больницы №1 (Ленина, 18) (сшитый полиэтилен), Больничный комплекс	Снижение износа сетей. Снижение потерь горячей воды при ее транспортировке.	Развитие системы ГВС. Повышение надежности системы ГВС.	Необходимость инвестиционного проекта подтверждается задачами повышения энергоэффективности теплового и сетевого хозяйства.
87	Замена трубопроводов ГВ от Уз.2 до прачечной Отделения гинекологии №1 (Ленина, 18/10) (сшитый полиэтилен), Больничный комплекс	Снижение износа сетей. Снижение потерь горячей воды при ее транспортировке.	Развитие системы ГВС. Повышение надежности системы ГВС.	Необходимость инвестиционного проекта подтверждается задачами повышения энергоэффективности теплового и сетевого хозяйства.
88	Замена трубопроводов ГВ от ТК- 5 до паталого-анатомического корпуса (Ленина, 18/6) (сшитый полиэтилен), Больничный комплекс	Снижение износа сетей. Снижение потерь горячей воды при ее транспортировке.	Развитие системы ГВС. Повышение надежности системы ГВС.	Необходимость инвестиционного проекта подтверждается задачами повышения энергоэффективности теплового и сетевого хозяйства.
89	Замена трубопроводов ГВ от ТК- 6 до здания судебно-медицинской экспертизы (Омская, 13А) (сшитый полиэтилен), Больничный комплекс	Снижение износа сетей. Снижение потерь горячей воды при ее транспортировке.	Развитие системы ГВС. Повышение надежности системы ГВС.	Необходимость инвестиционного проекта подтверждается задачами повышения энергоэффективности теплового и сетевого хозяйства.
	Замена сетей горячего водоснабжения 10Г микрорайон (от ЦТП-10Г/2)			
90	Замена трубопроводов ГВ от ТК- 16 до ж.д.Северная, 5 (сшитый полиэтилен), 10Г микрорайон	Снижение износа сетей. Снижение потерь горячей воды при ее транспортировке.	Развитие системы ГВС. Повышение надежности системы ГВС.	Необходимость инвестиционного проекта подтверждается задачами повышения энергоэффективности теплового и сетевого хозяйства.
91	Замена трубопроводов ГВ от точки подключения в техподполье ж.д. Северная, 5 до ж.д. Северная, 7 (сшитый полиэтилен), 10Г микрорайон	Снижение износа сетей. Снижение потерь горячей воды при ее транспортировке.	Развитие системы ГВС. Повышение надежности системы ГВС.	Необходимость инвестиционного проекта подтверждается задачами повышения энергоэффективности теплового и сетевого хозяйства.
92	Замена трубопроводов ГВ от ТК- 16 до ж.д. Северная, 7А (сшитый полиэтилен), 10Г микрорайон	Снижение износа сетей. Снижение потерь горячей воды при ее транспортировке.	Развитие системы ГВС. Повышение надежности системы ГВС.	Необходимость инвестиционного проекта подтверждается задачами повышения энергоэффективности теплового и сетевого хозяйства.
93	Замена трубопроводов ГВ от узла управления ж.д.Заозерный проезд, 8А до ж.д.Заозерный проезд, 6 (сшитый полиэтилен), 10Г микрорайон	Снижение износа сетей. Снижение потерь горячей воды при ее транспортировке.	Развитие системы ГВС. Повышение надежности системы ГВС.	Необходимость инвестиционного проекта подтверждается задачами повышения энергоэффективности теплового и сетевого хозяйства.
94	Замена трубопроводов ГВ от ЦТП- 10Г/2 до ТК-2 до ж.д.Заозерный проезд, 8А (сшитый полиэтилен), 10Г микрорайон	Снижение износа сетей. Снижение потерь горячей воды при ее транспортировке.	Развитие системы ГВС. Повышение надежности системы ГВС.	Необходимость инвестиционного проекта подтверждается задачами повышения энергоэффективности теплового и сетевого хозяйства.
95	Замена трубопроводов ГВ от ТК-15 до ж.д.Северная, 5Б (сшитый полиэтилен), 10Г микрорайон	Снижение износа сетей. Снижение потерь горячей воды при ее транспортировке.	Развитие системы ГВС. Повышение надежности системы ГВС.	Необходимость инвестиционного проекта подтверждается задачами повышения энергоэффективности теплового и сетевого хозяйства.
	Замена сетей горячего водоснабжения 10Г микрорайон (от ЦТП-10Г/3)			
96	Замена трубопроводов ГВ от ТК- 4 до ж.д.Интернациональная, 2/4 (сшитый полиэтилен), 10Г микрорайон	Снижение износа сетей. Снижение потерь горячей воды при ее транспортировке.	Развитие системы ГВС. Повышение надежности системы ГВС.	Необходимость инвестиционного проекта подтверждается задачами повышения энергоэффективности теплового и сетевого хозяйства.
97	Замена трубопроводов ГВ от ТК-5 до ж.д.Заозерный проезд, 14А (сшитый полиэтилен), 10Г микрорайон	Снижение износа сетей. Снижение потерь горячей воды при ее транспортировке.	Развитие системы ГВС. Повышение надежности системы ГВС.	Необходимость инвестиционного проекта подтверждается задачами повышения энергоэффективности теплового и сетевого хозяйства.
98	Замена трубопроводов ГВ от ТК-2 до ж.д.Интернациональная, 2Б/3 (сшитый полиэтилен), 10Г микрорайон	Снижение износа сетей. Снижение потерь горячей воды при ее транспортировке.	Развитие системы ГВС. Повышение надежности системы ГВС.	Необходимость инвестиционного проекта подтверждается задачами повышения энергоэффективности теплового и сетевого хозяйства.
99	Замена трубопроводов ГВ с техподполья ж.д.Заозерный проезд, 16А до ж.д.Заозерный проезд, 16 (сшитый полиэтилен), 10Г микрорайон	Снижение износа сетей. Снижение потерь горячей воды при ее транспортировке.	Развитие системы ГВС. Повышение надежности системы ГВС.	Необходимость инвестиционного проекта подтверждается задачами повышения энергоэффективности теплового и сетевого хозяйства.
100	Замена трубопроводов ГВ от ТК-3 до ж.д.Интернациональная, 2В (сшитый полиэтилен), 10Г микрорайон	Снижение износа сетей. Снижение потерь горячей воды при ее транспортировке.	Развитие системы ГВС. Повышение надежности системы ГВС.	Необходимость инвестиционного проекта подтверждается задачами повышения энергоэффективности теплового и сетевого хозяйства.
	Замена сетей горячего водоснабжения 2 микрорайон (от ЦТП-2/2)			
101	Замена трубопроводов ГВ от ж.д.Пионерская, 7 до ж.д. Пионерская 9,11 (сшитый полиэтилен), 2 микрорайон	Снижение износа сетей. Снижение потерь горячей воды при ее транспортировке.	Развитие системы ГВС. Повышение надежности системы ГВС.	Необходимость инвестиционного проекта подтверждается задачами повышения энергоэффективности теплового и сетевого хозяйства.
102	Замена трубопроводов ГВ от ЦТП-2/2 до ТК-15 (сшитый полиэтилен), 2 микрорайон	Снижение износа сетей. Снижение потерь горячей воды при ее транспортировке.	Развитие системы ГВС. Повышение надежности системы ГВС.	Необходимость инвестиционного проекта подтверждается задачами повышения энергоэффективности теплового и сетевого хозяйства.
103	Замена трубопроводов ГВ от ТК-15 до общежития №18 (Проспект Победы, 6Б) (сшитый полиэтилен), 2 микрорайон	Снижение износа сетей. Снижение потерь горячей воды при ее транспортировке.	Развитие системы ГВС. Повышение надежности системы ГВС.	Необходимость инвестиционного проекта подтверждается задачами повышения энергоэффективности теплового и сетевого хозяйства.
104	Замена трубопроводов ГВ от ТК-15 - ТК-7 до ТК-8 (сшитый полиэтилен), 2 микрорайон	Снижение износа сетей. Снижение потерь горячей воды при ее транспортировке.	Развитие системы ГВС. Повышение надежности системы ГВС.	Необходимость инвестиционного проекта подтверждается задачами повышения энергоэффективности теплового и сетевого хозяйства.
105	Замена трубопроводов ГВ от ТК-8 до общежития №19 (Проспект Победы, 6А) (сшитый полиэтилен), 2 микрорайон	Снижение износа сетей. Снижение потерь горячей воды при ее транспортировке.	Развитие системы ГВС. Повышение надежности системы ГВС.	Необходимость инвестиционного проекта подтверждается задачами повышения энергоэффективности теплового и сетевого хозяйства.
106	Замена трубопроводов ГВ от ЦТП- 2/2 до ж.д.Пионерская, 5 (сшитый полиэтилен), 2 микрорайон	Снижение износа сетей. Снижение потерь горячей воды при ее транспортировке.	Развитие системы ГВС. Повышение надежности системы ГВС.	Необходимость инвестиционного проекта подтверждается задачами повышения энергоэффективности теплового и сетевого хозяйства.
107	Замена трубопроводов ГВ по тех.подполью ж.д.Пионерская, 7 (сшитый полиэтилен), 2 микрорайон	Снижение износа сетей. Снижение потерь горячей воды при ее транспортировке.	Развитие системы ГВС. Повышение надежности системы ГВС.	Необходимость инвестиционного проекта подтверждается задачами повышения энергоэффективности теплового и сетевого хозяйства.
	Замена сетей горячего водоснабжения 15 микрорайон (от ЦТП-15/1)			
108	Замена трубопроводов ГВ от ТК-2 до НЭПИ (Нижневартовский экономико-правовой институт (60 лет Октября,49А) (сшитый полиэтилен), 15 микрорайон	Снижение износа сетей. Снижение потерь горячей воды при ее транспортировке.	Развитие системы ГВС. Повышение надежности системы ГВС.	Необходимость инвестиционного проекта подтверждается задачами повышения энергоэффективности теплового и сетевого хозяйства.
109	Замена трубопроводов ГВ от ТК- 2 до д.сада №14 "Солнышко" (60 лет Октября, 49Б) (сшитый полиэтилен), 15 микрорайон	Снижение износа сетей. Снижение потерь горячей воды при ее транспортировке.	Развитие системы ГВС. Повышение надежности системы ГВС.	Необходимость инвестиционного проекта подтверждается задачами повышения энергоэффективности теплового и сетевого хозяйства.
110	Замена трубопроводов ГВ от ЦТП-15/1 до ТК-3 (сшитый полиэтилен), 15 микрорайон	Снижение износа сетей. Снижение потерь горячей воды при ее транспортировке.	Развитие системы ГВС. Повышение надежности системы ГВС.	Необходимость инвестиционного проекта подтверждается задачами повышения энергоэффективности теплового и сетевого хозяйства.
111	Замена трубопроводов ГВ от ТК-3 до ж.д.60 лет Октября,51 (сшитый полиэтилен), 15 микрорайон	Снижение износа сетей. Снижение потерь горячей воды при ее транспортировке.	Развитие системы ГВС. Повышение надежности системы ГВС.	Необходимость инвестиционного проекта подтверждается задачами повышения энергоэффективности теплового и сетевого хозяйства.
112	Замена трубопроводов ГВ от ТК-3 до ж.д.60 лет Октября,51А (сшитый полиэтилен), 15 микрорайон	Снижение износа сетей. Снижение потерь горячей воды при ее транспортировке.	Развитие системы ГВС. Повышение надежности системы ГВС.	Необходимость инвестиционного проекта подтверждается задачами повышения энергоэффективности теплового и сетевого хозяйства.
	Замена сетей горячего водоснабжения 15 микрорайон (от ЦТП-15/2)			
113	Замена трубопроводов ГВ от ТК-2 до ТК-5 (от ЦТП-15/2) (сшитый полиэтилен), 15 микрорайон	Снижение износа сетей. Снижение потерь горячей воды при ее транспортировке.	Развитие системы ГВС. Повышение надежности системы ГВС.	Необходимость инвестиционного проекта подтверждается задачами повышения энергоэффективности теплового и сетевого хозяйства.
114	Замена трубопроводов ГВ от ТК-1 до ТК-2 (от ЦТП-15/2) (сшитый полиэтилен), 15 микрорайон	Снижение износа сетей. Снижение потерь горячей воды при ее транспортировке.	Развитие системы ГВС. Повышение надежности системы ГВС.	Необходимость инвестиционного проекта подтверждается задачами повышения энергоэффективности теплового и сетевого хозяйства.
	Замена сетей горячего водоснабжения 15 микрорайон (от ЦТП-15/3)			
115	Замена трубопроводов ГВ от ТК- 2 через техподпольe ж.д.Чапаева, 5 до ж.д.Чапаева, 5/47 (сшитый полиэтилен), 15 микрорайон	Снижение износа сетей. Снижение потерь горячей воды при ее транспортировке.	Развитие системы ГВС. Повышение надежности системы ГВС.	Необходимость инвестиционного проекта подтверждается задачами повышения энергоэффективности теплового и сетевого хозяйства.

Продолжение на стр. 36.

Продолжение. Начало на стр. 9-35.

116	Замена трубопроводов ГВ от ТК-3 до ж.д.60 лет Октября,47 (сшитый полиэтилен), 15 микрорайон	Снижение износа сетей. Снижение потерь горячей воды при ее транспортировке.	Развитие системы ГВС. Повышение надежности системы ГВС.	Необходимость инвестиционного проекта подтверждается задачами повышения энергоэффективности теплового и сетевого хозяйства.
	Замена сетей горячего водоснабжения 15 микрорайон (от ЦТП-15/4)			
117	Замена трубопроводов ГВ от ж.д.Омская, 60 до ж.д.Дружбы Народов, 15А (сшитый полиэтилен), 15 микрорайон	Снижение износа сетей. Снижение потерь горячей воды при ее транспортировке.	Развитие системы ГВС. Повышение надежности системы ГВС.	Необходимость инвестиционного проекта подтверждается задачами повышения энергоэффективности теплового и сетевого хозяйства.
118	Замена трубопроводов ГВ от ТК- 1 до ж.д. Омская, 60 (сшитый полиэтилен), 15 микрорайон	Снижение износа сетей. Снижение потерь горячей воды при ее транспортировке.	Развитие системы ГВС. Повышение надежности системы ГВС.	Необходимость инвестиционного проекта подтверждается задачами повышения энергоэффективности теплового и сетевого хозяйства.
119	Замена трубопроводов ГВ от ТК- 1 до ж.д.Омская, 62 (сшитый полиэтилен), 15 микрорайон	Снижение износа сетей. Снижение потерь горячей воды при ее транспортировке.	Развитие системы ГВС. Повышение надежности системы ГВС.	Необходимость инвестиционного проекта подтверждается задачами повышения энергоэффективности теплового и сетевого хозяйства.
120	Замена трубопроводов ГВ от ж.д.Омская, 62 до ж.д.Дружбы Народов, 17 (сшитый полиэтилен), 15 микрорайон	Снижение износа сетей. Снижение потерь горячей воды при ее транспортировке.	Развитие системы ГВС. Повышение надежности системы ГВС.	Необходимость инвестиционного проекта подтверждается задачами повышения энергоэффективности теплового и сетевого хозяйства.
121	Замена трубопроводов ГВ от ж.д.Омская, 60 до ж.д.Омская,58 (сшитый полиэтилен), 15 микрорайон	Снижение износа сетей. Снижение потерь горячей воды при ее транспортировке.	Развитие системы ГВС. Повышение надежности системы ГВС.	Необходимость инвестиционного проекта подтверждается задачами повышения энергоэффективности теплового и сетевого хозяйства.
	Замена сетей горячего водоснабжения квартала Прибрежный II (от ЦТП-16Б/1)			
122	Замена трубопроводов ГВ от ТК- 2 до д.сада №86 "Былинушка" (60 лет Октября,78) (сшитый полиэтилен), квартал Прибрежный II	Снижение износа сетей. Снижение потерь горячей воды при ее транспортировке.	Развитие системы ГВС. Повышение надежности системы ГВС.	Необходимость инвестиционного проекта подтверждается задачами повышения энергоэффективности теплового и сетевого хозяйства.
	Замена сетей горячего водоснабжения квартала Прибрежный II (от ЦТП-16Б/2)			
123	Замена трубопроводов ГВ от ЦТП 16Б/2- ТК 4 до ж.д.60 лет Октября, 84 (сшитый полиэтилен), Прибрежная зона - II	Снижение износа сетей. Снижение потерь горячей воды при ее транспортировке.	Развитие системы ГВС. Повышение надежности системы ГВС.	Необходимость инвестиционного проекта подтверждается задачами повышения энергоэффективности теплового и сетевого хозяйства.
124	Замена трубопроводов ГВ от ТК 4-через техподполье ж.д.60 лет Октября, 88 до ж.д.60 лет Октября, 86 (сшитый полиэтилен), Прибрежный квартал II	Снижение износа сетей. Снижение потерь горячей воды при ее транспортировке.	Развитие системы ГВС. Повышение надежности системы ГВС.	Необходимость инвестиционного проекта подтверждается задачами повышения энергоэффективности теплового и сетевого хозяйства.
	Замена сетей горячего водоснабжения 13 микрорайон (от ЦТП-13/1)			
125	Замена трубопроводов ГВ от ЦТП- 13/1 до ТК- 30 (сшитый полиэтилен), 13 микрорайон	Снижение износа сетей. Снижение потерь горячей воды при ее транспортировке.	Развитие системы ГВС. Повышение надежности системы ГВС.	Необходимость инвестиционного проекта подтверждается задачами повышения энергоэффективности теплового и сетевого хозяйства.
126	Замена трубопроводов ГВ от ТК- 30 до ж.д.Пермская, 6 (сшитый полиэтилен), 13 микрорайон	Снижение износа сетей. Снижение потерь горячей воды при ее транспортировке.	Развитие системы ГВС. Повышение надежности системы ГВС.	Необходимость инвестиционного проекта подтверждается задачами повышения энергоэффективности теплового и сетевого хозяйства.
127	Замена трубопроводов ГВ от ТК- 30 до ж.д. Пермская, 8 (сшитый полиэтилен), 13 микрорайон	Снижение износа сетей. Снижение потерь горячей воды при ее транспортировке.	Развитие системы ГВС. Повышение надежности системы ГВС.	Необходимость инвестиционного проекта подтверждается задачами повышения энергоэффективности теплового и сетевого хозяйства.
128	Замена трубопроводов ГВ от ж.д.Пермская, 6 до ж.д.Пермская, 4 (сшитый полиэтилен), 13 микрорайон	Снижение износа сетей. Снижение потерь горячей воды при ее транспортировке.	Развитие системы ГВС. Повышение надежности системы ГВС.	Необходимость инвестиционного проекта подтверждается задачами повышения энергоэффективности теплового и сетевого хозяйства.
	Замена сетей горячего водоснабжения 13 микрорайон (от ЦТП-13/3)			
129	Замена трубопроводов ГВ от точки врезки через ТК-3ГВ до ТК- 4ГВ (сшитый полиэтилен), 13 микрорайон	Снижение износа сетей. Снижение потерь горячей воды при ее транспортировке.	Развитие системы ГВС. Повышение надежности системы ГВС.	Необходимость инвестиционного проекта подтверждается задачами повышения энергоэффективности теплового и сетевого хозяйства.
130	Замена трубопроводов ГВ от ж.д.Ханты-Мансийская, 45 до вставки ж.д.Ханты-Мансийская, 43 (сшитый полиэтилен), 13 микрорайон	Снижение износа сетей. Снижение потерь горячей воды при ее транспортировке.	Развитие системы ГВС. Повышение надежности системы ГВС.	Необходимость инвестиционного проекта подтверждается задачами повышения энергоэффективности теплового и сетевого хозяйства.
	Замена сетей горячего водоснабжения 13 микрорайон (от ЦТП-13/2)			
131	Замена трубопроводов ГВ от ЦТП- 13/2 до ТК- 21ГВ (сшитый полиэтилен), 13 микрорайон	Снижение износа сетей. Снижение потерь горячей воды при ее транспортировке.	Развитие системы ГВС. Повышение надежности системы ГВС.	Необходимость инвестиционного проекта подтверждается задачами повышения энергоэффективности теплового и сетевого хозяйства.
132	Замена трубопроводов ГВ от ЦТП-13/2 через ТК-21ГВ до ж.д.Пермская, 4А (сшитый полиэтилен), 13 микрорайон	Снижение износа сетей. Снижение потерь горячей воды при ее транспортировке.	Развитие системы ГВС. Повышение надежности системы ГВС.	Необходимость инвестиционного проекта подтверждается задачами повышения энергоэффективности теплового и сетевого хозяйства.
133	Замена трубопроводов ГВ от ТК21ГВ-ТК20ГВ до ТК-19ГВ (сшитый полиэтилен), 13 микрорайон	Снижение износа сетей. Снижение потерь горячей воды при ее транспортировке.	Развитие системы ГВС. Повышение надежности системы ГВС.	Необходимость инвестиционного проекта подтверждается задачами повышения энергоэффективности теплового и сетевого хозяйства.
134	Замена трубопроводов ГВ от ТК-20ГВ до теплицы школы № 14 (Ханты-Мансийская, 39Б) (сшитый полиэтилен), 13 микрорайон	Снижение износа сетей. Снижение потерь горячей воды при ее транспортировке.	Развитие системы ГВС. Повышение надежности системы ГВС.	Необходимость инвестиционного проекта подтверждается задачами повышения энергоэффективности теплового и сетевого хозяйства.
135	Замена трубопроводов ГВ от ТК- 19ГВ до школы №14 (Ханты-Мансийская, 39Б) (сшитый полиэтилен), 13 микрорайон	Снижение износа сетей. Снижение потерь горячей воды при ее транспортировке.	Развитие системы ГВС. Повышение надежности системы ГВС.	Необходимость инвестиционного проекта подтверждается задачами повышения энергоэффективности теплового и сетевого хозяйства.
136	Замена трубопроводов ГВ от ТК- 19 до бассейна школы №14 (Ханты-Мансийская, 39Б) (сшитый полиэтилен), 13 микрорайон	Снижение износа сетей. Снижение потерь горячей воды при ее транспортировке.	Развитие системы ГВС. Повышение надежности системы ГВС.	Необходимость инвестиционного проекта подтверждается задачами повышения энергоэффективности теплового и сетевого хозяйства.
137	Замена трубопроводов ГВ от ж.д.Пермская,4А до ТК-29ГВ (сшитый полиэтилен), 13 микрорайон	Снижение износа сетей. Снижение потерь горячей воды при ее транспортировке.	Развитие системы ГВС. Повышение надежности системы ГВС.	Необходимость инвестиционного проекта подтверждается задачами повышения энергоэффективности теплового и сетевого хозяйства.
138	Замена трубопроводов ГВ от ж.д. Пермская, 4А до ТК-32ГВ (сшитый полиэтилен), 13 микрорайон	Снижение износа сетей. Снижение потерь горячей воды при ее транспортировке.	Развитие системы ГВС. Повышение надежности системы ГВС.	Необходимость инвестиционного проекта подтверждается задачами повышения энергоэффективности теплового и сетевого хозяйства.
139	Замена трубопроводов ГВ от ТК 32ГВ - ТК 33ГВ до ж.д.Пермская, 2 (сшитый полиэтилен), 13 микрорайон	Снижение износа сетей. Снижение потерь горячей воды при ее транспортировке.	Развитие системы ГВС. Повышение надежности системы ГВС.	Необходимость инвестиционного проекта подтверждается задачами повышения энергоэффективности теплового и сетевого хозяйства.
140	Замена трубопроводов ГВ от ТК- 33ГВ до ж.д. Мира, 81 (сшитый полиэтилен), 13 микрорайон	Снижение износа сетей. Снижение потерь горячей воды при ее транспортировке.	Развитие системы ГВС. Повышение надежности системы ГВС.	Необходимость инвестиционного проекта подтверждается задачами повышения энергоэффективности теплового и сетевого хозяйства.
141	Замена трубопроводов ГВ от ТК 32ГВ до ж.д. Мира, 83 (сшитый полиэтилен), 13 микрорайон	Снижение износа сетей. Снижение потерь горячей воды при ее транспортировке.	Развитие системы ГВС. Повышение надежности системы ГВС.	Необходимость инвестиционного проекта подтверждается задачами повышения энергоэффективности теплового и сетевого хозяйства.
142	Замена трубопроводов ГВ от ж.д.Мира, 83 до ж.д.Мира,85 (сшитый полиэтилен), 13 микрорайон	Снижение износа сетей. Снижение потерь горячей воды при ее транспортировке.	Развитие системы ГВС. Повышение надежности системы ГВС.	Необходимость инвестиционного проекта подтверждается задачами повышения энергоэффективности теплового и сетевого хозяйства.
143	Замена трубопроводов ГВ от ТК- 29ГВ до д.сада № 52 "Самолетик" (Ханты-Мансийская, 35А) (сшитый полиэтилен), 13 микрорайон	Снижение износа сетей. Снижение потерь горячей воды при ее транспортировке.	Развитие системы ГВС. Повышение надежности системы ГВС.	Необходимость инвестиционного проекта подтверждается задачами повышения энергоэффективности теплового и сетевого хозяйства.
	Замена сетей горячего водоснабжения 7А микрорайон (от ЦТП-7А/1)			
144	Замена трубопроводов ГВ от ТК-7 до школы № 23 (Чапаева, 30) (сшитый полиэтилен), 7А микрорайон	Снижение износа сетей. Снижение потерь горячей воды при ее транспортировке.	Развитие системы ГВС. Повышение надежности системы ГВС.	Необходимость инвестиционного проекта подтверждается задачами повышения энергоэффективности теплового и сетевого хозяйства.
	Замена сетей горячего водоснабжения 7А микрорайон (от ЦТП-7А/2)			
145	Замена трубопроводов ГВ от ЦТП 7А/2 до ТК 1 (сшитый полиэтилен), 7А микрорайон	Снижение износа сетей. Снижение потерь горячей воды при ее транспортировке.	Развитие системы ГВС. Повышение надежности системы ГВС.	Необходимость инвестиционного проекта подтверждается задачами повышения энергоэффективности теплового и сетевого хозяйства.
146	Замена трубопроводов ГВ от ТК-1 до ТК-2 (сшитый полиэтилен), 7А микрорайон	Снижение износа сетей. Снижение потерь горячей воды при ее транспортировке.	Развитие системы ГВС. Повышение надежности системы ГВС.	Необходимость инвестиционного проекта подтверждается задачами повышения энергоэффективности теплового и сетевого хозяйства.
147	Замена трубопроводов ГВ от ТК- 2 до д.сада №81 "Белоснежка" (Дзержинского, 8) (сшитый полиэтилен), 7А микрорайон	Снижение износа сетей. Снижение потерь горячей воды при ее транспортировке.	Развитие системы ГВС. Повышение надежности системы ГВС.	Необходимость инвестиционного проекта подтверждается задачами повышения энергоэффективности теплового и сетевого хозяйства.
148	Замена трубопроводов ГВ от ТК- 3 до частной школы "Юность самотлора" (Дзержинского,6) (сшитый полиэтилен), 7А микрорайон	Снижение износа сетей. Снижение потерь горячей воды при ее транспортировке.	Развитие системы ГВС. Повышение надежности системы ГВС.	Необходимость инвестиционного проекта подтверждается задачами повышения энергоэффективности теплового и сетевого хозяйства.
149	Замена трубопроводов ГВ от ТК 1-ТК 5 до общежития №12 (Чапаева, 36) (сшитый полиэтилен), 7А микрорайон	Снижение износа сетей. Снижение потерь горячей воды при ее транспортировке.	Развитие системы ГВС. Повышение надежности системы ГВС.	Необходимость инвестиционного проекта подтверждается задачами повышения энергоэффективности теплового и сетевого хозяйства.
150	Замена трубопроводов ГВ от ТК-1 до общежития №10 (Чапаева, 34) (сшитый полиэтилен), 7А микрорайон	Снижение износа сетей. Снижение потерь горячей воды при ее транспортировке.	Развитие системы ГВС. Повышение надежности системы ГВС.	Необходимость инвестиционного проекта подтверждается задачами повышения энергоэффективности теплового и сетевого хозяйства.
151	Замена трубопроводов ГВ от ТК-2 до ТК-3 (сшитый полиэтилен), 7А микрорайон	Снижение износа сетей. Снижение потерь горячей воды при ее транспортировке.	Развитие системы ГВС. Повышение надежности системы ГВС.	Необходимость инвестиционного проекта подтверждается задачами повышения энергоэффективности теплового и сетевого хозяйства.
152	Замена трубопроводов ГВ от ТК-6 до здания детской поликлиники №5 (Дзержинского,8А) (сшитый полиэтилен), 7А микрорайон	Снижение износа сетей. Снижение потерь горячей воды при ее транспортировке.	Развитие системы ГВС. Повышение надежности системы ГВС.	Необходимость инвестиционного проекта подтверждается задачами повышения энергоэффективности теплового и сетевого хозяйства.
	Замена сетей горячего водоснабжения 10А микрорайон (от ЦТП-10А/2)			
153	Замена трубопроводов ГВ от ТК-34 до НГГУ (Интернациональная, 35А) (сшитый полиэтилен), 10А микрорайон	Снижение износа сетей. Снижение потерь горячей воды при ее транспортировке.	Развитие системы ГВС. Повышение надежности системы ГВС.	Необходимость инвестиционного проекта подтверждается задачами повышения энергоэффективности теплового и сетевого хозяйства.

154	Замена трубопроводов ГВ от ТК-28 до школы №40 (Дзержинского, 29А) (сшитый полиэтилен), 10А микрорайон	Снижение износа сетей. Снижение потерь горячей воды при ее транспортировке.	Развитие системы ГВС. Повышение надежности системы ГВС.	Необходимость инвестиционного проекта подтверждается задачами повышения энергоэффективности теплового и сетевого хозяйства.
155	Замена трубопроводов ГВ от ТК-33 до ТК-34 (сшитый полиэтилен), 10А микрорайон	Снижение износа сетей. Снижение потерь горячей воды при ее транспортировке.	Развитие системы ГВС. Повышение надежности системы ГВС.	Необходимость инвестиционного проекта подтверждается задачами повышения энергоэффективности теплового и сетевого хозяйства.
156	Замена трубопроводов ГВ от ТК-34 до ж.д.Нефтяников, 80 (сшитый полиэтилен), 10А микрорайон	Снижение износа сетей. Снижение потерь горячей воды при ее транспортировке.	Развитие системы ГВС. Повышение надежности системы ГВС.	Необходимость инвестиционного проекта подтверждается задачами повышения энергоэффективности теплового и сетевого хозяйства.
	Замена сетей горячего водоснабжения 10А микрорайон (от ЦТП-10А/4)			
157	Замена трубопроводов ГВ от точки врезки в техподполье ж.д. Интернациональная, 43 до ж.д.Интернациональная, 45 (сшитый полиэтилен), 10А микрорайон	Снижение износа сетей. Снижение потерь горячей воды при ее транспортировке.	Развитие системы ГВС. Повышение надежности системы ГВС.	Необходимость инвестиционного проекта подтверждается задачами повышения энергоэффективности теплового и сетевого хозяйства.
158	Замена трубопроводов ГВ по техподполью ж.д.Интернациональная, 43 (сшитый полиэтилен), 10А микрорайон	Снижение износа сетей. Снижение потерь горячей воды при ее транспортировке.	Развитие системы ГВС. Повышение надежности системы ГВС.	Необходимость инвестиционного проекта подтверждается задачами повышения энергоэффективности теплового и сетевого хозяйства.
159	Замена трубопроводов ГВ от ТК- 43 до ж.д.Интернациональная, 41 (сшитый полиэтилен), 10А микрорайон	Снижение износа сетей. Снижение потерь горячей воды при ее транспортировке.	Развитие системы ГВС. Повышение надежности системы ГВС.	Необходимость инвестиционного проекта подтверждается задачами повышения энергоэффективности теплового и сетевого хозяйства.
	Замена сетей горячего водоснабжения квартала Прибрежный III (от ЦТП-9/2)			
160	Замена трубопроводов ГВ от ж.д. 60 лет Октября, 42 до ж.д. 60 лет Октября, 46 (сшитый полиэтилен), Прибрежный квартал III	Снижение износа сетей. Снижение потерь горячей воды при ее транспортировке.	Развитие системы ГВС. Повышение надежности системы ГВС.	Необходимость инвестиционного проекта подтверждается задачами повышения энергоэффективности теплового и сетевого хозяйства.
161	Замена трубопроводов ГВ от ЦТП-9/2 до ж.д.42,44 по ул.60 лет Октября (сшитый полиэтилен), Прибрежный квартал III	Снижение износа сетей. Снижение потерь горячей воды при ее транспортировке.	Развитие системы ГВС. Повышение надежности системы ГВС.	Необходимость инвестиционного проекта подтверждается задачами повышения энергоэффективности теплового и сетевого хозяйства.
162	Замена трубопроводов ГВ от ж.д. 60 лет Октября, 46 до ж.д. 60 лет Октября, 48 (сшитый полиэтилен), Прибрежный квартал III	Снижение износа сетей. Снижение потерь горячей воды при ее транспортировке.	Развитие системы ГВС. Повышение надежности системы ГВС.	Необходимость инвестиционного проекта подтверждается задачами повышения энергоэффективности теплового и сетевого хозяйства.
	Замена сетей горячего водоснабжения 9 микрорайон (от ЦТП-9/1)			
163	Замена трубопроводов ГВ от ЦТП-9/1 до ж.д.Нефтяников, 2 (сшитый полиэтилен), 9 микрорайон	Снижение износа сетей. Снижение потерь горячей воды при ее транспортировке.	Развитие системы ГВС. Повышение надежности системы ГВС.	Необходимость инвестиционного проекта подтверждается задачами повышения энергоэффективности теплового и сетевого хозяйства.
164	Замена трубопроводов ГВ от ж.д.Нефтяников, 2 до ж.д.Нефтяников, 4 (сшитый полиэтилен), 9 микрорайон	Снижение износа сетей. Снижение потерь горячей воды при ее транспортировке.	Развитие системы ГВС. Повышение надежности системы ГВС.	Необходимость инвестиционного проекта подтверждается задачами повышения энергоэффективности теплового и сетевого хозяйства.
165	Замена трубопроводов ГВ от ЦТП-9/1 до ТК-2 (сшитый полиэтилен), 9 микрорайон	Снижение износа сетей. Снижение потерь горячей воды при ее транспортировке.	Развитие системы ГВС. Повышение надежности системы ГВС.	Необходимость инвестиционного проекта подтверждается задачами повышения энергоэффективности теплового и сетевого хозяйства.
166	Замена трубопроводов ГВ от ТК-2 до ТК-3 (сшитый полиэтилен), 9 микрорайон	Снижение износа сетей. Снижение потерь горячей воды при ее транспортировке.	Развитие системы ГВС. Повышение надежности системы ГВС.	Необходимость инвестиционного проекта подтверждается задачами повышения энергоэффективности теплового и сетевого хозяйства.
167	Замена трубопроводов ГВ от ТК-3 до д.сада №38 "Домовенок" (Пионерская, 14) (сшитый полиэтилен), 9 микрорайон	Снижение износа сетей. Снижение потерь горячей воды при ее транспортировке.	Развитие системы ГВС. Повышение надежности системы ГВС.	Необходимость инвестиционного проекта подтверждается задачами повышения энергоэффективности теплового и сетевого хозяйства.
	Замена сетей горячего водоснабжения 10 микрорайон (от ЦТП-10/1)			
168	Замена трубопроводов ГВ от ж.д.Северная, 70 до ж.д.Северная, 72 (сшитый полиэтилен), 10 микрорайон	Снижение износа сетей. Снижение потерь горячей воды при ее транспортировке.	Развитие системы ГВС. Повышение надежности системы ГВС.	Необходимость инвестиционного проекта подтверждается задачами повышения энергоэффективности теплового и сетевого хозяйства.
169	Замена трубопроводов ГВ от ЦТП-10/1 - ТК2 - ТК4 - ТК5 до ж.д.Чапаева, 85Б(сшитый полиэтилен), 10 микрорайон	Снижение износа сетей. Снижение потерь горячей воды при ее транспортировке.	Развитие системы ГВС. Повышение надежности системы ГВС.	Необходимость инвестиционного проекта подтверждается задачами повышения энергоэффективности теплового и сетевого хозяйства.
170	Замена трубопроводов ГВ от ТК-3 до ж.д.Северная, 74 (сшитый полиэтилен), 10 микрорайон	Снижение износа сетей. Снижение потерь горячей воды при ее транспортировке.	Развитие системы ГВС. Повышение надежности системы ГВС.	Необходимость инвестиционного проекта подтверждается задачами повышения энергоэффективности теплового и сетевого хозяйства.
171	Замена трубопроводов ГВ от ТК-5 до ж.д.Чапаева, 87А (сшитый полиэтилен), 10 микрорайон	Снижение износа сетей. Снижение потерь горячей воды при ее транспортировке.	Развитие системы ГВС. Повышение надежности системы ГВС.	Необходимость инвестиционного проекта подтверждается задачами повышения энергоэффективности теплового и сетевого хозяйства.
172	Замена трубопроводов ГВ от ж.д. Чапаева, 87А до ж.д. Чапаева, 87 (сшитый полиэтилен), 10 микрорайон	Снижение износа сетей. Снижение потерь горячей воды при ее транспортировке.	Развитие системы ГВС. Повышение надежности системы ГВС.	Необходимость инвестиционного проекта подтверждается задачами повышения энергоэффективности теплового и сетевого хозяйства.
	Замена сетей горячего водоснабжения 10 микрорайон (от ЦТП-10/3)			
173	Замена трубопроводов ГВ от ТК- 19 до ж.д.Пермская, 15 (сшитый полиэтилен), 10 микрорайон	Снижение износа сетей. Снижение потерь горячей воды при ее транспортировке.	Развитие системы ГВС. Повышение надежности системы ГВС.	Необходимость инвестиционного проекта подтверждается задачами повышения энергоэффективности теплового и сетевого хозяйства.
174	Замена трубопроводов ГВ от ТК- 19 до д.сад №17 "Ладушки" (Пермская, 17) (сшитый полиэтилен), 10 микрорайон	Снижение износа сетей. Снижение потерь горячей воды при ее транспортировке.	Развитие системы ГВС. Повышение надежности системы ГВС.	Необходимость инвестиционного проекта подтверждается задачами повышения энергоэффективности теплового и сетевого хозяйства.
175	Замена трубопроводов ГВ от ж.д. Пермская, 21 до ж.д.Пермская, 31 (сшитый полиэтилен), 10 микрорайон	Снижение износа сетей. Снижение потерь горячей воды при ее транспортировке.	Развитие системы ГВС. Повышение надежности системы ГВС.	Необходимость инвестиционного проекта подтверждается задачами повышения энергоэффективности теплового и сетевого хозяйства.
176	Замена трубопроводов ГВ от ТК- 16 до ж.д. Пермская, 21 (сшитый полиэтилен), 10 микрорайон	Снижение износа сетей. Снижение потерь горячей воды при ее транспортировке.	Развитие системы ГВС. Повышение надежности системы ГВС.	Необходимость инвестиционного проекта подтверждается задачами повышения энергоэффективности теплового и сетевого хозяйства.
177	Замена трубопроводов ГВ от ЦТП-10/3 - ТК18 до ТК-19 (сшитый полиэтилен), 10 микрорайон	Снижение износа сетей. Снижение потерь горячей воды при ее транспортировке.	Развитие системы ГВС. Повышение надежности системы ГВС.	Необходимость инвестиционного проекта подтверждается задачами повышения энергоэффективности теплового и сетевого хозяйства.
178	Замена трубопроводов ГВ от ТК-20 до ж.д.Пермская, 13 (сшитый полиэтилен), 10 микрорайон	Снижение износа сетей. Снижение потерь горячей воды при ее транспортировке.	Развитие системы ГВС. Повышение надежности системы ГВС.	Необходимость инвестиционного проекта подтверждается задачами повышения энергоэффективности теплового и сетевого хозяйства.
179	Замена трубопроводов ГВ от ТК-18 до ТК-17 (сшитый полиэтилен), 10 микрорайон	Снижение износа сетей. Снижение потерь горячей воды при ее транспортировке.	Развитие системы ГВС. Повышение надежности системы ГВС.	Необходимость инвестиционного проекта подтверждается задачами повышения энергоэффективности теплового и сетевого хозяйства.
	Замена сетей горячего водоснабжения 10Б микрорайон (от ЦТП-10Б/1)	Снижение износа сетей. Снижение потерь горячей воды при ее транспортировке.	Развитие системы ГВС. Повышение надежности системы ГВС.	Необходимость инвестиционного проекта подтверждается задачами повышения энергоэффективности теплового и сетевого хозяйства.
180	Замена трубопроводов ГВ от ЦТП 10Б/1 - ТК 7 до ж.д.Интернациональная, 25 (сшитый полиэтилен), 10Б микрорайон	Снижение износа сетей. Снижение потерь горячей воды при ее транспортировке.	Развитие системы ГВС. Повышение надежности системы ГВС.	Необходимость инвестиционного проекта подтверждается задачами повышения энергоэффективности теплового и сетевого хозяйства.
181	Замена трубопроводов ГВ от ТК 8-ТК 9 до ж.д.Нефтяников,87 (сшитый полиэтилен), 10Б микрорайон	Снижение износа сетей. Снижение потерь горячей воды при ее транспортировке.	Развитие системы ГВС. Повышение надежности системы ГВС.	Необходимость инвестиционного проекта подтверждается задачами повышения энергоэффективности теплового и сетевого хозяйства.
182	Замена трубопроводов ГВ от ТК-7 до ж.д.Интернациональная, 29 (сшитый полиэтилен), 10Б микрорайон	Снижение износа сетей. Снижение потерь горячей воды при ее транспортировке.	Развитие системы ГВС. Повышение надежности системы ГВС.	Необходимость инвестиционного проекта подтверждается задачами повышения энергоэффективности теплового и сетевого хозяйства.
183	Замена трубопроводов ГВ от ТК-7 до ТК-7Б (сшитый полиэтилен), 10Б микрорайон	Снижение износа сетей. Снижение потерь горячей воды при ее транспортировке.	Развитие системы ГВС. Повышение надежности системы ГВС.	Необходимость инвестиционного проекта подтверждается задачами повышения энергоэффективности теплового и сетевого хозяйства.
184	Замена трубопроводов ГВ от ТК- 7Б до ж.д.Интернациональная, 27 (сшитый полиэтилен), 10Б микрорайон	Снижение износа сетей. Снижение потерь горячей воды при ее транспортировке.	Развитие системы ГВС. Повышение надежности системы ГВС.	Необходимость инвестиционного проекта подтверждается задачами повышения энергоэффективности теплового и сетевого хозяйства.
	Замена сетей горячего водоснабжения 14 микрорайон (от ЦТП-14/2)			
185	Замена трубопроводов ГВ от ТК-14 до ж.д.Ленина, 29А (сшитый полиэтилен), 14 микрорайон	Снижение износа сетей. Снижение потерь горячей воды при ее транспортировке.	Развитие системы ГВС. Повышение надежности системы ГВС.	Необходимость инвестиционного проекта подтверждается задачами повышения энергоэффективности теплового и сетевого хозяйства.
186	Замена трубопроводов ГВ от ТК-18 до ТК-14 (сшитый полиэтилен), 14 микрорайон	Снижение износа сетей. Снижение потерь горячей воды при ее транспортировке.	Развитие системы ГВС. Повышение надежности системы ГВС.	Необходимость инвестиционного проекта подтверждается задачами повышения энергоэффективности теплового и сетевого хозяйства.
187	Замена трубопроводов ГВ от ТК-14 до ТК-15 (сшитый полиэтилен), 14 микрорайон	Снижение износа сетей. Снижение потерь горячей воды при ее транспортировке.	Развитие системы ГВС. Повышение надежности системы ГВС.	Необходимость инвестиционного проекта подтверждается задачами повышения энергоэффективности теплового и сетевого хозяйства.
188	Замена трубопроводов ГВ от ТК-15 до ж.д.Ханты-Мансийская, 27 (сшитый полиэтилен), 14 микрорайон	Снижение износа сетей. Снижение потерь горячей воды при ее транспортировке.	Развитие системы ГВС. Повышение надежности системы ГВС.	Необходимость инвестиционного проекта подтверждается задачами повышения энергоэффективности теплового и сетевого хозяйства.
189	Замена трубопроводов ГВ от ТК-18 до ж.д.Ленина, 25Б (сшитый полиэтилен), 14 микрорайон	Снижение износа сетей. Снижение потерь горячей воды при ее транспортировке.	Развитие системы ГВС. Повышение надежности системы ГВС.	Необходимость инвестиционного проекта подтверждается задачами повышения энергоэффективности теплового и сетевого хозяйства.
190	Замена трубопроводов ГВ от глухой врезки в ж.д.Ленина, 25Б до ж.д.Дружбы Народов, 26Г (сшитый полиэтилен), 14 микрорайон	Снижение износа сетей. Снижение потерь горячей воды при ее транспортировке.	Развитие системы ГВС. Повышение надежности системы ГВС.	Необходимость инвестиционного проекта подтверждается задачами повышения энергоэффективности теплового и сетевого хозяйства.
191	Замена трубопроводов ГВ от ж.д.Дружбы Народов, 26Г - ТК16 до ж.д.Дружбы Народов, 26А (сшитый полиэтилен), 14 микрорайон	Снижение износа сетей. Снижение потерь горячей воды при ее транспортировке.	Развитие системы ГВС. Повышение надежности системы ГВС.	Необходимость инвестиционного проекта подтверждается задачами повышения энергоэффективности теплового и сетевого хозяйства.
192	Замена трубопроводов ГВ от ТК-16 до ж.д.Дружбы Народов, 26Б (сшитый полиэтилен), 14 микрорайон	Снижение износа сетей. Снижение потерь горячей воды при ее транспортировке.	Развитие системы ГВС. Повышение надежности системы ГВС.	Необходимость инвестиционного проекта подтверждается задачами повышения энергоэффективности теплового и сетевого хозяйства.

Продолжение на стр. 38.

Продолжение. Начало на стр. 9-37.

193	Замена трубопроводов ГВ от ж.д.Дружбы Народов, 26А до ж.д.Дружбы Народов, 28А (сшитый полиэтилен), 14 микрорайон	Снижение износа сетей. Снижение потерь горячей воды при ее транспортировке.	Развитие системы ГВС. Повышение надежности системы ГВС.	Необходимость инвестиционного проекта подтверждается задачами повышения энергоэффективности теплового и сетевого хозяйства.
194	Замена трубопроводов ГВ от ж.д.Дружбы Народов, 26Б до ж.д.Ленина, 25(сшитый полиэтилен), 14 микрорайон	Снижение износа сетей. Снижение потерь горячей воды при ее транспортировке.	Развитие системы ГВС. Повышение надежности системы ГВС.	Необходимость инвестиционного проекта подтверждается задачами повышения энергоэффективности теплового и сетевого хозяйства.
195	Замена трубопроводов ГВ от точки врезки в тех.подполье ж.д.Ленина, 29 до здания МЧС (рентгенкабинет) (сшитый полиэтилен), 14 микрорайон	Снижение износа сетей. Снижение потерь горячей воды при ее транспортировке.	Развитие системы ГВС. Повышение надежности системы ГВС.	Необходимость инвестиционного проекта подтверждается задачами повышения энергоэффективности теплового и сетевого хозяйства.
196	Замена трубопроводов ГВ от ТК-17 до Ханты-Мансийской таможни (Ханты-Мансийская, 25Б) (сшитый полиэтилен), 14 микрорайон	Снижение износа сетей. Снижение потерь горячей воды при ее транспортировке.	Развитие системы ГВС. Повышение надежности системы ГВС.	Необходимость инвестиционного проекта подтверждается задачами повышения энергоэффективности теплового и сетевого хозяйства.
197	Замена трубопроводов ГВ от ЦТП-14/2 до ТК-12 (сшитый полиэтилен), 14 микрорайон	Снижение износа сетей. Снижение потерь горячей воды при ее транспортировке.	Развитие системы ГВС. Повышение надежности системы ГВС.	Необходимость инвестиционного проекта подтверждается задачами повышения энергоэффективности теплового и сетевого хозяйства.
198	Замена трубопроводов ГВ от ТК-12 до глухой врезки в ж.д.Ленина, 25Б (сшитый полиэтилен), 14 микрорайон	Снижение износа сетей. Снижение потерь горячей воды при ее транспортировке.	Развитие системы ГВС. Повышение надежности системы ГВС.	Необходимость инвестиционного проекта подтверждается задачами повышения энергоэффективности теплового и сетевого хозяйства.
199	Замена трубопроводов ГВ от ж.д.Ленина, 25 до вставки ж.д.Дружбы Народов, 24 (сшитый полиэтилен), 14 микрорайон	Снижение износа сетей. Снижение потерь горячей воды при ее транспортировке.	Развитие системы ГВС. Повышение надежности системы ГВС.	Необходимость инвестиционного проекта подтверждается задачами повышения энергоэффективности теплового и сетевого хозяйства.
200	Замена трубопроводов ГВ от ж.д.Ленина, 25 до вставки ж.д.Ленина, 25А (сшитый полиэтилен), 14 микрорайон	Снижение износа сетей. Снижение потерь горячей воды при ее транспортировке.	Развитие системы ГВС. Повышение надежности системы ГВС.	Необходимость инвестиционного проекта подтверждается задачами повышения энергоэффективности теплового и сетевого хозяйства.
201	Замена трубопроводов ГВ от ТК-16 до ж.д.Дружбы Народов, 26 (сшитый полиэтилен), 14 микрорайон	Снижение износа сетей. Снижение потерь горячей воды при ее транспортировке.	Развитие системы ГВС. Повышение надежности системы ГВС.	Необходимость инвестиционного проекта подтверждается задачами повышения энергоэффективности теплового и сетевого хозяйства.
	Замена насосного оборудования, замена теплообменников, установка ЧРП			
202	Замена средств автоматики и КИП с установкой частотно-регулируемых приводов на электродвигатели насосов ГВС, автоматизацией контроля параметров и электроснабжения ЦТП новосибирского типа (5 шт.)	Снижение себестоимости выработки тепловой энергии. Повышение надежности источника тепловой энергии	Снижение затрат на выработку тепловой энергии. Увеличение ресурса работы оборудования. Снижение вероятности отказа оборудования. Повышение надежности оборудования.	Необходимость инвестиционного проекта подтверждается задачами повышения энергоэффективности котельной.
203	Замена ВРУ-0,4 кВ в связи с внедрением ЧРП на электродвигателях насосного оборудования ЦТП новосибирского типа (5 шт.)	Снижение себестоимости выработки тепловой энергии. Повышение надежности источника тепловой энергии	Снижение затрат на выработку тепловой энергии. Увеличение ресурса работы оборудования. Снижение вероятности отказа оборудования. Повышение надежности оборудования.	Необходимость инвестиционного проекта подтверждается задачами повышения энергоэффективности котельной.
204	Замена кожухотрубных теплообменников на пластинчатые (20 шт.) с одновременной заменой насосов ГВС (15 шт.), запорной арматуры,	Снижение себестоимости выработки тепловой энергии. Повышение надежности источника тепловой энергии	Снижение затрат на выработку тепловой энергии. Увеличение ресурса работы оборудования. Снижение вероятности отказа оборудования. Повышение надежности оборудования.	Необходимость инвестиционного проекта подтверждается задачами повышения энергоэффективности котельной.
	Установка датчиков и контрольного оборудования, сервера и каналов связи			
205	Внедрение автоматизированной системы контроля технологического процесса и параметров ЦТП новосибирского типа (5 шт.) с передачей данных в ПДС (АСК ЦТП, АСК ТС)	Снижение себестоимости выработки тепловой энергии. Повышение надежности источника тепловой энергии	Снижение затрат на выработку тепловой энергии. Увеличение ресурса работы оборудования. Снижение вероятности отказа оборудования. Повышение надежности оборудования.	Необходимость инвестиционного проекта подтверждается задачами повышения энергоэффективности котельной.

10.1.3. Водоснабжение

Таблица 10.1.3.1 – Обоснование планируемых мероприятий в сфере водоснабжения

№ п/п	Наименование направления/ проекта инвестиционной программы	Обоснование необходимости реализации проекта		
		решаемые задачи	режимно-балансовая необходимость	основание включения инвестиционного проекта в инвестиционную программу
	МУП города Нижневартовска «Горводоканал»			
1.	Строительство сетей водопровода с целью подключения нового многоэтажного строительства	Техническая возможность развития перспективной застройки. Повышение качества жизни	Расширение оказания услуги по централизованному водоснабжению	Необходимость инвестиционного проекта подтверждается задачами расширения зоны охвата централизованной системой водоснабжения
2.	Строительство сетей водопровода с целью подключения индивидуальных частных домов	Техническая возможность развития перспективной застройки. Повышение качества жизни	Расширение оказания услуги по централизованному водоснабжению	Необходимость инвестиционного проекта подтверждается задачами расширения зоны охвата централизованной системой водоснабжения
3.	Автоматизация системы водоснабжения	Снижение себестоимости подачи воды потребителям. Повышение надежности системы водоснабжения.	Снижение затрат на подачу воды потребителям. Увеличение ресурса работы оборудования. Снижение вероятности отказа оборудования. Повышение надежности оборудования	Необходимость инвестиционного проекта подтверждается задачами повышения энергоэффективности системы водоснабжения.
4.	Установка зональных водомеров	Повышение качества учета потребляемой и воды. Своевременное реагирование на отклонения при транспортировке воды к потребителю	Совершенствование учета отпуска воды.	Необходимость инвестиционного проекта подтверждается задачами повышения энергоэффективности системы водоснабжения.
5.	Замена водовода по ул. Северная от ул. Кузоваткина до ул. Маршала Жукова 0,715 км	Увеличение пропускной способности существующих сетей ХВС в целях подключения потребителей. Снижение износа сетей. Снижение потерь ХПВ при ее транспортировке	Развитие системы водоснабжения. Повышение надежности системы водоснабжения	Необходимость инвестиционного проекта подтверждается задачами повышения энергоэффективности системы водоснабжения.
6.	Реконструкция сетей 10 микрорайона с подключением ЦТП-10/1, 1,861 км	Увеличение пропускной способности существующих сетей ХВС в целях подключения потребителей. Снижение износа сетей. Снижение потерь ХПВ при ее транспортировке	Развитие системы водоснабжения. Повышение надежности системы водоснабжения	Необходимость инвестиционного проекта подтверждается задачами повышения энергоэффективности системы водоснабжения
7.	Реконструкция водовода по ул. Пионерская от ж/дома №5 до ВК/ПГ-5 по ул. Нефтяников (с перемычкой в парковой зоне), 0,74 км	Увеличение пропускной способности существующих сетей ХВС в целях подключения потребителей. Снижение износа сетей. Снижение потерь ХПВ при ее транспортировке	Развитие системы водоснабжения. Повышение надежности системы водоснабжения	Необходимость инвестиционного проекта подтверждается задачами повышения энергоэффективности системы водоснабжения
8.	Реконструкция сетей 10-Б микрорайона с подключением ЦТП-10Б/3, 1,0 км	Увеличение пропускной способности существующих сетей ХВС в целях подключения потребителей. Снижение износа сетей. Снижение потерь ХПВ при ее транспортировке	Развитие системы водоснабжения. Повышение надежности системы водоснабжения	Необходимость инвестиционного проекта подтверждается задачами повышения энергоэффективности системы водоснабжения
9.	Реконструкция водопровода от ВК по ул. Ламбина №1 до ВК по ул. Рабочая №7А ("Арго"), 0,362 км	Увеличение пропускной способности существующих сетей ХВС в целях подключения потребителей. Снижение износа сетей. Снижение потерь ХПВ при ее транспортировке	Развитие системы водоснабжения. Повышение надежности системы водоснабжения	Необходимость инвестиционного проекта подтверждается задачами повышения энергоэффективности системы водоснабжения.
10.	Реконструкция водовода Ø273 от ГКНС-1А до ЦТП «Дивный» (участок до т. врезки в надземный трубопровод), 1,66 км	Увеличение пропускной способности существующих сетей ХВС в целях подключения потребителей. Снижение износа сетей. Снижение потерь ХПВ при ее транспортировке	Развитие системы водоснабжения. Повышение надежности системы водоснабжения	Необходимость инвестиционного проекта подтверждается задачами повышения энергоэффективности системы водоснабжения
11.	Замена водовода по ул. Декабристов от ул. Заводская до ул. Осенняя, 0,485 км	Увеличение пропускной способности существующих сетей ХВС в целях подключения потребителей. Снижение износа сетей. Снижение потерь ХПВ при ее транспортировке	Развитие системы водоснабжения. Повышение надежности системы водоснабжения	Необходимость инвестиционного проекта подтверждается задачами повышения энергоэффективности системы водоснабжения
12.	Типовой проект реконструкции (модернизации) ЦТП ХВС	Снижение себестоимости подачи ХПВ для ГВС. Повышение надежности системы водоснабжения	Снижение затрат на транспортировку ХПВ и выработку горячей воды для ГВС. Увеличение ресурса работы оборудования. Снижение вероятности отказа оборудования. Повышение надежности оборудования	Необходимость инвестиционного проекта подтверждается задачами повышения энергоэффективности системы водоснабжения
13.	Реконструкция (модернизация) ЦТП ХВС, 6 шт.	Снижение себестоимости подачи ХПВ для ГВС. Повышение надежности системы водоснабжения	Снижение затрат на транспортировку ХПВ и выработку горячей воды для ГВС. Увеличение ресурса работы оборудования. Снижение вероятности отказа оборудования. Повышение надежности оборудования	Необходимость инвестиционного проекта подтверждается задачами повышения энергоэффективности системы водоснабжения
14.	Реконструкция и модернизация ЦТП ХВС	Снижение себестоимости подачи ХПВ для ГВС. Повышение надежности системы водоснабжения	Снижение затрат на транспортировку ХПВ и выработку горячей воды для ГВС. Увеличение ресурса работы оборудования. Снижение вероятности отказа оборудования. Повышение надежности оборудования	Необходимость инвестиционного проекта подтверждается задачами повышения энергоэффективности системы водоснабжения

10.1.4. Водоотведение

Таблица 10.1.4.1 – Обоснование планируемых мероприятий в сфере водоотведения

№ п/п	Наименование направления/ проекта инвестиционной программы	Обоснование необходимости реализации проекта		
		решаемые задачи	режимно-балансовая необходимость	основание включения инвестиционного проекта в инвестиционную программу
	МУП города Нижневартовска «Горводоканал»			
1	Расширение КОС до общей производительности 150 т. куб м в сутки	Техническая возможность развития перспективной застройки. Повышение качества жизни. Повышение качества очистки хозяйственно-бытовых стоков. Снижение негативного воздействия на природу отходов жизнедеятельности человека	Расширение оказания услуги по централизованному водоотведению. Улучшение качества сточных вод после очистки	Необходимость инвестиционного проекта подтверждается задачами расширения зоны охвата централизованной системой водоотведения, фактической производительностью и качеством очистки сточных вод КОС
2	Строительство напорных коллекторов от РНС-1А до ГКНС-1А	Увеличение пропускной способности существующих сетей водоотведения в целях подключения новых потребителей. Снижение износа сетей. Снижение утечек сточных вод при их транспортировке	Развитие системы водоотведения. Повышение надежности системы водоотведения	Необходимость инвестиционного проекта подтверждается задачами повышения энергоэффективности и качества системы водоотведения

3	Строительство сетей водоотведения для подключения нового многоэтажного строительства	Увеличение пропускной способности существующих сетей водоотведения в целях подключения новых потребителей. Снижение износа сетей. Снижение утечек сточных вод при их транспортировке	Развитие системы водоотведения. Повышение надежности системы водоотведения.	Необходимость инвестиционного проекта подтверждается задачами повышения энергоэффективности и качества системы водоотведения.
4	Реновация коллектора D1200-D1600 на ГКНС-3	Увеличение пропускной способности существующих сетей водоотведения в целях подключения новых потребителей. Снижение износа сетей. Снижение утечек сточных вод при их транспортировке	Развитие системы водоотведения. Повышение надежности системы водоотведения	Необходимость инвестиционного проекта подтверждается задачами повышения энергоэффективности и качества системы водоотведения
5	Подключение потребителей п. Дивный	Подключение новых потребителей. Расширение зоны охвата системой водоотведения. Повышение качества жизни в поселении	Развитие системы водоотведения	Необходимость инвестиционного проекта подтверждается задачами расширения зоны охвата системой централизованного водоотведения.
6	Подключение потребителей в п. Ст. Вартовск	Подключение новых потребителей. Расширение зоны охвата системой водоотведения. Повышение качества жизни в поселении	Развитие системы водоотведения	Необходимость инвестиционного проекта подтверждается задачами расширения зоны охвата системой централизованного водоотведения
7	Реконструкция существующих КОС, в т.ч. иловые поля (включая замену и модернизацию оборудования)	Техническая возможность развития перспективной застройки. Повышение качества жизни. Повышение качества очистки хозяйственно-бытовых стоков. Снижение негативного воздействия на природу отходов жизнедеятельности человека	Расширение оказания услуги по централизованному водоотведению. Улучшение качества сточных вод после очистки	Необходимость инвестиционного проекта подтверждается задачами расширения зоны охвата централизованной системой водоотведения, фактической производительностью и качеством очистки сточных вод КОС
7	Реконструкция самотечного коллектора от КК-914/72 до ГКНС-3	Увеличение пропускной способности существующих сетей водоотведения в целях подключения новых потребителей. Снижение износа сетей. Снижение утечек сточных вод при их транспортировке	Развитие системы водоотведения. Повышение надежности системы водоотведения	Необходимость инвестиционного проекта подтверждается задачами повышения энергоэффективности и качества системы водоотведения

10.1.5. Обращение с твердыми коммунальными отходами

В связи с тем, что в соответствии со ст. 24.6 Федерального закона от 24.06.1998 №89~ФЗ «Об отходах производства и потребления» сбор, транспортирование, обработка, утилизация, обезвреживание, захоронение ТКО на территории субъекта Российской Федерации обеспечиваются региональным оператором в соответствии с региональной программой в области обращения с отходами и территориальной схемой обращения с отходами, а в настоящее время в Ханты-Мансийском автономном округе - Югре конкурсный отбор регионального оператора не проведен, и, соответственно, операторы по обращению с ТКО не определены, проекты в сфере обращения с ТКО не рассматриваются. (Письмо начальника Управления по природопользованию и экологии города Нижневартовска Туниекова А. А. от 31.10.2016 г. № 683/11-01).

10.1.6. Газоснабжение

Таблица 10.1.6.1 – Обоснование планируемых мероприятий в сфере газоснабжения

№ п/п	Наименование направления/проекта инвестиционной программы	Обоснование необходимости реализации проекта		
		решаемые задачи	режимно-балансовая необходимость	основание включения инвестиционного проекта в инвестиционную программу
	ООО "Нижневартовскгаз"			
1	Строительство пункта редуцирования газа (ПРГ "Старый Вартовск", квартал 35) производительностью 2881 куб.м/ч	Техническая возможность развития перспективной застройки	Расширение зоны охвата потребителей централизованного газоснабжения	Необходимость инвестиционного проекта подтверждается задачами по расширению зоны охвата потребителей централизованного газоснабжения
2	Строительство пункта редуцирования газа (квартал К-9)	Техническая возможность развития перспективной застройки	Расширение зоны охвата потребителей централизованного газоснабжения	Необходимость инвестиционного проекта подтверждается задачами по расширению зоны охвата потребителей централизованного газоснабжения
3	Строительство пункта редуцирования газа (квартал 36)	Техническая возможность развития перспективной застройки	Расширение зоны охвата потребителей централизованного газоснабжения	Необходимость инвестиционного проекта подтверждается задачами по расширению зоны охвата потребителей централизованного газоснабжения
4	Строительство газопроводов высокого давления 1,3 км	Техническая возможность развития перспективной застройки	Расширение зоны охвата потребителей централизованного газоснабжения	Необходимость инвестиционного проекта подтверждается задачами по расширению зоны охвата потребителей централизованного газоснабжения
5	Строительство газопровода высокого давления первой категории от Нижневартовского газоперерабатывающего завода до проектируемого пункта редуцирования газа (ПРГ) "Старый Вартовск" с целью повышения надежности газоснабжения города диаметром 530 мм, протяженностью 23,9 км	Техническая возможность развития перспективной застройки	Расширение зоны охвата потребителей централизованного газоснабжения	Необходимость инвестиционного проекта подтверждается задачами по расширению зоны охвата потребителей централизованного газоснабжения
6	Строительство газопроводов высокого давления для подключения планируемой к размещению котельной ТКУ-1,8 в квартале 5П диаметром 160-90 мм протяженностью 1,3 км, с установкой ПРГ в квартале К-9	Техническая возможность развития перспективной застройки	Расширение зоны охвата потребителей централизованного газоснабжения	Необходимость инвестиционного проекта подтверждается задачами по расширению зоны охвата потребителей централизованного газоснабжения
7	Строительство газопровода среднего давления для подключения ФБУ ИЗ-86/1 УФСИН России по Ханты-Мансийскому автономному округу-Югре протяженностью 1,1 км с установкой ПРГ	Техническая возможность развития перспективной застройки	Расширение зоны охвата потребителей централизованного газоснабжения	Необходимость инвестиционного проекта подтверждается задачами по расширению зоны охвата потребителей централизованного газоснабжения
8	Строительство газопровода среднего давления от ПРГ "Старый Вартовск" к котельной пос. Рыбзавод диаметром 300 мм, протяженностью 1,8 км	Техническая возможность развития перспективной застройки	Расширение зоны охвата потребителей централизованного газоснабжения	Необходимость инвестиционного проекта подтверждается задачами по расширению зоны охвата потребителей централизованного газоснабжения
9	Строительство дополнительного магистрального газопровода-отвода к ГРС-2 от МГВД «Нижневартовский газоперерабатывающий завод (НВГПЗ)-Парабель» диаметром 325 мм, протяженностью 2 км	Техническая возможность развития перспективной застройки	Расширение зоны охвата потребителей централизованного газоснабжения	Необходимость инвестиционного проекта подтверждается задачами по расширению зоны охвата потребителей централизованного газоснабжения
10	Строительство магистрального газопровода-отвода г. Нижневартовск- АГРС «г. Мегион» диаметром 426 мм протяженностью в границах городского округа 2,6 км	Техническая возможность развития перспективной застройки	Расширение зоны охвата потребителей централизованного газоснабжения	Необходимость инвестиционного проекта подтверждается задачами по расширению зоны охвата потребителей централизованного газоснабжения
11	Строительство газопровода высокого давления первой категории вдоль улицы Интернациональной от пересечения улицы Интернациональной и Зимней до памятника "Покорителям Самотлора" с целью газификации промышленных предприятий и МУП г. Нижневартовска "САТУ" диаметром 159 мм, протяженностью 2,2 км	Техническая возможность развития перспективной застройки	Расширение зоны охвата потребителей централизованного газоснабжения	Необходимость инвестиционного проекта подтверждается задачами по расширению зоны охвата потребителей централизованного газоснабжения
12	Строительство газопровода высокого давления первой категории вдоль автомобильной дороги г. Нижневартовск-пгт. Излучинск от пересечения улицы Северной до дорожной развязки "Бегущая Лань" с целью закольцовки планируемого газопровода от НВГПЗ, а также с целью газификации промышленных предприятий и дачных участков диаметром 530 мм и протяженностью 1,5 км, диаметром 108 протяженностью 1,7 км	Техническая возможность развития перспективной застройки	Расширение зоны охвата потребителей централизованного газоснабжения	Необходимость инвестиционного проекта подтверждается задачами по расширению зоны охвата потребителей централизованного газоснабжения
13	Строительство газопровода высокого давления первой категории вдоль улицы П-2 до района РЭБ Флота с целью газификации промышленных предприятий диаметром 219 мм, протяженностью 5,8 км	Техническая возможность развития перспективной застройки	Расширение зоны охвата потребителей централизованного газоснабжения	Необходимость инвестиционного проекта подтверждается задачами по расширению зоны охвата потребителей централизованного газоснабжения
14	Строительство газопровода высокого давления первой категории подключенного к планируемому газопроводу от НВГПЗ до микрорайона 14П с целью газификации дачных участков диаметром 159 мм, протяженностью 6,8 км	Техническая возможность развития перспективной застройки	Расширение зоны охвата потребителей централизованного газоснабжения	Необходимость инвестиционного проекта подтверждается задачами по расширению зоны охвата потребителей централизованного газоснабжения
15	Строительство газопроводов высокого давления для подключения планируемых котельных диаметром 160-90 мм протяженностью 1,4 км	Техническая возможность развития перспективной застройки	Расширение зоны охвата потребителей централизованного газоснабжения	Необходимость инвестиционного проекта подтверждается задачами по расширению зоны охвата потребителей централизованного газоснабжения
	Реконструкция и модернизация			
16	Реконструкция ГРС-2	Техническая возможность развития перспективной застройки	Расширение зоны охвата потребителей централизованного газоснабжения	Необходимость инвестиционного проекта подтверждается задачами по расширению зоны охвата потребителей централизованного газоснабжения
17	Замена участка газопровода среднего давления Ø325×8 мм по ул. 5 П от ПК до ПК (L=250 м в год)	Повышение надежности системы газоснабжения.	Замена изношенного сетевого хозяйства.	Необходимость инвестиционного проекта подтверждается задачами по повышению надежности системы централизованного газоснабжения
18	Ремонт изоляции газопровода высокого давления Ø530 мм и Ø720 мм, среднего давления ø325 мм	Повышение надежности системы газоснабжения.	Замена и восстановление изношенного сетевого хозяйства.	Необходимость инвестиционного проекта подтверждается задачами по повышению надежности системы централизованного газоснабжения
19	Ремонт и ревизия задвижек на газопроводах высокого, среднего и низкого давлений (126 шт. в год)	Повышение надежности системы газоснабжения.	Замена и восстановление изношенного оборудования газового хозяйства.	Необходимость инвестиционного проекта подтверждается задачами по повышению надежности системы централизованного газоснабжения
20	Замена задвижек (2шт., Ду300мм) на г/пр высокого и среднего давлений	Повышение надежности системы газоснабжения.	Замена и восстановление изношенного оборудования газового хозяйства.	Необходимость инвестиционного проекта подтверждается задачами по повышению надежности системы централизованного газоснабжения
21	Герметизация футляров на газопроводах-вводах в 1-2 мкр-х (50 шт.)	Повышение надежности системы газоснабжения.	Замена и восстановление изношенного оборудования газового хозяйства.	Необходимость инвестиционного проекта подтверждается задачами по повышению надежности системы централизованного газоснабжения
22	Изготовление знаков, пикетов на газопроводах высокого, среднего и низкого давлений (120 шт.)	Исключение случайного повреждения газопроводов	Повышение надежности системы газоснабжения.	Необходимость инвестиционного проекта подтверждается задачами по повышению надежности системы централизованного газоснабжения

10.2. Прогноз надежности и доступности коммунальных услуг

Теплоснабжение

Оценка надежности теплоснабжения проводится в соответствии с Требованиями к схемам теплоснабжения. Нормативные требования к надежности теплоснабжения установлены СНиП 41.02.2003 «Тепловые сети» в части пунктов 6.27-6.31 раздела «Надежность».

В СНиП 41.02.2003 надежность теплоснабжения определяется по способности проектируемых и действующих источников теплоты, тепловых сетей и в целом систем централизованного теплоснабжения обеспечивать в течение заданного времени требуемые режимы, параметры и качество теплоснабжения (отопления, вентиляции, горячего водоснабжения, а также технологических потребностей предприятий в паре и горячей воде) обеспечивать нормативные показатели вероятности безотказной работы, а также коэффициент готовности, коэффициент живучести.

Продолжение на стр. 40.

Продолжение. Начало на стр. 9-39.

Надежность системы теплоснабжения, а также вероятность безотказной работы по основным зонам города Нижневартовска оценена в разделе 9 Актуализированной схемы теплоснабжения города Нижневартовска на период до 2031 года.

Водоснабжение, водоотведение

Надежность поставки ресурса в системе водоснабжения определяется положительной динамикой показателей количества аварий в системе водоснабжения, количества аварий на сетях водоснабжения в частности (на 1 км). Надежность системы водоотведения определяется положительной динамикой таких показателей, как число засоров на канализационных коллекторах, число порывов на канализационных коллекторах.

Электроснабжение

Надежность и качество услуг по передаче электрической энергии регламентируется Приказом Министерства энергетики РФ от 14.102013 №718 «Об утверждении Методических указаний по расчету уровня надежности и качества поставляемых товаров и оказываемых услуг для организации по управлению единой национальной (общероссийской) электрической сетью и территориальных сетевых организаций».

Показатель уровеня надежности реализуемых товаров входит в состав долгосрочных параметров регулирования сетевых организаций и устанавливается на каждый год в рамках долгосрочного периода регулирования.

10.3. Прогноз достижимости целевых показателей Программы

Достижимость установленных значений целевых показателей по этапам реализации Программы обусловлена степенью выполнения мероприятий инвестиционных проектов, а также полнотой их финансирования за счет всех источников.

Значения целевых показателей по годам реализации Программы установлены для оптимистического сценария. В основе принципа установления целевых значений показателей находится реалистичность их достижения.

Количественная оценка достижимости целевых значений выражается в мере отклонения фактических значений показателей по годам реализации Программы, от установленных целевых уровней, а именно:

$М = (Ф_i - Ц_i) / Ц_i$, (2)

где:

М – мера достижения целевого значения показателя;

$Ф_i$ – фактическое значение показателя для i-ого года реализации Программы;

$Ц_i$ – целевое значение показателя для i-ого года реализации Программы.

Численные критерии достижимости целевых показателей представлены в таблице 10.3.1.

Таблица 10.3.1 – Численные критерии достижимости целевых показателей

Вид показателей	Целевые значения не достигнуты	Целевые значения условно достигнуты	Целевые значения достигнуты
Показатель имеет положительную динамику при тенденции увеличения значений по годам	М < 0,9	М находится в диапазоне [0,9 – 1)	М => 1
Показатель имеет положительную динамику при тенденции уменьшения значений по годам	М > 1,1	М находится в диапазоне (1 – 1,1]	М <= 1

Целевые показатели объединены в 5 групп: спрос на ресурсы; доля ресурса, поставляемого с применением приборов учета; качество и надежность поставки ресурса; показатели эффективности производства ресурса; показатели эффективности транспортировки ресурса. Для определения интегральной меры достижения целевых значений показателей необходимо использовать значимость каждой группы показателей.

Внутригрупповой удельный вес каждого показателя определяется равномерным распределением удельного веса группы между всеми показателями, входящими в группу, в зависимости от системы коммунальной инфраструктуры.

Значимость групп целевых показателей представлена в таблице 10.3.2.

Таблица 10.3.2 – Значимость групп целевых показателей

Наименование группы целевых показателей	Удельный вес группы для 5 групп	Удельный вес группы для 4 групп	Удельный вес группы для 3 групп	Удельный вес группы для 3 групп
спрос на ресурсы	0,1	0,10	0,20	0,30
доля ресурса, поставляемого с применением приборов учета	0,1	0,20		0,30
качество и надежность поставки ресурса	0,35	0,40	0,45	
показатели эффективности производства ресурса	0,25		0,35	0,40
показатели эффективности транспортировки ресурса	0,20	0,30		

11. Перспективная схема электроснабжения

11.1. Существующее положение в подсистемах системы электроснабжения

На территории города Нижневартовска снабжение потребителей электрической энергией осуществляется на основе договоров энергоснабжения (купли-продажи электрической энергии) гарантирующим поставщиком электрической энергии ООО «НЭСКО». Зоной деятельности ООО «НЭСКО» является границы балансовой принадлежности электрических сетей ПАО «Городские электрические сети» города Нижневартовска.

Основными сетевыми организациями города Нижневартовска являются Филиал ПАО «Федеральная сетевая компания Единой энергетической системы» (ФСК ЕЭС) – Магистральные электрические сети (МЭС) Западной Сибири, АО «Тюменьэнерго» (вышестоящие сетевые организации) и ПАО «Городские электрические сети» города Нижневартовска (нижестоящая смежная сетевая организация). На территории города Нижневартовска также осуществляет деятельность сетевая организация ООО «Нижневартовскэнергонефть». ООО «Нижневартовскэнергонефть» передает электрическую энергию потребителям в зоне действия ПС-110/35/10 «Восток», ПС 35/10 «Совхозная», ПС 35/6 «Стройиндустриальная».

Суммарная котловая выручка территориальных сетевых организаций, осуществляющих свою деятельность на территории Тюменской области, Ханты-Мансийского автономного округа – Югры, Ямало-Ненецкого автономного округа, в 2016 году составляет 66844,7 млн. руб., доля ПАО «Городские электрические сети» - незначительна и составляет 2,1% от общего объема необходимой валовой выручки региона без учета оплаты потерь электрической энергии.

Существующие электросети имеют удовлетворительное состояние и пригодны для дальнейшей эксплуатации за исключением ПС 35/6 кВ «Базовая», ПС 35/10 кВ «Совхозная», которые находятся в неудовлетворительном техническом состоянии. Из основного оборудования и линий передачи электроэнергии 35% эксплуатируются 25 и более лет.

Фактические объемы электроэнергии и мощности ПАО «Горэлектросеть» города Нижневартовск за 2015 год преставлены в таблице 11.1.1.

Таблица 11.1.1 – Фактические объемы электроэнергии и мощности ПАО «Горэлектросеть» города Нижневартовск за 2015 год

№ п/п	Наименование показателя	Всего	ВН	СН 1	СН 2	НН
Электроэнергия (тыс. кВт×ч)						
1	Поступление в сеть из других организаций, в том числе	837 560,853	0,000	194 249,900	643 310,953	0,000
1.1	Из сетей ЕНЭС	14 239,446			14 239,446	
1.2	Из сетей прочих сетевых организаций	823 321,407	0,000	194 249,900	629 071,507	0,000
1.2.1	АО "Тюменьэнерго"	823 321,407		194 249,900	629 071,507	
1.3	От генерирующих компаний и блок-станций	0,000	0,000	0,000	0,000	0,000
1.4	Из сетей сопредельных регионов	0,000				
2	Поступление в сеть из других уровней напряжения (трансформация)	477 174,294		0,000	139 331,309	337 842,985
2.1	ВН	0,000				
2.2	СН 1	139 331,309			139 331,309	
2.3	СН 2	337 842,985				337 842,985
3	Отпуск из сети, в том числе	760 558,405	0,000	48 300,671	407 383,215	304 874,519
3.1	Конечные потребители	756 708,860	0,000	48 300,671	403 533,670	304 874,519
3.1.1	ООО "Нижневартовская энергосбытовая компания"	756 708,860		48 300,671	403 533,670	304 874,519
3.2	Другие сети	3 849,545	0,000	0,000	3 849,545	0,000
3.2.1	ООО "Нижневартовскэнергонефть"	3 849,545			3 849,545	
3.3	Поставщики	0,000	0,000	0,000	0,000	0,000
3.4	Другие организации	0,000	0,000	0,000	0,000	0,000
3.5	Сетевые компании, опосредованно присоединенные через сети прочих потребителей	0,000	0,000	0,000	0,000	0,000
4	Отпуск в сеть других уровней напряжения	477 174,294	0,000	139 331,309	337 842,985	
5	Хозяйственные нужды сети	0,000				
6	Потери, в том числе	77 002,448	0,000	6 617,920	37 416,062	32 968,466
6.1	Относимые на собственное потребление	0,000				
6.2	Относимые на передачу субабонентам	77 002,448		6 617,920	37 416,062	32 968,466
7	Генерация на установках организации (совмещение деятельности)	0,000				
8	Собственное потребление (совмещение деятельности)	0,000				
9	Небаланс	0,000	0,000	0,000	0,000	0,000
Мощность (МВт)						
1	Поступление в сеть из других организаций, в том числе	119,794	0,000	24,130	95,664	0,000
1.1	Из сетей ЕНЭС	2,350			2,350	
1.2	Из сетей прочих сетевых организаций	117,444	0,000	24,130	93,314	0,000
1.2.1	АО "Тюменьэнерго"	117,444		24,130	93,314	
1.3	От генерирующих компаний и блок-станций	0,000	0,000	0,000	0,000	0,000
1.4	Из сетей сопредельных регионов	0,000				
2	Поступление в сеть из других уровней напряжения (трансформация)	64,579		0,000	16,279	48,300
2.1	ВН	0,000				
2.2	СН 1	16,279			16,279	
2.3	СН 2	48,300				48,300
3	Отпуск из сети, в том числе	108,786	0,000	6,905	58,294	43,587
3.1	Конечные потребители	108,184	0,000	6,905	57,692	43,587
3.1.1	ООО "Нижневартовская энергосбытовая компания"	108,184		6,905	57,692	43,587
3.2	Другие сети	0,602	0,000	0,000	0,602	0,000
3.2.1	ООО "Нижневартовскэнергонефть"	0,602			0,602	
3.3	Поставщики	0,000	0,000	0,000	0,000	0,000
3.4	Другие организации	0,000	0,000	0,000	0,000	0,000
3.5	Сетевые компании, опосредованно присоединенные через сети прочих потребителей	0,000	0,000	0,000	0,000	0,000
4	Отпуск в сеть других уровней напряжения	64,579	0,000	16,279	48,300	
5	Хозяйственные нужды сети	0,000				
6	Потери, в том числе	11,008	0,000	0,946	5,349	4,713
6.1	Относимые на собственное потребление	0,000				
6.2	Относимые на передачу субабонентам	11,008		0,946	5,349	4,713
7	Генерация на установках организации (совмещение деятельности)	0,000				
8	Собственное потребление (совмещение деятельности)	0,000				
9	Небаланс	0,000	0,000	0,000	0,000	0,000

Основным поставщиком электроэнергии является АО "Тюменьэнерго" (98%). В целом в городе в настоящее время существуют достаточные резервы мощности по зонам действия источников ресурса.

Наибольшие фактические потери электрической энергии в сетях ПАО «Городские электрические сети» приходятся на уровень напряжения НН - около 9,7%. Данный показатель является высоким и свидетельствует о необходимости модернизации сетей низкого напряжения, непосредственно присоединенным к энергопринимающим установкам бытовых (коммунальных) потребителей электрической энергии. Следует отметить значительное уменьшение потерь электроэнергии по НН за последние 5 лет, что связано с успешной работой по обновлению оборудования, переходу на СИП (ВЛ), замене старых кабельных линий и полном коммерческом учете.

С учетом времени эксплуатации потери в изоляции кабельных линий определяют по формуле:

ДWкаб= tЧbcЧU2Чtg дЧLкаб, (3)

где: bc – емкостная проводимость кабеля, Сим/км

U – линейное напряжение, кВ

$L_{каб}$- длина кабеля, км

tgд – тангенс угла диэлектрических потерь, определяемый по формуле:

$tgд=(0,003+0,0002\ T_{сл})(1+a_{т}T_{сл})$,

где: $T_{сл}$ – число лет эксплуатации кабеля (среднее 25 лет).

$a_{т}$ – коэффициент старения, $a_{т}$= 0,05

Емкостные проводимости кабелей, $C_{им}$/км Ч 10^{-6} берутся из таблиц.

Чем больше время эксплуатации кабельных линий, тем выше потери. Необходимо постоянно проводить модернизацию сетей с заменой старых КЛ и ВЛ.

Оснащенность энергопринимающих устройств потребителей города Нижневартовска приборами учета электрической энергии является высокой (около 99%). В соответствии с требованиями Постановления Правительства РФ от 04.05.2012 №442 «О функционировании розничных рынков электрической энергии, полном и (или) частичном ограничении режима потребления электрической энергии» к 100% уровню приближена оснащенность промышленных объектов, бюджетных учреждений приборами учета электрической энергии.

Наличие свободной для технологического присоединения мощности с дифференциацией по уровням напряжения ПАО «Городские электрические сети» по состоянию на 01.04.2016 (центры питания 35кВ и ниже) представлены в таблице 11.1.2.

Таблица 11.1.2 – Наличие свободной для технологического присоединения мощности с дифференциацией по уровням напряжения ПАО «Городские электрические сети» по состоянию на 01.04.2016 (центры питания 35кВ и ниже)

Uном, кВ	Общая пропускная способность, МВт	Факт. макс. нагрузка, МВт	Рмакс. по заключенным договора на тех.прис.	Профицит/дефицит мощности, МВт
10кВ	378,6	136,4	47,1	195,1
6кВ	51,2	26,0	3,8	21,4
в т.ч.0,4кВ	36,8	16,1	0,6	20,1

В текущем моменте энергосистема города Нижневартовска по центрам питания 35 кВ и ниже располагает профицитом мощности для присоединения конечных потребителей по уровню напряжения 0,4 кВ в размере 20,1 МВт.

11.2. Технико-экономические показатели сетей

По результатам анализа технического состояния системы электроснабжения города Нижневартовска выявлен ряд проблем технологического и технико-экономического характера, в частности: высокая степень износа оборудования; высокий уровень потерь электрической энергии в сетях; ежегодный рост тарифов на электрическую энергию; недостаточная обеспеченность в долгосрочной перспективе энергосистемы города Нижневартовска свободными мощностями.

Увеличение электрической нагрузки в жилищно-коммунальном секторе города вследствие развития малого предпринимательства, массового строительства, коттеджной застройки, приобретения населением высокоэффективных бытовых приборов мощностью свыше 1 кВт, привело к снижению надежности и качества электроснабжения города, появлению дефицита мощности на источниках.

Покрытие электрических нагрузок города в перспективе сохранится преимущественно от энергосистемы по сети 35-110 кВ.

Большинство трансформаторов от 400 кВА до 1000 кВА, а большинство трансформаторных подстанций 2-х транформаторные. При замене возможна установка трансформаторов большей мощности с заменой оборудования и кабельных линий.

По итогам рассмотрения состояния системы сделаны выводы о необходимости приоритетного направления расходов на модернизацию устаревших трансформаторных подстанций и линий электропередач. Замену трансформаторов и оборудования необходимо вести в соответствии с таблицей с учетом аварийности, а также данных обследования состояния трансформаторов, оборудования и сетей.

11.3. Перспективные электрические нагрузки с районированием их по центрам питания (ЦП) и источники их питания

На расчетный срок Генерального плана предложено сохранение действующей системы электроснабжения города Нижневартовска.

С учетом мероприятий СТП Ханты-Мансийского автономного округа - Югры предусмотрена реконструкция ПС 110/35/6 кВ «Медвежья» до 2017 года.

С целью обеспечения надежной и бесперебойной подачи электроэнергии потребителям предложено:

на первую очередь Генерального плана (до 2020 года включительно):

– перевод в кабель участка воздушной ЛЭП 110 кВ ПС 220/110/10 кВ «Эмтор» - ПС 110/10 кВ «Городская-5» от ПС 110/35/10 кВ «ГПП-9А (Колмаковская)» до ПС 110/10 кВ «Городская-5». Мероприятие предусмотрено в связи с тем, что трасса существующей ЛЭП 110 кВ проходит по планируемой селитебной территории. Данный участок предложено проложить по улице Фармана Салманова, протяженность кабельной ЛЭП 110 кВ составит 2,6 км;

– вынос воздушной ЛЭП 110 кВ ПС 220/110/10 кВ «Эмтор» - ПС 110/10 кВ «Городская-5» с отпайкой на ПС 110/35/10 кВ «ГПП-9А (Колмаковская)» за границы квартала (29);

– ликвидация и строительство новой ПС 35/6 кВ «Рямная» мощностью 4 МВА с целью повышения надежности энергоснабжения дачных участков, находящихся в восточной части города, и питающей воздушной ЛЭП 35 кВ протяженностью 2 км (вне границ городского округа);

– реконструкция воздушной ЛЭП 35 кВ от ПС 110/35/6 кВ «Савкинская» до ПС 35/10 кВ «Совхозная» протяженностью 3,7 км в границах городского округа (общая протяженность – 19,6 км);

– ликвидация и строительство новой ПС 35/10 кВ «Совхозная» мощностью 2х6,3 МВА с целью повышения надежности энергоснабжения жилой застройки старой части города;

на расчетный срок Генерального плана (до 2035 года включительно):

– перевод в кабель участка воздушной ЛЭП 110 кВ ПС 220/110/10 кВ «Эмтор» - ПС 110/10 кВ «Городская-5» от ПС 220/110/10 кВ «Эмтор» до ПС 110/35/10 кВ «ГПП-9А (Колмаковская)», протяженность кабельной ЛЭП 110 кВ составит 3,1 км;

– строительство ПС 35/10 кВ «Котельная №4» и питающей воздушной ЛЭП 35 кВ протяженностью 0,2 км;

– ликвидация и строительство новой ПС 35/6 кВ «Базовая» мощностью 2х6,3 МВА с целью обеспечения перспективных нагрузок западной части города.

По надежности электроснабжения значительная часть потребителей электроэнергии города относится к III категории, за исключением таких, как:

– установки тепловых сетей и котельных, в соответствии с СП 89.13330.2012 «СНиП II-35-76 «Котельные установки»;

– образовательные и медицинские организации, учреждения социального обслуживания (детские сады, школы, больницы и т.д.), в соответствии с требованиями СП 31-110-2003 «Проектирование и монтаж электроустановок жилых и общественных зданий»;

– объекты водоснабжения и водоотведения (ВОС, КОС, КНС, ГКНС) в соответствии с требованием СП 31.13330.2012. «СНиП 2.04.02-84* «Водоснабжение. Наружные сети и сооружения» и СП 32.13330.2012 «СНиП 2.04.03-85 «Канализация. Наружные сети и сооружения».

Данные потребители электрической энергии относятся к потребителям I и II категории и, с учетом требований ПУЭ 7 издания, в нормальных режимах должны обеспечиваться электроэнергией:

– потребители I категории – от двух независимых, взаимно резервирующих источников питания, перерыв электроснабжения которых, при нарушении электроснабжения от одного из источников питания, может быть допущен лишь на время автоматического восстановления питания;

– потребители II категории – от двух независимых, взаимно резервирующих источников питания.

В качестве двух независимых, взаимно резервирующих источников питания необходимо предусмотреть двухтрансформаторные подстанции, либо две ближайшие однотрансформаторные подстанции, подключенные с разных секций сборных шин распределительных пунктов РП 10(6) кВ или непосредственно с разных секций шин распределительных устройств низшего напряжения понизительных подстанций.

Для определения расчетных электрических нагрузок выполнен расчет по укрупненным показателям согласно РД 34.20.185-94 «Инструкция по проектированию городских электрических сетей». Расчет выполнен без учета промышленных (производственных) потребителей.

Основные показатели электропотребления города Нижневартовска до 2021 года включительно приведены в таблице 11.3.1.

Основные показатели электропотребления города Нижневартовска до 2035 года включительно приведены в таблице 11.3.2.

Таблица 11.3.1 – Основные показатели электропотребления города Нижневартовска до 2021 года включительно (базовый сценарий)

№ п/п	Наименование показателей	Ед. изм.	2016 (базовый)	I этап					
				2017	2018	2019	2020	2021	(2017-2021)
1	Среднегодовая численность населения	тыс. чел.	272,0	274,1	276,0	277,7	279,87	282,66	282,66
2	Общая площадь жилищного фонда	тыс. кв. м	5 234	5 425	5 558	5 947	6 386	6 518	6 518
3	Обеспеченность населения жилой площадью	м2/чел.	19,30	19,60	20,00	20,40	22,40	22,64	22,64
4	Обеспеченность жилищного фонда:								
	- электроснабжением	%	100	100	100	100	100	100	100
5	Протяженность сетей:								
	- электроснабжение	км	1629,2	1669,9	1711,7	1754,5	1798,3	1843,3	1889,4
6	Полезный отпуск электрической энергии	млн. кВт.ч	751,4	750,6	751,5	771,7	793,0	811,1	811,1
6.1	Юридические лица, в том числе промышленность	млн. кВт.ч	442,4	440,0	439,6	453,6	468,1	483,1	483,1
6.2	Население и приравненные к нему категории	млн. кВт.ч	309,0	310,6	312,0	318,1	324,8	328,0	328,0
7	Мощность (общая)	МВт	118,5	120,1	122,1	124,3	126,1	128,3	128,3
7.1	Мощность (юридические лица)	МВт	64,8	65,2	67,9	69,0	69,6	71,3	71,3
7.2	Мощность (население и приравненные к нему категории)	МВт	53,7	54,0	54,2	55,3	56,5	57,0	57,0
8	ЧЧИМ (общее)	час	6341	6250	6155	6209	6289	6322	6322
8.1	ЧЧИМ (юридические лица)	час	6827	6749	6475	6573	6722	6777	6777
8.2	ЧЧИМ (население и приравненные к нему категории)	час	5754	5754	5754	5754	5754	5754	5754

До 2021 года суммарная максимальная электрическая нагрузка (в режиме пикового потребления энергии) жилого сектора и общественно-деловых объектов в границах города Нижневартовска составляет 128,3 МВт, с учетом потерь при транспортировке – 141,13 МВт.

Таблица 11.3.2 – Основные показатели электропотребления города Нижневартовска до 2035 года включительно (базовый сценарий)

№ п/п	Наименование показателей	Ед. изм.	2016 (базовый)	II этап														
				2022	2023	2024	2025	2026	2027	2028	2029	2030	2031	2032	2033	2034	2035	(2022-2035)
1	Среднегодовая численность населения	тыс. чел.	272,0	285,4	288,2	291,0	293,9	296,7	299,6	302,6	305,5	314,3	316,8	319,2	321,4	323,4	325,0	325,0
2	Общая площадь жилищного фонда	тыс. кв. м	5 234	6 652	6 787	6 925	7 065	7 206	7 350	7 496	7 644	7 795	7 933	8 069	8 203	8 330	8 470	8 470
3	Обеспеченность населения жилой площадью	м2/чел.	19,30	22,88	23,12	23,36	23,60	23,84	24,08	24,32	24,56	24,80	25,04	25,28	25,52	25,76	26,06	26,06
4	Обеспеченность жилищного фонда:																	
	- электроснабжением	%	100	100	100	100	100	100	100	100	100	100	100	100	100	100	100	100
5	Протяженность сетей:																	
	- электроснабжение	км	1629,2	1889,4	1936,6	1985,0	2034,6	2085,5	2137,7	2191,1	2245,9	2302,0	2359,6	2418,6	2479,0	2541,0	2604,5	2604,5
6	Полезный отпуск электрической энергии	млн. кВт.ч	751,4	829,8	849,0	868,8	889,1	909,9	931,4	953,5	976,2	999,6	1 023,0	1 046,9	1 071,3	1 096,0	1 121,2	1 121,2
6.1	Юридические лица, в том числе промышленность	млн. кВт.ч	442,4	498,6	514,5	531,0	548,0	565,5	583,6	602,3	621,6	641,5	662,0	683,2	705,0	727,6	750,9	750,9
6.2	Население и приравненные к нему категории	млн. кВт.ч	309,0	331,2	334,5	337,8	341,1	344,4	347,8	351,2	354,6	358,1	361,0	363,7	366,2	368,4	370,3	370,3
7	Мощность (общая)	МВт	118,5	130,6	132,1	133,8	136,4	139,1	141,4	144,4	146,6	148,7	151,4	153,4	155,8	157,4	159,3	159,3
7.1	Мощность (юридические лица)	МВт	64,8	73,0	74,0	75,1	77,1	79,2	81,0	83,4	85,0	86,5	88,7	90,2	92,2	93,4	94,9	94,9
7.2	Мощность (население и приравненные к нему категории)	МВт	53,7	57,6	58,1	58,7	59,3	59,9	60,4	61,0	61,6	62,2	62,7	63,2	63,6	64,0	64,4	64,4
8	ЧЧИМ (общее)	час	6341	6356	6426	6493	6519	6544	6585	6602	6658	6721	6755	6824	6874	6962	7040	7 040
8.1	ЧЧИМ (юридические лица)	час	6827	6830	6953	7071	7108	7141	7205	7222	7313	7416	7463	7574	7647	7790	7912	7912
8.2	ЧЧИМ (население и приравненные к нему категории)	час	5754	5754	5754	5754	5754	5754	5754	5754	5754	5754	5754	5754	5754	5754	5754	5754

До 2035 года суммарная максимальная электрическая нагрузка (в режиме пикового потребления энергии) жилого сектора и общественно-деловых объектов составляет 159,3 МВт, с учетом потерь при транспортировке электроэнергии – 175,23 МВт.

В соответствии с решениями Генерального плана, учитывая объекты, запланированные к строительству и реконструкции, определен перечень предусмотренных к размещению объектов в области энергетики:

регионального значения:

– ПС 110 кВ – 1 объект;

– кабельные ЛЭП 110 кВ – 5,7 км.

местного значения городского округа:

– ПС 35/10 кВ – 2 объекта;

– ПС 35/6 кВ – 2 объекта;

– воздушная ЛЭП 35 кВ – 3,9 км.

Размещение на территории города Нижневартовска вышеперечисленных объектов электроснабжения позволит:

– повысить надежность работы систем электроснабжения;

– снизить аварийность электрических сетей и технологического оборудования;

– снизить потери электроэнергии в электрических сетях;

– осуществить бесперебойное обеспечение города Нижневартовска электрической энергией с заданными параметрами;

– осуществлять электроснабжение для обеспечения жизнедеятельности города с учетом перспектив его развития в необходимом объеме;

– обеспечить возможность подключения к системе электроснабжения застраиваемых территорий, планируемых под жилищное строительство.

Продолжение на стр. 42.

Продолжение. Начало на стр. 9-41.

До 2035 года суммарная максимальная электрическая нагрузка (в режиме пикового потребления энергии) жилого сектора и общественно-деловых объектов составляет 159,3 МВт, с учетом потерь при транспортировке электроэнергии – 175,23 МВт.

Если рассматривать центры питания обособленно, то можно сделать вывод, что электросетевое хозяйство АО «Тюменьэнерго» располагает свободной электрической мощностью, которая позволит обеспечить развитие жилищного сектора и общественно-деловых зон до конца действия Программы комплексного развития: профицит мощности центров питания 110 кВ составит 78,0%; ПС 35/10/6 кВ составит 16,5%. Но по отдельно взятым центрам питания ПАО «Горэлектросеть» (РПЖ-3, 2х630 10/0,4кВ 7мкр. – 0,4 кВ; РПЖ-12,10/0,4кВ, квартал П-3 2х630 – 0,4 кВ; РПЖ-14, 10/0,4кВ компл. Мира. 2х1000 – 10 кВ; РПЖ-23, 10/0,4кВ, квартал 23. 2х1000 – 10 кВ; РПП-3+РПП-6, в т.ч.: РПП-3 6/0,4кВ, РПП-6, 6/0,4кВ, ЗПУ. 2х630 + 2х630 – 6 кВ; РП-Дагестан, 10/0,4кВ, Ст. Вартовск. 2х1000 – 0,4 кВ; ПС-35/6кВ. Энергонефть, ЗПУ. 4000,6300 – 6 кВ; ПС-35/6 кВ Базовая 2х4000 – 6 кВ; ПС-35кВ Татра. 2х4000 – 6 кВ) на данный момент уже наблюдается дефицит мощности, что при условии реализации плановых темпов жилой застройки спровоцирует ещё больший дефицит свободной мощности. Нехватка свободной мощности отрицательно скажется на качестве и надёжности электроснабжения потребителей, сроках выполнения мероприятий по технологическому присоединению и, соответственно, своевременности введения объектов в эксплуатацию.

Можно предложить ряд мероприятий, направленных на ликвидацию дефицита мощности:

- перераспределение нагрузки между центрами питания;
- увеличение мощности дефицитных центров питания;
- снижение потерь в сетях;
- строительство новых центров питания.

Но при выборе пути уменьшения дефицита мощности необходимо руководствоваться экономической целесообразностью принимаемых решений, что подтверждается проведением проектных работ.

11.4. Перспективные схемы электроснабжающих сетей районов города

В городе Нижневартовске по охвату территории сети – местные, по назначению – распределительные, по конфигурации – разомкнутые, по конструктивному исполнению – воздушные, кабельные, токопроводы и внутренние электропроводки, по роду тока – переменные, служат для электроснабжения городских, промышленных и сельскохозяйственных потребителей.

Действующая схема электроснабжающих сетей районов города приведена в графическом виде на макетах, являющихся неотъемлемой частью Схемы электроснабжения.

Сети и оборудование ПАО «Городские электрические сети» находятся в удовлетворительном состоянии. Необходимо учитывать в плане развития электроснабжения, что введенные в строй ТП и сети после 1991 года будут стареть и потребуют модернизации и замены.

Развитие инфраструктуры города, расширение его границ требует дальнейшего развития электрических сетей, воздушшных и кабельных линий.

11.5. Схемы распределительных сетей 10(6) кВ и их параметры

Схемы распределительных сетей 10(6) кВ приведены в файле «Карта-схема до 2035 Model».

11.6. Режимные параметры электрических сетей от 1 до 35 кВ и компенсация токов замыкания на землю

Энергетической системой называется совокупность электростанций, электрических и тепловых сетей, соединенных между собой и связанных общностью режима в непрерывном процессе производства, преобразования и распределения электрической энергии и теплоты при общем управлении этим режимом.

Электроэнергетической системой называется электрическая часть энергетической системы и питающиеся от нее приемники электрической энергии, объединенные общностью процесса производства, передачи, распределения и потребления электрической энергии.

Передача и распределение электроэнергии осуществляется электрической сетью - совокупностью электроустановок, состоящей из подстанций, воздушных и кабельных линий электропередачи, токопроводов электропроводок, работающих на определенной территории. Как составной элемент энергетической и электроэнергетической систем (ЭЭС) электрическая сеть обеспечивает прием электроэнергии от электростанций, ее передачу на различные расстояния, преобразование параметров электроэнергии на подстанциях и распределение электроэнергии по определенной территории, вплоть до непосредственных потребителей.

Электрически сеть должна проектироваться и эксплуатироваться таким образом, чтобы обеспечивалась ее работоспособность во всех возможных режимах - нормальных, ремонтных послеаварийных Параметры режима электрической сети (частота, токи ветвей, напряжения в узлах) должны лежать в допустимых пределах, обеспечивая нормальные условия работы электрооборудования сети и приемников электроэнергии.

Такие параметры режима, как отклонения частоты и напряжения от номинальных значений, характеризуют качество поставляемой потребителям электроэнергии. Эти параметры должны соответствовать требованиям ГОСТ 32144-2013, который регламентирует качество электроэнергии.

Наличие определенных технических требований к параметрам режима вызывает необходимость их контроля и регулирования в процессе эксплуатации и выбора средств регулирования этих параметров на этапе проектирования электрической сети.

Определение параметров режима на стадии проектирования развития электрической сети составляет задачу расчета ее установившихся режимов. Расчетная схема электрической сети состоит из схем замедления отдельных ее элементов и характеризует взаимную связь этих элементов. Исходными данными для расчетов служат мощности потребителей электроэнергии и значения напряжения в отдельных узлах электрической сети.

Электрическая сеть должна обеспечивать требуемую степень надежности электроснабжения потребителей в соответствии с Правилами устройства электроустановок». Эти правила делят все электроприемники на категории в отношении обеспечения надежности электроснабжения. Каждая категория электроприемников характеризуется последствиями, вызываемыми перерывом электроснабжения. При известном составе потребителей электроэнергии на стадии проектирования развития электрической сети решается вопрос о необходимости или экономической целесообразности резервирования питания.

Электрическая сеть должна быть гибкой, т.е. приспособленной для разных режимов распределения мощности, возникающих в результате изменений нагрузок потребителей, а также приспособленной для плановых и аварийных отключений отдельных элементов сети. Схема электрической сети должна обеспечивать возможность ее последующего развития без коренных изменений.

Наряду с обеспечением работоспособности, гибкости, надежности электроснабжения и качества поставляемой потребителям электроэнергии электрическая сеть должна быть экономичной. Это требование заключается в обеспечении минимального расхода финансовых, энергетических, трудовых и других ресурсов на сооружение электрической сети, передачу и распределение по ней электроэнергии.

При разработке вариантов развитая электрической сети и режимов ее работы требование экономичности должно выполняться при обеспечении отмеченных выше технических требований в электрической сети и к параметрам ее режима.

Электричестве сети характеризуются достаточно сложной структурой и конфигурацией, имеют разные номинальные напряжения, разное назначение, охватывают различную территорию, питают различные по своему характеру потребители электроэнергии. Поэтому затруднительно провести классификацию электрических сетей по какому-либо одному определяющему признаку.

Рад признаков можно связать с номинальным напряжением сети. К таким признакам относятся охват территории, назначение электрической сети, характер потребителей.

По величине номинальное напряжения различают электрические сети напряжением до 1 кВ и выше 1 кВ. Электрические сети напряжением выше 1 кВ можно условно разделить на сети среднего СН, высокого ВН и сверхвысокого СВН напряжения.

По размерам охватываемой территории различают местные электрические сети напряжением до 35 кВ, районные - напряжением 110...220 кВ и региональные - напряжением 330 кВ и выше, служащие для связи между собой отдельных ЭЭС.

По иерархическому признаку электрические сети делятся: на сетевые районы; предприятия электрических сетей; электрические сети районных ЭЭС; электрические сети объединенных ЭЭС; электрические сети единой ЭЭС страны.

По назначению могут быть выделены распределительные и системообразующие электрические сети. Основой распределительных сетей являются распределительные линии электропередачи н потребительские подстанции. Как следует из названия этих сетей, они служат для распределения электроэнергии от крупных системных подстанций до потребителей на определенной территории. Системообразующие сети объединяют крупные электростанции на параллельную (совместную) работу, осуществляют передачу электроэнергии от электростанций к системным подстанциям, служат для связи между собой от дельных ЭЭС и их частей.

По характеру питаемых потребителей различают промышленные, городские и сельскохозяйственные сети. Сельскохозяйственные сети характеризуются значительной протяженностью и невысокой плотностью нагрузки. Промышленные сети имеют незначительную протяженность и большую плотность нагрузки Промежуточное положение занимают городские электрические сети, питающие коммунально-бытовых потребителей и промышленные предприятия средней и малой мощности.

По конфигурации электрические сети делятся на разомкнутые и замкнутые. В разомкнутых сетях каждый потребитель получает питание с одной стороны, в замкнутых – не менее, чем с двух сторон. Простейшей замкнутой сетью является кольцевая сеть, в которой каждый потребитель получает питание с двух сторон.

По конструктивному исполнению электрические сети делятся на воздушные, кабельные, токопроводы и электропроводки. Первые выполняются воздушными линиями электропередачи, вторые – кабельными линиями электропередачи. Воздушные линии электропередачи выполняются на весь спектр освоенных напряжений, кабельные – на напряжения до 500 кВ включительно. На промышленных предприятиях с мощными концентрированными нагрузками электрическая сеть может выполняться токопроводами напряжением 6...35 кВ. Токопроводы напряжением до 1 кВ с жесткими токоведущими элементами (шинами) называются шинопроводами и используются, как правило, для распределения электроэнергии внутри цехов промышленных предприятий. Распределение электроэнергии на напряжение до 1 кВ внутри жилых, производственных, общественных зданий и сооружении осуществляется с помощью электропроводок.

По роду тока электрические сети делятся на сети переменного и постоянного тока. В большинстве электрических сетей используется переменный ток. Сети постоянного тока используются для некоторых технологических процессов в промышленности, в частности, для электролизных и гальванических установок цветной металлургии и химической промышленности.

Протяженные передачи постоянного тока служат в качестве системообразующих связей. Для связи ЭЭС с различными номинальными частотами (50 и 60 Гц) используются вставки постоянного тока. Эти вставки используются и для независимой связи ЭЭС с номинальными частотами. В последнем случае изменение частоты одной системе не оказывает влияния на частоту в другой системе.

В г. Нижневартовске по охвату территории сети – местные, по назначению – распределительные, по конфигурации – разомкнутые, по конструктивному исполнению – воздушные, кабельные, токопроводы и внутренние электропроводки, по роду тока – переменные, служат для электроснабжения городских, промышленных и сельскохозяйственных потребителей.

11.7. Расчет токов короткого замыкания и реактивной мощности

Расчет токов короткого замыкания производится в соответствии с РД 153-34.0-20.527-98 (Руководящие указания по расчету токов короткого замыкания и выбору электрооборудования), а также ГОСТ 28249-93 (Короткие замыкания в электроустановках. Методы расчета в электроустановках переменного тока напряжением до 1 кВ).

Чтобы определить расчетный ток КЗ с целью выбора или проверки электрических аппаратов и проводников по условиям короткого замыкания, необходимо предварительно выбрать расчетные условия, отвечающие требованиям ПУЭ, в частности, расчетную схему электроустановки.

Выбор этой схемы следует производить с учетом возможных электрических схем соответствующей электроустановки при различных продолжительных режимах ее работы, включая ремонтные и послеаварийные режимы, а также с учетом электрической удаленности различных источников энергии (генераторов, синхронных компенсаторов и электродвигателей) от расчетной точки КЗ.

В соответствии с ГОСТ 26522-85 все короткие замыкания подразделяются на удаленные и близкие. КЗ считается удаленным, если амплитуды периодической составляющей тока статора данной электрической машины в начальный и произвольный моменты КЗ практически одинаковы, и близким, если эти амплитуды существенно отличаются. Обычно под электрической удаленностью расчетной точки КЗ от какого-либо источника энергии понимают приведенное к номинальной мощности и номинальному напряжению источника внешнее сопротивление, которое оказывается включенным между источником и точкой КЗ в момент возникновения КЗ. Однако такой способ оценки удаленности применим лишь в тех случаях, когда различные источники энергии связаны с расчетной точкой КЗ независимо друг от друга. Более универсальной величиной, которая в полной мере характеризует электрическую удаленность расчетной точки КЗ от произвольного источника энергии и может быть сравнительно легко определена в схеме любой конфигурации и при любом числе источников энергии, является отношение действующего значения периодической составляющей тока источника энергии (генератора, синхронного компенсатора, электродвигателя) в начальный момент КЗ к его номинальному току.

В тех случаях, когда решаемая задача ограничивается приближенной оценкой значения тока в месте КЗ, для генератора или синхронного компенсатора КЗ допустимо считать удаленным, если расчетная точка КЗ находится по отношению к синхронной машине за двумя и более трансформаторами или за реактором (кабельной линией), сопротивление которого превышает сверхпереходное сопротивление генератора или синхронного компенсатора более чем в 2 раза. Для синхронного или асинхронного электродвигателя КЗ допустимо считать удаленным, если расчетная точка КЗ находится на другой ступени напряжения сети (т.е. за трансформатором) или за реактором, кабелем и т.д., сопротивление которого в 2 раза и более превышает сверхпереходное сопротивление электродвигателя.

Для рассмотрения и проведения анализа токов короткого замыкания расчеты не предоставлены.

Данные по показаниям активной и реактивной составляющих потребляемой электроэнергии в пределах $cos\varphi$ =0,865-0,94 (замеры ГЭСНВ 2015, 2016 гг. Приложения 1, 2). При модернизации старых ТП и строительстве новых возможна установка компенсаторов реактивной мощности, но только после анализа суточных потреблений по активной и реактивной составляющим электроэнергии.

Потери активной энергии в распределительных электросетях находятся в прямой зависимости от величин полного тока в проводниках, реактивная составляющая которого определяется режимом компенсации реактивной мощности. Минимум потерь в распределительных сетях обеспечивается при полной компенсации реактивной мощности.

Таким образом, ситуация, к которой следует стремиться, - это минимизация потоков реактивной мощности во внутрипроизводственных электросетях 0,4 кВ и ее компенсация для приближения к нормативным показателям на границе балансовой принадлежности.

При средних фактических величинах cosц$_{ф}$ = 0,865 и соответствующем коэффициенте реактивной мощности tgц$_{ф}$ = 0,579 снижение потерь электроэнергии в годовом исчислении составит:

“W=kЧWaЧ(tgц$_{ф}$ □ Ў □,) Ў □□ tgц$_{н}$)=0,08ЧWaЧ(0,579 – 0,4)=0,01432ЧWa тыс. кВтЧч, (4)

или 1,43% электропотребления, где k = 0,08 – экономический эквивалент реактивной мощности.

Для компенсации реактивной мощности в системе электроснабжения используют статические компенсаторы на основе батарей конденсаторов. Для ТП 0,4 кВ характерны переменные нагрузки в течении суток, по данным измерений характерных дней зима-лето нагрузки в течении суток изменяются на 40-60%, соответственно меняются активные и реактивные составляющие потребляемой электроэнергии. Поэтому необходимо устанавливать автоматические устройства компенсации реактивной составляющей. Стоимость подобных автоматических устройств КРМ в 2-2,5 раза выше стоимости простых КРМ (с ручным переключением). Можно

рекомендовать в первую очередь установку автоматических КРМ на стороне высокого напряжения 6-10 кВ. Преимущество централизованной автоматической компенсации заключается в следующем: включенная мощность конденсаторов соответствует потребляемой в конкретный момент времени реактивной мощности без перекомпенсации или недокомпенсации.

Использование конденсаторных установок позволяет:

- разгрузить питающие линии электропередачи, трансформаторы и распределительные устройства;
- снизить расходы на оплату электроэнергии;
- при использовании определенного типа установок снизить уровень высших гармоник;
- подавить сетевые помехи, снизить несимметрию фаз;
- сделать распределительные сети более надежными и экономичными.

На практике коэффициент мощности после компенсации находится в пределах от 0,92 до 0,95.

При выборе конденсаторной установки требуемая мощность конденсаторов может определяться как:

$$Qc = P \times (tg\varphi 1 - tg\varphi 2), \text{ квар}, \quad (5)$$

где: tgц1 - коэффициент мощности потребителя до установки компенсирующих устройств;

tgц 2 - коэффициент мощности после установки компенсирующих устройств (желаемый или задаваемый энергосистемой коэффициент).

$$P = W/T, \text{ кВт}, \quad (6)$$

где:

W – показания счетчика активной энергии, кВтЧч.;

T – период час.

Расчеты $co\varphi$ по данным, переданным электроснабжающими организациями, показали, что компенсация реактивной мощности включена со стороны 35 кВ. На стороне 6(10) кВ и 0,4 кВ также имеются устройства компенсации реактивной мощности, которые в большинстве своем часто отключают при незначительных изменениях отклонений от заданных параметров коэффициента мощности. В связи с совершенствованием системы освещения, вентиляции, приводной техники (с внедрением электронных преобразователей), увеличения преобразовательной техники в квартирах, необходимо не реже раз в год отслеживать значения коэффициента мощности и по необходимости уменьшать реактивную составляющую электропотребления в первую очередь со стороны 6-10 кВ, что и делается на данный момент на подстанциях и распределительных пунктах ПАО «Горэлектросеть».

В таблице 11.7.1 приведены значения коэффициентов мощности.

Таблица 11.7.1 – Значения $co\varphi$:

ПС Базовая		1СШ			2СШ	
яч.12 Ввод-2	яч.2 Ввод-1	яч.6	яч.8	яч.14	яч.16	яч.18
0,966	0,973	0,801	0,981	0,977	0,959	0,981

ПС Галина							
Ввод-1 яч.2	яч.1	яч.5	яч.6	яч.15	яч.10	яч.11	яч.9
0,991	0,987	0,999	0,992	1	0,962	0,99	1

ПС Дивный					ПС ПТВМ-2а			
1СШ				2СШ				
Яч.113 Ввод-1	Яч.203 Ввод-2	Яч.111	Яч.115	Яч.205	ПТВМ 2А и РПП-1: ПТВМ 2А яч.1 ТСН-1	ПТВМ 2А и РПП-1: ПТВМ 2А яч.11	ПТВМ 2А и РПП-1: ПТВМ 2А яч.12	ПТВМ 2А и РПП-1: ПТВМ 2А яч.2 Ввод-1
0,989	0,952	0,971	0,982	0,943	0,708	0,999	0,719	0,833

ПС-2С						РП-2С	
1 СШ		2 СШ					
яч.1	яч.15	яч.9	яч.12	яч.6	яч.8	РП-2С: яч.19 Ввод-1	яч.20 Ввод-2
0,967	0,993	0,998	0,93	0,98	0,998	0,996	0,995

Можно выделить следующие ячейки требующие подключения КРМ:

ПС Базовая: 1СШ яч. 6 – cosц=0,801

ПС: ПТВМ-2а ПТВМ 2А и РПП-1: ПТВМ 2А яч.1 ТСН-1 cosц=0,708;

ПТВМ 2А и РПП-1: ПТВМ 2А яч.12 $co\varphi$=0,719;

ПТВМ 2А и РПП-1: ПТВМ 2А яч.2 Ввод-1 co=0,833.

Выбор номинала КРМ можно проводить по таблицам производителей с учетом максимальных и минимальных значений коэффициента мощности.

Как указывалось выше, на стороне 6(10) кВ и 0,4 кВ имеются устройства компенсации реактивной мощности, которые в большинстве своём часто отключают при незначительных изменениях отклонений от заданных параметров коэффициента мощности. В Таблице 11.14 представлены данные об имеющихся в наличии устройствах компенсации реактивной мощности на объектах ПАО «Горэлектросеть» их состояние – «включено», «отключено».

По результатам предоставленных замеров в январе и июне 2016 года зафиксированы отклонения коэффициентов мощности ниже нормируемых значений по следующим объектам:

· Дивный – яч. №№ 111, 115, 201, 205;
· Котельная 3А: ввод 1, ввод 2;
· ПВТМ-2А: яч. №№ 2, 11, 12;
· РП-2С: яч. №№ 1, 6, 8, 9, 12, 15, 19, 20;
· РП-10: яч. №№ 4, 5, 9, 11;
· РПЖ-13: яч. №№ 7, 16;
· РПЖ-15: яч. № 5;
· РПЖ-17: яч. №№ 10, 13, 14;
· РПП-4: яч. №№ 7, 10, 13, 18, 20;
· РПП-6: яч. №№ 10, 12, 14, 15, 16, 17;
· РП-СТПС: яч. №№ 3, 7, 8, 9, 10, 12, 15, 16;
· Совхозная: яч. №№ 1, 3, 12;
· Тепловая: яч. 5, 8, 9, 12, 13, 16.

В таблице 11.7.2 приведены сведения об установленных УКРМ на объектах ПАО «Горэлектросеть».

Таблица 11.7.2 – Установленные УКРМ на объектах ПАО «Горэлектросеть»

№	Наименование объекта	Тип КУ	Мощность		Год установки	УКРМ-1	УКРМ-2	Дата установки
1	ПС 35/6 "Базовая"	КРМ-6,3-900-150 УХЛ1	900	900		ВКЛ	ВКЛ	
2	ПС 35/6 "ПТВМ-2А"	КРМ-6,3-900-150 УХЛ1	900	900		ВКЛ	ВКЛ	
3	ПС 35/6 "КОС"	КРМ-6,3-450-150 УХЛ1	450	450		ВКЛ	ВКЛ	
4	ПС 35/6 "Энергонефть"	КРМ-6,3-750-50 ХЛ1	750	750		ОТКЛ	ВКЛ	
5	ПС 35/10 Юбилейная	КРМ-10,5-450-50 УХЛ4	450	450		ВКЛ	ВКЛ	
6	ПС 35/10 Котельная 3А	КРМ-10,5кВ-900-75 ХЛ1	900	900		ВКЛ	ОТКЛ	
7	ПС 35/10 Котельная	КРМ-10,5-750-150 УХЛ4,2	750	750	2014	ОТКЛ	ОТКЛ	
8	РПП-3	КРМ-6,3-750-150 УХЛ4	750	750		ВКЛ	ВКЛ	
9	ПС 35/6 РПП-4	КРМ-6,3-275-75 ХЛ1	450	450		ВКЛ	ВКЛ	
10	РПП-6	КРМ-6,3-450-75 ХЛ1				ОТКЛ	ОТКЛ	
11	РПП-7	КРМ-10,5-450-75 ХЛ1	450	450		ВКЛ	ВКЛ	
12	РПЖ-16	КРМ-10,5-750-150 УХЛ4,2	750	750		ОТКЛ	ВКЛ	
13	РПЖ-17	КРМ-10,5-450-50	450	450		ВКЛ	ВКЛ	
14	РПЖ-19	КРМ(УКП56)-10,5-600-150 УХЛ4	600	600		ВКЛ	ВКЛ	
15	РПЖ-21	КРМ(УКП56)-10,5-600-150 УХЛ4	600	600		ВКЛ	ВКЛ	23.04.2012
16	РПЖ-22	КРМ-10,5-450-50	450	450		ОТКЛ	ОТКЛ	
17	РП Дагестан	КРМ(УКРМ)-10,5-450-75	450	450	2015	ОТКЛ	ОТКЛ	15.08.2014
18	ТП-1/4	КРМ-0,4-200-25	200	200	2015	ВКЛ	ВКЛ	
19	ТП-1/7	КРМ(УКМ58)-0,44-190-10У2	190	190		ОТКЛ	ОТКЛ	25.09.2013
20	ТП-1/8	УКМ-58-0,44-190-10У3	190	190		ОТКЛ	ОТКЛ	26.09.2013
21	ТП-1/9	КРМ-0,4-200-25	200	200	2015	ОТКЛ	ОТКЛ	
22	БКТП-1/15							
23	БКТП-1/16	УКМ58-0,4-200-33,3	200	200		ОТКЛ	ОТКЛ	17.04.2015
24	ТП-2/5	АКУ-0,44-190-10У3	190	190		ОТКЛ	ОТКЛ	17.04.2015
25	ТП-2/6				2015	ОТКЛ	ОТКЛ	
26	ТП-2/7	УКРМ-0,4-200-25 У1			2015	ОТКЛ	ОТКЛ	
27	ТП-2/9	УКМ-58-0,44-190-10У3	190	190		ОТКЛ	ОТКЛ	15.10.2013
28	ТП-2/10	УКМ-58-0,44-190-10У3	190	190		ОТКЛ	ОТКЛ	15.10.2013
29	ТП-2/11	КРМ-0,44-190-10-У2	190	190	2014	ОТКЛ	ОТКЛ	17.04.2015
30	ТП-3/4	КРМ-0,44-190-10-У2	190	190	2014	ОТКЛ	ОТКЛ	25.11.2014
31	ТП-3/7	КРМ(УКМ58)-0,44-190-10У2	190	190		ОТКЛ	ОТКЛ	15.10.2013
32	ТП-4/1	КРМ-0,4-200-25 У1	200	200	2016	ОТКЛ	ОТКЛ	18.05.2015
33	ТП-4/2	КРМ-0,44-200-25 У1	200	200	2016	ВКЛ	ВКЛ	
34	ТП-4/3	КРМ-0,44-190-10-У2	190	190	2014	ОТКЛ	ОТКЛ	22.12.2014
35	ТП-5/1	КРМ-0,44-190-10-У2	190	190	2014	ОТКЛ	ОТКЛ	26.11.2014
36	ТП-5/2	КРМ-0,44-190-10-У2	190	190	2014	ОТКЛ	ОТКЛ	25.11.2014
37	ТП-5/7	КРМ-0,4-200-25У1	200	200	2015	ОТКЛ	ОТКЛ	
38	ТП-5/8	КРМ(УКМ 58)-0,44-190-10 У2	190	190		ОТКЛ	ОТКЛ	26.09.2013
39	ТП-5/10	КРМ-0,44-190-10У2	190	190		ОТКЛ	ОТКЛ	
40	ТП-5/12	УКМ-58-0,4-162,5-12,5У3	190	190		ОТКЛ	ОТКЛ	15.10.2013
41	ТП-5/15	КРМ-0,44-190-10У2	190	190		ОТКЛ	ОТКЛ	
42	ТП-6/4	КРМ-0,44-190-10-У2	190	190	2014	ОТКЛ	ОТКЛ	03.12.2014
43	ТП-6/8	КРМ-0,44-190-10-У2	190	190	2014	ОТКЛ	ОТКЛ	29.12.2014
44	ТП-7/1	КРМ-0,44-190-10-У2	190	190	2015	ОТКЛ	ОТКЛ	
45	ТП-7/4	КРМ-0,44-190-10-У2	190	190	2014	ОТКЛ	ОТКЛ	19.12.2014
46	ТП-7/10	КРМ-0,44-190-10-У2	190	190	2014	ОТКЛ	ОТКЛ	29.12.2014
47	ТП-7/14	КРМ-0,44-190-10 У2	190	190	2014	ОТКЛ	ОТКЛ	24.12.2014
48	ТП-8/1	КРМ-0,44-190-10-У2	190	190	2014	ОТКЛ	ОТКЛ	17.04.2015
49	ТП-8/2	КРМ-0,44-190-10 У21	190	190	2014	ОТКЛ	ОТКЛ	26.11.2014
50	ТП-8/3	КРМ-0,44-190-10-У2	190	190	2014	ОТКЛ	ОТКЛ	17.04.2015
51	ТП-8/8	УКРМ-0,4-100-25 УХЛ3	100	100		ОТКЛ	ОТКЛ	17.04.2015
52	ТП-9/1	КРМ-0,44-190-10-У2	190	190	2014	ОТКЛ	ОТКЛ	17.04.2015
53	ТП-9/4	КРМ-0,44-190-10-У2	190	190	2014	ОТКЛ	ОТКЛ	17.04.2015
54	ТП-9/8	УКМ-58-0,4-190-10У3	200	200		ОТКЛ	ОТКЛ	17.04.2015
55	ТП-9/9	УКРМ-58-0,4-190-6У1	190	190		ОТКЛ	ОТКЛ	17.04.2015
56	ТП-9/10	УКМ-58-0,4-190-10У3	190	190		ОТКЛ	ОТКЛ	17.04.2015
57	ТП-9/12	УКРМ-0,44-190-10	190	190		ОТКЛ	ОТКЛ	17.04.2015
58	БКТП-9/13	УКМ-58-0,4-190-10У3	190	190		ОТКЛ	ОТКЛ	
59	БКТП-9/14	УКМ58-0,4-200-20 У3	200	200		ОТКЛ	ОТКЛ	17.04.2015

Продолжение на стр. 44.

Продолжение. Начало на стр. 9-43.

60	БКТП-9/15	УКРМ-58-0,4-200-20 У3	200	200		ОТКЛ	ОТКЛ	17.04.2015
61	ТП-9/16	УКРМ-58-0,4-190-10-6У1	190	190		ОТКЛ	ОТКЛ	
62	ТП-9/17	КРМ-0,44-190-10-У2	190	190	2015	ОТКЛ	ОТКЛ	
63	ТП-9/19	УКРМ-0,44-190-10У2	190	190		ОТКЛ	ОТКЛ	
64	БКТП-9/22	АКУТ-0,4-200	200	200		ОТКЛ	ОТКЛ	17.04.2015
65	БКТП-9/23	КРМ-0,44-190-10	190	190		ОТКЛ	ОТКЛ	
66	БКТП-9/24	УКРМ-58-0,4-190-10-У3	190	190		ОТКЛ	ОТКЛ	17.04.2015
67	БКТП-9/25	КРМ-0,44-190-10-У2	190	190		ОТКЛ	ОТКЛ	17.04.2015
68	БКТП-9/26	КРМ-0,44-190-10-У2	190	190		ОТКЛ	ОТКЛ	
69	БКТП-9/27	УКМ58-0,44-190-10	190	190		ОТКЛ	ОТКЛ	
70	БКТП-9/28	КРМФ-0,44-200-25-У1				ОТКЛ	ОТКЛ	
71	ТП-10/1	КРМ-0,44-190-10-У2	190	190	2014	ОТКЛ	ОТКЛ	01.12.2014
72	ТП-10/3	КРМ-0,44-190-10 У2	190	190	2014	ОТКЛ	ОТКЛ	01.12.2014
73	ТП-10/4	КРМ(УКМ58)-0,44-190-10 У2	190	190		ОТКЛ	ОТКЛ	26.09.2013
74	ТП-10/5	КРМ-0,44-190-10 У2	190	190	2014	ОТКЛ	ОТКЛ	29.12.2014
75	ТП-10/7	УКМ-58-0,44-190-10У3	190	190		ОТКЛ	ОТКЛ	26.09.2013
76	ТП-10/8	КРМ(УКМ58)-0,44-190-10 У1	0	40		ОТКЛ	ОТКЛ	
77	ТП-10А/6	КРМ-0,44-240-10-У2	240	240		ОТКЛ	ОТКЛ	
78	ТП-10Б/1	КРМ-0,4кВ-190-10	190	190	2014	ОТКЛ	ОТКЛ	24.12.2014
79	ТП-10Б/4	АУКРМ-0,44-190-10УХЛ4	190	190		ОТКЛ	ОТКЛ	26.09.2013
80	ТП-10Б/5	УКРМ-0,44-190-10У2	190	190		ОТКЛ	ОТКЛ	26.09.2013
81	ТП-10Б/6	УКРМ-58-0,4-190-10-6 У2	190	190		ОТКЛ	ОТКЛ	26.09.2013
82	ТП-10Б/7	КРМ(УКМ58)-0,44-190-10УХЛ4	190	190		ОТКЛ	ОТКЛ	26.09.2013
83	ТП-10В/2	УКМ-58-0,4-190-10У3	190	190		ОТКЛ	ОТКЛ	26.09.2013
84	ТП-10В/5					не вкл	не вкл	
85	БКТП-10В/6	КРМ-0,44-190-10У3	190	190		ОТКЛ	ОТКЛ	30.07.2014
86	ТП-10Г/2	КРМ-0,44-190-10-У2	190	190	2014	ОТКЛ	ОТКЛ	22.12.2014
87	ТП-10Г/3	КРМ-0,44-190-10 У2	190	190		ОТКЛ		26.09.2013
88	ТП-10Г/5	УКМ-0,4/3-187,5-12,5	190	190		ОТКЛ	ОТКЛ	26.09.2013
89	ТП-10Г/7	КРМ-0,44-190-10У2	190	190		ОТКЛ	ОТКЛ	
90	ТП-11/8	КРМ-0,44-190-10-У2	190	190	2014	ОТКЛ	ОТКЛ	19.12.2014
91	БКТП-11/13	АКУ-0,4-300-25 У3	300	300		ОТКЛ	ОТКЛ	
92	БКТП-11/14	АКУ-0,4-300-25 У3	300	300		ОТКЛ	ОТКЛ	
93	БКТП-11/15	КРМФ-0,4-200-25 У1	200	200				
94	ТП-12/3	КРМ-0,44-190-10 У21	190	190	2014	ОТКЛ	ОТКЛ	24.12.2014
95	ТП-12/4	КРМ-0,4-200-25 У1	200	200	2016	ОТКЛ	ОТКЛ	
96	ТП-13/3	КРМ-0,44-190-10-У2	190	190	2014	ОТКЛ	ОТКЛ	19.12.2014
97	ТП-13/6	КРМ-0,44-200-25-У3			2015	ОТКЛ	ОТКЛ	
98	БКТП-13/8	УКРМ-0,44-190-10У2	190	190		ОТКЛ	ОТКЛ	
99	ТП-14/1	КРМ-0,4-200-25	200	200	2015	ОТКЛ	ОТКЛ	
100	ТП-14/3	КРМ-0,44-190-10 У2	190	190	2014	ОТКЛ	ОТКЛ	26.12.2014
101	ТП-14/5	КРМ-0,44-190-10-У2	190	190	2014	ОТКЛ	ОТКЛ	22.12.2014
102	БКТП-14/7	КРМ(УКМ58)-0,4-200-20 У3	200	200		ОТКЛ	ОТКЛ	17.04.2015
103	ТП-15/4	КРМ-0,44-190-10 У2	190	190		ОТКЛ	ОТКЛ	26.09.2013
104	ТП-15/8	КРМ(УКМ58)-0,44-190-10 У1	190	190		ОТКЛ	ОТКЛ	26.09.2013
105	ТП-15/9	АУКРМ-0,4-190-10У3	190	190		ОТКЛ	ОТКЛ	26.09.2013
106	ТП-15/13	АУКРМ-0,4-190-10У3	190	190		ОТКЛ	ОТКЛ	26.09.2013
107	ТП-16/2	КРМ(УКМ58)-0,44-190-10 У1	190	190		ОТКЛ	ОТКЛ	26.09.2013
108	ТП-16/4	КРМ(УКМ58)-0,44-190-10 У1	190	190		ОТКЛ	ОТКЛ	26.09.2013
109	ТП-16/7	КРМ-0,44-190-10-У2	190	190	2014	ОТКЛ	ОТКЛ	26.11.2014
110	ТП-16/8	КРМ-0,4-200-25	200	200	2015	ОТКЛ	ОТКЛ	
111	ТП-16/11	КРМ-0,4-200-25 У1	200	200	2015	ОТКЛ	ОТКЛ	
112	БКТП-16/12	КРМ 0,44-200-20 УХЛ 4	200	200		ОТКЛ	ОТКЛ	29.12.2014
113	ТП-16/10	УКРМ 0,44-190-10 УХЛ 4	190	190		ОТКЛ	ОТКЛ	15.04.2014
114	ТП-17/2	УКМ-58-0,4-100-10У3	100	100		ОТКЛ	ОТКЛ	
115	ТП-17/3	УКМ-58-0,4-100-10У3	100	100		ОТКЛ	ОТКЛ	
116	ТП-17/4	УКМ-58-0,4-100-10У3	100	100		ОТКЛ	ОТКЛ	
117	ТП-18/1	КРМ-0,44-190-10-У2	190	190		ОТКЛ	ОТКЛ	
118	ТП-18/2	КРМ(УКМ58)-0,44-190-10 У1	190	190		ОТКЛ	ОТКЛ	
119	ТП-18/3	УКМ-58-0,44-190-10У3	190	190		ОТКЛ	ОТКЛ	
120	ТП-18/4	УКМ-58-0,44-190-10У3	190	190		ОТКЛ	ОТКЛ	
121	ТП-18/5	УКМ-58-0,4-190-10У3	190	190		ОТКЛ	ОТКЛ	
122	ТП-18/6	УКМ-58-0,4-190-10У3	190	190		ОТКЛ	ОТКЛ	
123	ТП-18/7	АКУ-0,4-190-10У3	190	190		ОТКЛ	ОТКЛ	
124	ТП-18/8	АКУ-0,4-190-10У3	190	190		ОТКЛ	ОТКЛ	
125	ТП-18/9	УКРМ-0,44-190-10 У2	190	190		ОТКЛ	ОТКЛ	
126	БКТП-19/2	УКМ58-0,4-200-20 У3	200	200		ОТКЛ	ОТКЛ	
127	БКТП-19/3	УКМ58-0,4-200-20 У3	200	200		ОТКЛ	ОТКЛ	
128	ТП-20/1	КРМ-0,44-190-10 У2	190	190		ОТКЛ	ОТКЛ	
129	ТП-20/2	АУКРМ58-0,44-190-10-У2	190	190		ОТКЛ	ОТКЛ	
130	ТП-20/4	АУКРМ58-0,44-190-10-У2	190	190		ОТКЛ	ОТКЛ	
131	БКТП 21/3	КРМ-0,44-190-10 У2	190	190		ОТКЛ	ОТКЛ	
132	БКТП 21/6	КРМ-0,44-190-10У2	190	190		ОТКЛ	ОТКЛ	
133	БКТП-22/1	УКМ58-0,4-200-20 У3	200	200		ОТКЛ	ОТКЛ	
134	БКТП-22/2	УКМ58-0,4-200-20 У3	190	190		ОТКЛ	ОТКЛ	
135	БКТП-22/5	УКМ-58-0,44-190-10						
136	БКТП-22/6	УКМ58-0,44-190-10-У2	190	190		ОТКЛ	ОТКЛ	
137	БКТП-23/1	КРМ-0,44-200-20 УХЛ-4	200	200		ОТКЛ	ОТКЛ	
138	БКТП-23/3	КРМ-0,44-200-20 У-3	200	200		ОТКЛ	ОТКЛ	13.11.2014
139	БКТП-23/4							
140	БКТП-23/5	КРМ-0,44-190-10-У2	190	190		ОТКЛ	ОТКЛ	
141	БКТП-24/1	КРМ-0,44-200-20 УХЛ4	200	200		ОТКЛ	ОТКЛ	23.10.2013
142	БКТП-24/2	КРМ-0,44-200-20 УХЛ-4	200	200		ОТКЛ	ОТКЛ	
143	БКТП-24/3	КРМ-0,44-190-10-У2	190	190		ОТКЛ	ОТКЛ	19.08як13
144	БКТП-24/4	КРМ-0,4-190-10 У2	190	190		ОТКЛ	ОТКЛ	
145	БКТП-24/5	КРМ-0,44-190-10-У2	190	190		ОТКЛ	ОТКЛ	
146	БКТП-25/1	КРМ-0,4-200-25-У1	200	200		ОТКЛ	ОТКЛ	
147	ТП-К-4	КРМ-0,44-190-10 УХЛ 4	190	190		ВКЛ	ВКЛ	
148	БКТП-К-5	КРМ-0,44-200-20 УХЛ4	200	200		ВКЛ	ВКЛ	
149	КТПН-23/х	УКМ58-0,44-140-10 У1	140			ОТКЛ		14.11.2014
150	ТП-56/х				искл			
151	ТП-57/х				искл			
152	ТП-58/х				искл			
153	ТП-59/х	АКУ-0,4-190-10У3	190	190		ОТКЛ	ОТКЛ	
154	ТП-62/х	УКРМ-0.4кВ 15кВАр - 2шт					ОТКЛ	
155	ТП-63/х	УКМ58-0,4-190-10У3	190	190		ОТКЛ	ОТКЛ	25.10.2013
156	ТП-78/з		50	50		ВКЛ	ВКЛ	
157	БКТП-109/х	УКМ58-0,4-250-25 У3	250	250		ОТКЛ	ОТКЛ	
158	БКТП-106/х	УКМ58-0,4-250-25 У3	250	250		ОТКЛ	ОТКЛ	
159	КТПН-320/з	УКРМ 58-0,4-250-25 У3	250	250		ОТКЛ	ВКЛ	01.07.2014
160	БКТП-370/з	УКМ58-0,4-250-25 У3						
161	КТПН-353/з	УКРМ 58-0,4-250-25 У3	250	250		ОТКЛ	ВКЛ	
162	КТПН-412/з		300			ВКЛ		
163	БКТП-405/з	КРМФ-0,4-200-25-У1	200	200		ОТКЛ	ОТКЛ	

164	БКТП-406/з	КРМФ-0,4-200-25-У1	200	200		ОТКЛ	ОТКЛ	
165	БКТП-399/з	КРМ-0,44-190-10 У2	190	190		ВКЛ	ВКЛ	
166	КТПН-5/з	КРМ-0,44-190-10 У1	190			ВКЛ		
167	КТПН-40/с		140			ВКЛ		4477
168	КТПН-46/с	КРМ-0,44-190-10	190			ВКЛ		
169	КТПН-55/С	КРМ-0,44-130-10 У1	130			ВКЛ		
170	РПП-2	КРМ-0,44-190-10 У1	190	190		ВКЛ	ОТКЛ	07.03.2014
171	РПП-5	КРМФ-0,4-250-25-У1	250	250		ВКЛ	ВКЛ	
172	РПП-6				2015			
173	РП-10	КРМ-0,44-190-10-У2	190	190	2014	ОТКЛ	ОТКЛ	
174	РПЖ-1	КРМ(УКМ58)-0,44-190-10 У1	190	190		ОТКЛ	ОТКЛ	
175	РПЖ-1А	КРМ 04-200-25	200	200	2015	ОТКЛ	ОТКЛ	
176	РПЖ-4	УКРМ-0,44-190-10У2	190	190		ОТКЛ	ОТКЛ	
177	РПЖ-6	УКРМ-0,44кВ-190-10	190	190		СГОРЕЛ	СГОРЕЛ	26.09.2013
178	РПЖ-7							
179	РПЖ-8	КРМ-0,44-190-10-У2	190	190	2014	ОТКЛ	ОТКЛ	
180	РПЖ-10	УКРМ-0,44-190-10У2	190	190		ОТКЛ	ОТКЛ	
181	РПЖ-13	УКРМ-0,44-190-10	190	190		ОТКЛ	ОТКЛ	
182	РПЖ-14	УКРМ-0,44-190-10 У2	190	190		ОТКЛ	ОТКЛ	26.09.2013
183	РПЖ-15	КРМ-0,44-190-10У2	190	190		ОТКЛ	ОТКЛ	
184	РПЖ-18	УКРМ-0,44-190-10	190	190		ОТКЛ	ОТКЛ	
185	РПЖ-19	КРМ(УКМ58)-0,44-190-10 У3	190	190		ОТКЛ	ОТКЛ	
186	РПЖ-20	КРМ(УКМ58)-0,44-190-10 У2	190	190		ОТКЛ	ОТКЛ	13.11.2014
187	РПЖ-21	КРМ-0,44-190-10-У2	190	190		ОТКЛ	ОТКЛ	
188	РПЖ-22	КРМ-0,44-190-10У2	190	190		ОТКЛ	ОТКЛ	25.10.2013
189	РПЖ-23	КРМ-0,4-190-10 У2	190	190		ОТКЛ	ОТКЛ	
190	РП-3х	УКРМ-0,44-190-10 У2	190	190		ОТКЛ	ОТКЛ	
191	РП Дагестан	КРМ(УКРМ)-0,44-190-10	190	190	2015	ОТКЛ	ОТКЛ	15.08.2014
УКРМ потребителей							**59610,00**	
192	БКТП-31/с	УКМ63-0,4-250-25-У3	250	250		ВКЛ	ВКЛ	
193	БКТП-36/с	АУКРМ-0,4-190-10	190	190		ВКЛ	ОТКЛ	
194		УКРМ-0,4-50-12,5-У3	50	50		ВКЛ	ВКЛ	
195	КТП-93/з	УКМ58-0,4-190-10-У3	190	190		ВКЛ	ВКЛ	
196		УКМ58-0,4-200-50-У3	200			ВКЛ		
197		50+30+20						
198		КРМ(УКМ58)-0,4-200-25	200			ВКЛ		
199	БКТП-325/з	УКРМ58-0,4-15-5-2 У3	15					
200	БКТП-325/з	УКРМ58-0,4-15-5-2 У3	15					
201	КТПН-45/з	УКРМ58-0,4-60-10-4 У3	60					

В таблице 11.7.3 приведены значения разрешенных техническими условиями мощностей и фактические мощности.

Таблица 11.7.3 – Значения разрешенных техническими условиями мощностей и фактические мощности

№ п/п	Наименование ПС		Разрешенная техническими условиями мощность по ЦП на 16.12.2015 г.			Максимальная нагрузка по ЦП-110 кВ по ПОТРЕБИТЕЛЮ за 18-00 московского времени			Разница
	Источник питания	Наименование контрагента	P, МВт	Q, МВАр	cosφ	P, МВт	Q,МВАр	cosφ	о. е.
1.	Восток	ПАО "Горэлектросеть"	30,18	6,04	0,981	16,52	1,95	0,993	-0,013
2.	ГПП-7	ПАО "Горэлектросеть"	34,22	6,84	0,981	15,06	3,10	0,980	0,001
3.	Городская-5	ПАО "Горэлектросеть"	35,35	7,07	0,981	23,73	3,15	0,991	-0,011
4.	Западная (НвЭС)	ПАО "Горэлектросеть"	27,83	5,27	0,983	13,04	2,70	0,979	0,003
5.	Индустриальная	ПАО "Горэлектросеть"	17,84	3,58	0,980	17,54	2,12	0,993	-0,012
6.	Нижневартовская	ПАО "Горэлектросеть"	30,65	5,93	0,982	12,29	2,01	0,987	-0,005
7.	Обская	ПАО "Горэлектросеть"	37,95	3,80	0,995	22,82	3,45	0,989	0,006
8.	Савкинская	ПАО "Горэлектросеть"	3,15	0,63	0,981	1,04	0,19	0,984	-0,003
9.	Центральная (НвЭС)	ПАО "Горэлектросеть"	16,48	3,30	0,981	9,27	1,45	0,988	-0,007
10.	Южная (НвЭС)	ПАО "Горэлектросеть"	17,23	3,08	0,984	8,41	0,70	0,997	-0,012
11.	ПС 35 кВ Стройиндустриальная	ПАО "Горэлектросеть"	4,87	0,52	0,994	2,67	0,35	0,991	0,003
12.	Колмаковская	ПАО "Горэлектросеть"	24,12	4,82	0,981	2,02	0,01	1,000	-0,019

По данным, представленным в таблице 11.7.3 можно судить об эффективности работы устройств компенсации реактивной мощности. Из 12 точек только 4 имеют показатель компенсации реактивной мощности ниже разрешенных техническими условиями. Это объясняется тем, что установки компенсации реактивной мощности имеют большой шаг регулирования и погрешностью измерений. На точность измерения величины реактивной мощности влияет то, что регулировка ее компенсации осуществляется только по одной фазе. В связи с вышеизложенным, рекомендуется провести:

1. наладку блока регулировки устройств компенсации реактивной мощности;
2. замеры коэффициента мощности на всех фазах для определения той, на основании показаний которой осуществлять управление установкой компенсации реактивной мощности.

В ПАО «Горэлектросеть» разработана и реализуется Программа компенсации реактивной мощности по г. Нижневартовск на 2013 – 2017 гг. (Таблица 11.16). Результатом реализации Программы будет снижение реактивной мощности в сетях ПАО «Горэлектросеть» до значений, разрешённых техническими условиями (35 кВ) и требованиями к параметрам сети ПАО «Горэлектросеть» (6 (10), 0,4 кВ). Всего по Программе предполагается ввести в работу устройств компенсации общей реактивной мощностью 34 320 кВАр. Все вновь вводимые объекты должны вводиться с tg(ц) не более 0,1 с обязательной установкой учета потребляемой активной и реактивной мощности. Реализация Программы по установке устройств компенсации реактивной мощности полностью перекроет их потребность для сетей ПАО «Горэлектросеть» в связи с достижением требуемых параметров (tgц) в сетях. Перечень мест установки УКРМ указан в таблице 11.7.4.

Таблица 11.7.4 – Программа компенсации реактивной мощности по городу Нижневартовску на 2013-2017 гг. (ПАО «Горэлектросеть»)

№ п/п	Наименование объектов	Напряжение кВ	Мощность кВАр	Фактич. положение	2013 кВАр	2014 кВАр	2015 кВАр	2016 кВАр	2017 кВАр	Снижение tg(φ) по:
1.	**Установка УКРМ в ТП 35/10(6)**									
1.1.	ПС 35/10 Котельная 3А I с.ш.	10	900	уст	900					ПС 110/35/10 Восток
	ПС 35/10 Котельная 3А II с.ш.	10	900	уст	900					ПС 110/35/10 Восток
1.2.	ПС 35/10 Тепловая I с.ш.	10	750	450				750		ПС 110/35/6 ГПП-7
	ПС 35/10 Тепловая II с.ш.	10	750	450				750		ПС 110/35/6 ГПП-7
1.3.	ПС 35/6 № 1 (РПП-4) I с.ш.	6	450	уст	450					ПС 110/35/6 ГПП-7
	ПС 35/6 № 1 (РПП-4) II с.ш.	6	450	уст	450					ПС 110/35/6 Нижневартовская
1.4.	ПС 35/6 БИО I с.ш.	6	750	450				750		ПС 110/35/6 ГПП-7
	ПС 35/6 БИО II с.ш.	6	750	450				750		ПС 110/35/6 ГПП-7
1.5.	ПС 35/6 Котельная I с.ш.	6	900	уст		900				ПС 110/35/6 ГПП-7
	ПС 35/6 Котельная II с.ш.	6	900	уст		900				ПС 110/35/6 Нижневартовская
1.6.	ПС 35/6 Татра I с.ш.	6	450	450				450		ПС 110/35/10 Западная
	ПС 35/6 Татра II с.ш.	6	450	450				450		ПС 110/35/10 Западная
1.7.	ПС 35/6 Энергонефть I с.ш.	6	750	уст	750					ПС 110/35/10 Западная
	ПС 35/6 Энергонефть II с.ш.	6	750	уст	750					ПС 110/35/10 Западная
1.8.	ПС 35/10 Галина I с.ш.	10	300	150				300		ПС 110/35/10 Западная
	ПС 35/10 Галина II с.ш.	10	300	150				300		ПС 110/35/10 Западная
2.	**Установка УКРМ в Распределительных пунктах жилой зоны**									
2.1.	ПС 10/0,4 РПЖ-8 I с.ш.	10	300	уст		300				ПС 110/10/10 Городская-5
	ПС 10/0,4 РПЖ-8 II с.ш.	10	300	уст		300				ПС 110/10/10 Городская-5
2.2.	БКТП-10А/11 I с.ш.	0,4	190	нет		190				ПС 110/10/10 Обская
	БКТП-10А/11 II с.ш.	0,4	190	нет		190				ПС 110/10/10 Центральная
2.3.	ТП-1/15 I с.ш.	0,4	190	нет			190			ПС 110/10/10 Индустриальная
	ТП-1/15 II с.ш.	0,4	190	нет			190			ПС 110/10/10 Индустриальная
2.5.	ТП-10/3 I с.ш.	0,4	190	уст		190				ПС 110/10/10 Обская
	ТП-10/3 II с.ш.	0,4	190	уст		190				ПС 110/10/10 Обская

Продолжение на стр. 46.

Продолжение. Начало на стр. 9-45.

2.6.	ТП-10/9 I с.ш.	0,4	190	нет		190				ПС 110/10/10 Обская
	ТП-10/9 II с.ш.	0,4	190	нет		190				ПС 110/10/10 Обская
2.7.	ТП-10А/2 I с.ш.	0,4	190	нет				190		ПС 110/10/10 Центральная
	ТП-10А/2 II с.ш.	0,4	190	нет				190		ПС 110/35/10 Восток
2.8.	ТП-10А/4 I с.ш.	0,4	190	нет					190	ПС 110/10/10 Центральная
	ТП-10А/4 II с.ш.	0,4	190	нет					190	ПС 110/35/10 Восток
2.9.	ТП-10Б/1 I с.ш.	0,4	190	уст		190				ПС 110/35/10 Западная
	ТП-10Б/1 II с.ш.	0,4	190	уст		190				ПС 110/35/10 Западная
2.10.	ТП-10Б/3 I с.ш.	0,4	190	нет					190	ПС 110/35/10 Западная
	ТП-10Б/3 II с.ш.	0,4	190	нет					190	ПС 110/35/10 Западная
2.11.	ТП-10Б/2 I с.ш.	0,4	190	нет				190		ПС 110/35/10 Западная
	ТП-10Б/2 II с.ш.	0,4	190	нет				190		ПС 110/35/10 Западная
2.12.	ТП-10Г/2 I с.ш.	0,4	190	уст		190				ПС 110/10/10 Индустриальная
	ТП-10Г/2 II с.ш.	0,4	190	уст		190				ПС 110/35/10 Восток
2.13.	ТП-10Г/8 I с.ш.	0,4	190	нет					190	ПС 110/10/10 Индустриальная
	ТП-10Г/8 II с.ш.	0,4	190	нет					190	ПС 110/35/10 Восток
2.14.	ТП-10Г/9 I с.ш.	0,4	190	нет					190	ПС 110/10/10 Индустриальная
	ТП-10Г/9 II с.ш.	0,4	190	нет					190	ПС 110/10/10 Индустриальная
2.15.	ТП-11/6 I с.ш.	0,4	190	нет					190	ПС 110/10/10 Обская
	ТП-11/6 II с.ш.	0,4	190	нет					190	ПС 110/10/10 Обская
2.16.	ТП-11/8 I с.ш.	0,4	190	уст		190				ПС 110/10/10 Обская
	ТП-11/8 II с.ш.	0,4	190	уст		190				ПС 110/10/10 Обская
2.17.	ТП-13/3 I с.ш.	0,4	190	уст		190				ПС 110/10/10 Обская
	ТП-13/3 II с.ш.	0,4	190	уст		190				ПС 110/10/10 Обская
2.18.	ТП-14/3 I с.ш.	0,4	190	уст		190				ПС 110/10/10 Центральная
	ТП-14/3 II с.ш.	0,4	190	уст		190				ПС 110/10/10 Центральная
2.19.	ТП-14/5 I с.ш.	0,4	190	уст		190				ПС 110/10/10 Центральная
	ТП-14/5 II с.ш.	0,4	190	уст		190				ПС 110/10/10 Центральная
2.20.	ТП-15/6 I с.ш.	0,4	190	нет					190	ПС 110/10/10 Городская-5
	ТП-15/6 II с.ш.	0,4	190	нет					190	ПС 110/10/10 Городская-5
2.21.	ТП-16/11 I с.ш.	0,4	190	нет					190	ПС 110/10/10 Городская-5
	ТП-16/11 II с.ш.	0,4	190	нет					190	ПС 110/10/10 Городская-5
2.22.	ТП-16/6 I с.ш.	0,4	190	нет					190	ПС 110/10/10 Городская-5
	ТП-16/6 II с.ш.	0,4	190	нет					190	ПС 110/10/10 Городская-5
2.23.	ТП-16/8 I с.ш.	0,4	190	нет			190			ПС 110/10/10 Городская-5
	ТП-16/8 II с.ш.	0,4	190	нет			190			ПС 110/10/10 Центральная
2.24.	ТП-2/8 I с.ш.	0,4	190	нет		190				ПС 110/10/10 Индустриальная
	ТП-2/8 II с.ш.	0,4	190	нет		190				ПС 110/10/10 Индустриальная
2.25.	ТП-3/4 I с.ш.	0,4	190	уст		190				ПС 110/10/10 Индустриальная
	ТП-3/4 II с.ш.	0,4	190	уст		190				ПС 110/10/10 Индустриальная
2.26.	ТП-3/9 I с.ш.	0,4	190	нет					190	ПС 110/10/10 Индустриальная
	ТП-3/9 II с.ш.	0,4	190	нет					190	ПС 110/10/10 Индустриальная
2.27.	ТП-4/3 I с.ш.	0,4	190	уст		190				ПС 110/10/10 Центральная
	ТП-4/3 II с.ш.	0,4	190	уст		190				ПС 110/10/10 Индустриальная
2.28.	ТП-5/1 I с.ш.	0,4	190	уст		190				ПС 110/10/10 Обская
	ТП-5/1 II с.ш.	0,4	190	уст		190				ПС 110/10/10 Обская
2.29.	ТП-5/2 I с.ш.	0,4	190	уст		190				ПС 110/10/10 Обская
	ТП-5/2 II с.ш.	0,4	190	уст		190				ПС 110/10/10 Обская
2.30.	ТП-6/4 I с.ш.	0,4	190	уст		190				ПС 110/10/10 Центральная
	ТП-6/4 II с.ш.	0,4	190	уст		190				ПС 110/10/10 Индустриальная
2.31.	ТП-6/8 I с.ш.	0,4	190	уст		190				ПС 110/10/10 Центральная
	ТП-6/8 II с.ш.	0,4	190	уст		190				ПС 110/10/10 Индустриальная
2.32.	ТП-7/10 I с.ш.	0,4	190	уст		190				ПС 110/10/10 Обская
	ТП-7/10 II с.ш.	0,4	190	уст		190				ПС 110/10/10 Обская
2.33.	ТП-7/14 I с.ш.	0,4	190	уст		190				ПС 110/10/10 Обская
	ТП-7/14 II с.ш.	0,4	190	уст		190				ПС 110/10/10 Обская
2.34.	ТП-7/4 I с.ш.	0,4	190	уст		190				ПС 110/10/10 Обская
	ТП-7/4 II с.ш.	0,4	190	уст		190				ПС 110/10/10 Обская
2.35.	ТП-8/1 I с.ш.	0,4	190	уст		190				ПС 110/10/10 Городская-5
	ТП-8/1 II с.ш.	0,4	190	уст		190				ПС 110/10/10 Обская
2.36.	ТП-8/3 II с.ш.	0,4	190	уст		190				ПС 110/10/10 Городская-5
	ТП-8/3 II с.ш.	0,4	190	уст		190				ПС 110/10/10 Городская-5
2.37.	ТП-9/1 I с.ш.	0,4	190	уст		190				ПС 110/10/10 Индустриальная
	ТП-9/1 II с.ш.	0,4	190	уст		190				ПС 110/10/10 Индустриальная
2.38.	ТП-9/21 I с.ш.	0,4	190	нет		190				ПС 110/10/10 Городская-5
	ТП-9/21 II с.ш.	0,4	190	нет		190				ПС 110/10/10 Городская-5
2.39.	ТП-9/12 I с.ш.	0,4	190	уст					190	ПС 110/10/10 Городская-5
	ТП-9/12 II с.ш.	0,4	190	уст					190	ПС 110/10/10 Городская-5
3.	**Установка УКРМ в Распределительных пунктах старой части города**									
3.1.	ПС 10/0,4 РП-29 I с.ш.	10	300	уст					300	ПС 110/10/10 Городская-5
	ПС 10/0,4 РП-29 II с.ш.	10	300	уст					300	ПС 110/10/10 Городская-5
3.2.	ПС 10/0,4 РП-Дагестан I с.ш.	10	150	уст	150					ПС 110/10/10 Обская
	ПС 10/0,4 РП-Дагестан II с.ш.	10	150	уст	150					ПС 110/10/10 Обская
3.3.	ПС 10/0,4 РП-Совхоз I с.ш.	10	450	нет			450			ПС 110/10/10 Южная
	ПС 10/0,4 РП-Совхоз II с.ш.	10	450	нет			450			ПС 110/10/10 Южная
3.4.	ТП-56/Х I с.ш.	0,4	190	уст			190			ПС 110/10/10 Южная
	ТП-56/Х II с.ш.	0,4	190	уст			190			ПС 110/10/10 Южная
4.	**Установка УКРМ в Распределительных пунктах промзоны**									
4.1.	ПС 10/0,4 РП-10 I с.ш.	10	450	нет			450			ПС 110/35/10 Восток
	ПС 10/0,4 РП-10 II с.ш.	10	450	нет			450			ПС 110/35/10 Восток
4.2.	ПС 10/0,4 РП-2С I с.ш.	10	300	нет			300			ПС 110/35/10 Восток
	ПС 10/0,4 РП-2С II с.ш.	10	300	нет			300			ПС 110/35/10 Восток
4.3.	ПС 10/0,4 РПП-5 I с.ш.	10	750	нет		750				ПС 110/10/10 Индустриальная
	ПС 10/0,4 РПП-5 II с.ш.	10	750	нет		750				ПС 110/10/10 Индустриальная
4.4.	ПС 6/0,4 РПП-1 I с.ш.	6	450	нет					450	ПС 110/35/6 Нижневартовская
	ПС 6/0,4 РПП-1 II с.ш.	6	450	нет					450	ПС 110/35/6 Нижневартовская
4.5.	ПС 6/0,4 РПП-12 I с.ш.	6	600	нет				600		ПС 110/35/6 Нижневартовская
	ПС 6/0,4 РПП-12 II с.ш.	6	600	нет				600		ПС 110/35/6 Нижневартовская
4.6.	ТП-78/з I с.ш.	6	750	нет					750	ПС 110/35/6 Нижневартовская
	ТП-78/з с.ш.	6	750	нет					750	ПС 110/35/6 Нижневартовская
	ИТОГО:		**34 320**							
			34 320		0	1 550	190	0	2 120	ПС 110/10/10 Городская-5
					0	3 400	760	0	950	ПС 110/10/10 Индустриальная
					300	3 800	0	0	380	ПС 110/10/10 Обская
					0	1 520	190	190	190	ПС 110/10/10 Центральная
					0	0	1 280	0	0	ПС 110/10/10 Южная
					1 800	190	1 500	190	380	ПС 110/35/10 Восток
					1 500	380	0	1 880	380	ПС 110/35/10 Западная
					450	900	0	3 000	0	ПС 110/35/6 ГПП-7
					450	900	0	1 200	2 400	ПС 110/35/6 Нижневартовская
			ИТОГО:		4 500	12 640	3 920	6 460	6 800	
									34 320	

11.8. Потребность в основном оборудовании и материалах

Даже с внедрением энергосберегающих технологий и оборудования, уменьшения потерь при замене старого оборудования и подключения новых ТП, предполагается стабилизация уровня потребления электроэнергии по мощности более 120,8 МВт к 2020 году. Таким образом необходимо увеличение передачи электроэнергии не менее чем на 10%.

Надежность электроснабжения в настоящее время не соответствует критериям, определенным «Правилами устройства электроустановок».

Анализ надежности системы электроснабжения показал превышение допустимых отклонений в системе электроснабжения по всем параметрам надежности системы.

Анализ готовности к исправной работе и оперативной ликвидации внештатных ситуаций системы электроснабжения показал не соответствие готовности системы к требованиям нормативных законодательных актов.

Воздействие системы электроснабжения на окружающую среду находится в рамках допустимых значений и соответствует установленным нормативам.

В системе показателей и индикаторов настоящей Программы надежность системы электроснабжения характеризуется индикаторами: аварийность, перебои в снабжении потребителей, бесперебойность, уровень потерь, износ (оборудования) системы и другими.

К основным мероприятиям по повышению надежности электроснабжения в рамках текущей производственной деятельности относятся: замена электрооборудования 6-10 кВ, находящегося в эксплуатации более 25 лет, проверка устройств РЗиА, замена кабельных выводов 6-10 кВ трансформаторных подстанций в сторону воздушных линий электропередач, ревизия концевых муфт, ревизия разъединителей типа РЛНД, замена трансформаторов и т.п.

В соответствии с Приказом Минэнерго России от 14.10.2013 №718 «Об утверждении методических указаний по расчету уровня надежности и качества поставляемых товаров и оказываемых услуг для организации по управлению ЕНЭС и территориальных сетевых организаций», в отношении сетевых организаций утверждены: уровень надежности реализуемых услуг и уровень качества реализуемых услуг, включающий в себя показатель уровня качества осуществляемого технологического присоединения к сети и показатель уровня качества обслуживания потребителей услуг. В рамках фактической деятельности осуществляется контроль исполнения установленных целевых показателей, оказывающих влияния на размер необходимой валовой выручки сетевых организаций.

Источники электроснабжения для прогнозиркемого развития города не достаточны. В настоящее время существует дефицит электроснабжения по отдельным ТП 10-20%. При увеличении промышленного потребления необходимо оценить нагрузки в переходные периоды и при необходимости увеличить мощность источников. Главная задача на данный период – совершенствование (обновление) линий электросети, полное метрологическое обеспечение и модернизация трансформаторных подстанций и распределительных устройств.

С целью повышения долговечности существующих объектов коммунальной инфраструктуры системы электроснабжения, эксплуатационной надежности, снижения аварийности и затрат на ремонты, повышения надежности ресурсоснабжения и, в конечном итоге, приведения системы в соответствие с современными стандартами качества необходимо проведение мероприятий по реконструкции, модернизации и замене оборудования и сетей системы электроснабжения.

Основными направлениями модернизации объектов электроснабжения являются:

· замена устаревшего оборудования ТП;

· строительство новых ЛЭП 10(6) кВ для присоединения вновь строящихся объектов;

· строительство трансформаторных подстанций (ТП);

· реконструкция воздушных ЛЭП с применением провода СИП;

· реконструкция кабельных линий с применением кабелей, сечение нулевого провода которых не менее сечения фазных проводов;

· установка частотных преобразователей на электроприводы;

· установка энергосберегающего уличного освещения и освещения в городских организациях.

Одним из мероприятий – замена ламп уличного освещения на светодиодные прожектора. Следует заметить, что замена уличных ламп ДРЛ на светодиодные прожектора (СДП) имеет простой срок окупаемости от 2 до 3 лет, и с учетом падения стоимости светодиодных прожекторов переход на СДП актуален.

Для освещения улиц, площадок, проходов на территории используются ртутные лампы (ДРЛ) мощностью 125-250-400 Вт. Рассмотрим замену 100 подобных светильников. Потери, вызванные малым сроком службы, оплатой утилизации ДРЛ достаточно существенны, необходима замена подобных ламп на современные светодиодные прожектора (уличные светильники СД).

В качестве экономичных источников освещения предлагается использовать прожектора светодиодные серии Эффест «Д» или подобные на светодиодах. При одинаковой яркости света СД потребляют в 3-4 раза меньше электроэнергии (экономия до 70% электроэнергии по сравнению с ДРЛ), а срок службы имеют в 10 раз больший, чем у применяемых ламп ДРЛ. Начать замену можно с замены обычной ДРЛ250 на СД Стандарт 80 Вт (ДРЛ125 на СД Стандарт 50 Вт) при условии обеспечения одной и той же освещенности при высоте установки 4,5-6 м на улицах.

Один прожектор СД типа Эффест «Д» 80 Вт стоит 8 324 руб. (цена оптовой партии светильников), 132 Вт – 14 671 руб., 50 Вт – 3 675 руб. т. е. затраты на приобретение СД выше, чем стоимость ДРЛ. Общие затраты составят сумму затрат на электроэнергию и приобретение ламп. За счет экономии электроэнергии получаем выгоду в размере:

Э=(Рсд-Рдрл)ЧNЧТЧС, руб., (7)

где:

Рсд, Рдрл – мощности светодиодного светильника и с лампой ДРЛ, соответственно, Вт;

N – число ламп;

Т – время работы уличного освещения, ч;

С – тариф за электроэнергию, руб./кВтЧч.

Э = ((0 , 4 - 0 , 1 3 2) Ч 9 4 + (0 , 2 5 - 0 , 0 8) Ч 3 2 0 + (0 , 1 2 5 - 0,05)Ч80)Ч3735Ч3,64=1 163 657,48 руб.

Затраты на покупку светодиодных светильников составят:

З=ЦсдЧN, руб.; (8)

где:

Цсд – цена на светодиодный светильник, руб.;

N – количество светильников, шт.

З = 1 4 6 7 1 Ч 9 4 + 8 3 2 4 Ч 3 2 0 + 3 - 675Ч80=4 336 754,00 руб.

Простой срок окупаемости замены светильников с лампами ДРЛ на светодиодные составит:

Ток=З/Э; (9)

Ток=4 336 754,00/1 163 657,48=3,73 года.

Замена ламп уличного освещения (ДРЛ) на светодиодные прожектора имеет удовлетворительный срок окупаемости только при обязательном условии равенства гарантийного срока и срока эксплуатации (срока службы) светильников, используемого в расчётах окупаемости.

При замене трансформаторов оптимальным является установка сухих трансформаторов, эксплуатационные расходы которых на порядок меньше. Ориентировочная стоимость трансформатора 1000 кВА – 17000 □, ТП-1000 кВА стоит 30000 □.

11.9. Проекты по развитию (модернизации) источников электроэнергии, электрических сетей, в том числе уличного освещения

Направления по новому строительству, реконструкции, модернизации системы электроснабжения приведены в таблице 11.9.1.

Таблица 11.9.1 – Направления по новому строительству, реконструкции, модернизации системы электроснабжения

Мероприятия	
Мероприятия по ремонту подстанций	для категорийных потребителей (котельных, больничных учреждений и т.д. и т.п.) предусматриваются автономные резервные источники питания РДЭС
	строительство комплектных трансформаторных подстанций для систем теплоснабжения, водоснабжения, водоотведения и по техническим условиям энергоснабжающей организации
Мероприятия по обеспечению перспективного прироста электрических нагрузок, не обеспеченного электрической мощностью существующих сооружений	
Мероприятия по реконструкции и/или новому строительству электрических сетей, обеспечивающих перераспределение электрической нагрузки из зон с дефицитом в зоны с избытком электрических мощностей (использование существующих резервов)	
Мероприятия по новому строительству для обеспечения перспективных приростов электрической нагрузки в зонах с дефицитом электрической мощности с перераспределением электрической мощности от действующих объектов системы электроснабжения и новых объектов системы электроснабжения	
Мероприятия по реконструкции электрической сети, подлежащих замене в связи с исчерпанием эксплуатационного ресурса (при этом остаточный ресурс требуется определять по текущему состоянию)	реконструкция электрических сетей 6/10 и 0,4 кВ с заменой существующих сетей с голыми алюминиевыми проводами на самонесущие изолированные провода СИП с капитальным ремонтом и заменой опор воздушных электрических сетей 6/10 и 0,4 кВ.
Мероприятия по дополнительному монтажу уличного освещения	
Мероприятия по диспетчеризации, телемеханизации и автоматизированных системах управления режимами электроснабжения	
Мероприятия по установке автоматической системы контроля и управления энергоресурсами (АИСКУЭ)	

Мероприятия по новому строительству, реконструкции, модернизации системы электроснабжения приведены в таблице 11.9.2.

Таблица 11.9.2 – Мероприятия по новому строительству, реконструкции, модернизации системы электроснабжения

№ п/п	Наименование инвестиционного проекта / мероприятия	Годы
1.1	**ПАО «Городские электрические сети»**	
	Строительство	
1.1.1	Магистральные сети 10 кВ ПС "Южная-РП-3/Х,ПС "Южная-ПС "Совхозная"	2016-2017
1.1.2	Строительство распределительных сетей 10 кВ от РП-1 панель 16, ЗПУ г. Нижневартовска	2017-2035
1.1.3	Строительство 2-х цепной распред, ВЛИ-10 кВ в габаритах 35 кВ от жил./пос, УТТ-2 до ул, 9П	2017-2020
1.1.4	Строительство 2-х цепной распред, ВЛ-10 кВ в габаритах 35 кВ от РП СТПС в старой части города	2021-2022
1.1.5	Прокладка КЛ-10кВ от РП-3/Х до ТП 71/Х	2016-2017
1.1.6	Строительство ПС 35/10 кВ в старой части города (ПС 35/10 кВ "Совхозная")	2016-2017
1.1.7	Распределительные сети 10 кВ от РП-10 кВ СПУ	2019-2035
1.1.8	Строительство 2-х цепной распред, ВЛ-10 кВ в габаритах 35 кВ в северном промузле с подключением к РПП-2С	2016-2035
1.1.9	Строительство сетей 10 кВ РП-10 кВ СПУ от ПС 110/35/10 кВ Восток	2016-2019
1.1.10	Строительство РП-10 кВ СПУ	2016-2019
1.1.11	Внешнее электроснабжение квартала 21 Восточного планировочного района г.Нижневартовска, КЛ-10 кВ	2017-2020
1.1.12	Внешнее электроснабжение квартала 21 Восточного планировочного района г.Нижневартовска, ТП-21/2, ТП-21/3, ТП-21/4, ТП-21/5, ТП-21/6	201-2020
1.1.13	Внешнее электроснабжение квартала 22 Восточного планировочного района г.Нижневартовска, Прокладка кабельных линий 10 кВ до БКТП-22/2, БКТП-22/4	2017-2020
1.1.14	Внешнее электроснабжение квартала 22 Восточного планировочного района г.Нижневартовска, Строительство 10/0,4 кВ БКТП-22/2, БКТП-22/4	2017-2020
1.1.15	Электроснабжение кварталов 25-26 ВПР г.Нижневартовска, Прокладка КЛ-10 кВ	2017-2020
1.1.16	Электроснабжение общественного центра 2-й очереди застройки г.Нижневартовска, Прокладка КЛ-10 кВ	2016
1.1.17	Электроснабжение общественного центра 2-й очереди застройки г.Нижневартовска, Строительство 10/0,4 кВ ТП-х/2, ТП-х/3	2016
1.1.18	Магистральные сети 10 кВ от ГППП-5 до РП-29	2018-2019
1.1.19	Строительство РП-10 кВ Восточного объезда	2019-2020
1.1.20	Электроснабжение кварталов 25-26 ВПР г. Нижневартовска, Строительство 10/0,4 кВ ТП-25/16, ТП-25/17, 25/18, ТП-26/18, ТП-26/19, ТП-26/20, ТП-26/21	2016-2017
1.1.21	Электроснабжение котельной ВПР (IV очередь строительства) г. Нижневартовска. Прокладка КЛ-10,0 кВ до ТП 27/к	2018-2020
1.1.22	Электроснабжение котельной ВПР (IV очередь строительства) г. Нижневартовска. Строительство ТП 27/к 10,0/0,4 кВ	2018-2020
1.1.23	Электроснабжение прибрежной, набережной, спортивной "С" зоны г. Нижневартовска. Строительство ТП, сетей 10,0/0,4 кВ	2021-2035
1.1.24	Застройка Старого Вартовска, I очередь. Электроснабжение кварталов В-1,2 - В-1,6. Прокладка 2КЛ-10,0 кВ	2018-2020
1.1.25	Застройка Старого Вартовска, I очередь. Электроснабжение кварталов В-1,2 - В-1,6. Строительство ТП-10,0/0,4 кВ	2018-2020
1.1.26	Расходы на строительство объектов электросетевого хозяйства от существующих объектов электросетевого хозяйства до присоединяемых энергопринимающих устройств, не учитываемые с 1 октября 2015 года в составе платы за технологическое присоединение энергопринимающих устройств максимальной мощностью от 15 до 150 кВт. Строительство ВЛ и КЛ 10, 6, 0,4 кВ	2017-2035
1.1.27	Расходы на строительство объектов электросетевого хозяйства от существующих объектов электросетевого хозяйства до присоединяемых энергопринимающих устройств, не учитываемые с 1 октября 2015 года в составе платы за технологическое присоединение энергопринимающих устройств максимальной мощностью от 15 до 150 кВт. Строительство ТП 10 (6)/0,4 кВ	2017-2035
1.1.28	Магистральные сети 10 кВ до РП-10 кВ Восточного объезда от ВЛ-10,0 кВ ф-107, 208 ПС Эмтор	2019-2020
1.1.29	Строительство сетей электроснабжения энергопринимающих устройств с максимальной мощностью до 15 кВт, Линии электропередач 10, 6, 0,4 кВ	2017-2035
1.1.30	Строительство сетей электроснабжения энергопринимающих устройств с максимальной мощностью до 15 кВт, КТПН-10/0,4 кВ	2017-2035
1.1.31	Электроснабжение панели 16 ЗПУ г.Нижневартовска. Прокладка ВЛ-10кВ от ПС 35/10кВ Галина до ТП-10/0,4кВ	2016-2017
1.1.32	Электроснабжение панели 16 ЗПУ г.Нижневартовска. Строительство ТП-10/0,4кВ в районе панели 16 ЗПУ	2016-2017
1.1.33	Электроснабжение панели 16 ЗПУ г.Нижневартовска. ЛЭП-10/0,4кВ, ТП-10/0,4кВ: КЛ-10 кВ от ТП-420/з до ТП-146/з МУП Горводоканал, КЛ-10,0 кВ до оп.ГСК Нефтяник КЛ-10,0 кВ от ПС Индустриальная ф.7, 13 с устр. КТ11Н-630 кВА в р-не ПНС, КЛ-10,0 кВ от КТПН-400 кВа стр. до КТПН-400 кВА ООО Сейл, КЛ-10 кВ от КТПН-400 кВА Сейл доКТПН-400кВА МУП Теплоснабжение КЛ-0,4кВ от ТП-420/з (п-ка №3, ЗАО Окмс, цех по произ. фарша, ГСК Лучезарный, база ЗАО Виго-Строй, ООО Майфат и С, ООО Омфал, тер.Пилипака, АЗС ДМС иЗР ту-325/2014, гараж Каракчеев П.П., Юность Самотлора и др.)	2017-2018
1.1.34	Строительство ПС 35/10 кВ Рямная с участком ВЛ-35кВ в старой части города	2018
1.1.35	Электроснабжение р-на оз. Комсомольское (Универсальная ледовая арена. Строительство ТП 10/0,4 кВ, сетей 10 кВ, ТП-2х630 кВА,2КЛ-10 кВ от ТП-5/12, 1КЛ-10 кВ от ТП-7/2	2018-2019
1.1.36	Электроснабжение р-на оз. Комсомольское. ТП-10/0,4кВ сети 10/0,4кВ: Городской краеведческий музей, Сети 0,4кВ от ТП-5/15. Манеж легкоатлетический. Сети 0,4кВ от стр. ТП перес. Нефт-Интернац. Церковь пересеч. ул. Интернац.-Северная. Сети 10/0,4 кВ от РПЖ-10 (сети 10кВ участок выноса ВЛ-10,0 кВ ф. 5, 9 Галина)	2019-2035
1.1.37	Электроснабжение 10В мкр. МЖК Строительство ТП-10,0/0,4кВ с КЛ-10 кВ	2020-2025
1.1.38	Электроснабжение ВПР 4 оч. строительства г. Нижневартовска кварталов 40, 41, 42, 43. ТП-10/0,4кВ, сети 10кВ от РП-Восточного объезда, кв.40 4ТП-2х630 кВА от ТП кв.41 и от РПЖ-23 1кв-41 4ТП-2х1000 кВА от РП-Восток кв. 42 4ТП-2х630 кВА от кв. 43 кв.43 РП-2х1000,4ТП 2х1000 кВА	2019-2035
1.1.39	Электроснабжение ВПР 4 оч. строительства Нижневартовска квартал 27. Ледовый дворец спорта с детской и юношеской спортивной школой. ТП-10/0,4 кВ, сети 10,0 кВ от ТП-от РП-2стр	2019-2035
1.1.40	Электроснабжение ВПР 4 оч. строительства Нижневартовска кварталов 29-30. ТП-10/0,4кВ сети 10,0 кВ кв.29 4ТП-2х630 кВА от РПЖ-23 1 кв-30 2ТП 2х1000,2ТП 2х630 от РПЖ-25	2018-2035
1.1.41	Электроснабжение кварталов 31-32 ВПР 4 оч. строительства г. Нижневартовска. ТП-10/0,4кВ с КЛ-10,0 кВ кв. 31а 2ТП 2х630 кВА от РПЖ-25 кв 316 4ТП-2х630 кВА от РП-2стр. и кв. 31а кв. 32 3ТП от РП-2 стр. и от кв. 26	2018-2035
1.1.42	Электроснабжение квартала 33 ВПР 4 оч. строительства г. Нижневартовска РП, ХП-10/0,4 кВ с КЛ-10 кВ. Строительство РП-2 кв. 33 4ТП-2х1000 кВА, РП-2 от ГППП-5	2019-2035
1.1.43	Электроснабжение ВПР 4 оч. строительства г. Нижневартовска, Магистральные КЛ-10,0 кВ от ГППП-5 до РП-2 (стр.)	2019-2021

Продолжение на стр. 48.

Продолжение. Начало на стр. 9-47.

1.1.44	Застройка Старого Вартовска 1 очередь до пер. Обской, Электроснабжение кварталов В-3,4,5,6,7,8. Строительство ТП 10/0,4 кВ, сетей 10/0,4 кВ кв. В-7 ТП-2х400 кВА, 2КЛ-10,0 кВ от РП-29, 2КЛ-10,0 кВ РП-29-РП-Дагестан	2018-2035
1.1.45	Застройка Старого Вартовска, 1 очередь, от пер. Обской до пер Больничный. Электроснабжение кварталов В-9,10,11,12,13,14. кв. В-9 БКТП-2х400 кВА сети от РП-29	2020-2035
1.1.46	Застройка Старого Вартовска, 1 очередь. Электроснабжение объектов индивидуальной килой застройки прибрежной зоны кварталов П-5,6,7,8,9,10. Строительство ТП 10/0,4 кВ, сетей 10/0,4 кВ	2021-2035
1.1.47	Электроснабжение Старого Вартовска, 2 очередь, кварталов П-11,12,13,1;.15,16,17, В-15, В-16, В-17, К-6. Строительство ВЛ-10,0 кВ от РП-СТПС для электроснабжения РТС квартал П-14	2018-2035
1.1.48	Застройка Старого Вартовска, 3 очередь. Строительство сетей, ТП-10/0,4 кВ от ПС 35/10,0 кВ Совхозная Электроснабжение 12 П мкр.ТП 2х630 2кл-10 кВ от ПС Совхоз, КЛ-10,0 кВ 71х-75-х в рассечку	2019-2035
1.1.49	Электроснабжение 3-й очереди застройки старой части города, Строительство ТП, сетей 10/0,4 кВ 2019-2020-16П мкр- 4ТП-10/0,4кВ сети 10 кВ от РП-3х 2020-2021- 8П мкр- 2ТП (2х250 кВА,2х400 кВА) сети 10,0 кВ от РП-Совхоз 2021-3П. мкр-ТП-10/0,4 кВ, 2х630 кВА, сети 10,0 кВ от РП-3х 2019-17 П мкр школа сети 0,4кВ от РП-3х 2020-К9 жилье ТП-10/0,4кВ 2х630 кВА сети 10,0 кВ отТП-65/х в2Пмкр. 2021-9П ул. Молодежная ТП-2х630 кВА, сети 10,0 кВ от РП-Совхоз	2018-2035
1.1.50	Электроснабжение зоны общественно-делового назначения. Западный Эмтор, квартал №44, ТП-10/0,4кВ, сети 10 кВ от ТП кв. 31Б	2019-2035
1.1.51	Электроснабжение зоны общественно-делового назначения. Южный Эмтор. ТП-10/0,4кВ. Сети 10кВ	2021-2035
1.1.52	Электроснабжение зоны общественно-делового назначения. Оз. Эмтор. ТП-10/0,4кВ. Сети 10кВ	2021-2035
1.1.53	Электроснабжение зоны малоэтажной индивидуальной жилой застройки южнее озера Эмтор Специальное (коррекционное) образовательное учреждение 3.4 вида (школа, детский сад, интернат для слепых и слабовидящих детей) - мкр.8-1 П 8кп-0,4 кВ от ТП-8П мкр.	2019-2020
1.1.54	Электроснабжение района жилой застройки юго-западного направления от озера Эмтор кварталов 34, 35, 36, 37, 38, 39. Строительство сетей 10,0 кВ с устройством ТП от РП-Дагестан	2021-2035
1.1.55	Электроснабжение района жилой застройки юго-западного направления от озера Эмтор кварталов 45, 46, 47, 48, 49, 50, 51, 52, 53, 54. Строительство РП-Эмтор северный, сетей 10,0 кВ с устройством РП	2021-2035
1.1.56	Электроснабжение котельной застройки северного Эмтора г. Нижневартовска. ТП-10/0,4 кВ в квартале № 45, сети 10 кВ	2021-2035
1.1.57	Электроснабжение коммунальной зоны 2-й оч. застройки 6К, 7К, 8К, 9К, 10К, 11КРП, ТП-10/0,4 кВ, сети 10 кВ	2020-2035
1.1.58	Электроснабжение Северо-Западного промышленного узла г. Нижневартовска (район ГПЗ) РП, ТП, сети 6 кВ	2020-2035
1.1.59	Выполнение 6-й очереди имущественного комплекса Автоматизированная система диспетчерского управления и технического учета электроэнергии (АСДУ/АСТУЭ)	2020-2021
1.1.60	Строительство 2х цепной распределительной ВЛ-6 кВ панели 7,8,9 ЗПУ	2021-2025
1.1.61	Приобретение специализированной техники и автотранспорта	2017-2021
	Реконструкция и модернизация	
1.1.62	Реконструкция	2019-2035
1.1.63	Реконструкция ВЛ-35кВ Ф.№2,4 ПС 110/35/6кВ Савкинская до ПС 35/10 кВ Совхозная (6,4 + 7,3)	2016-2019
1.1.64	Реконструкция ВЛ-10 кВ от ГППП-4 до РПЖ-9 (ф.113, 234) инв.№130.048001.01 (перекладка в КЛ-10кВ) в составе ЭСК "Магистральные линии высокого напряжения жилой зоны, распределительные пункты10 кВ (РПЖ)"	2016-2019
1.1.65	Реконструкция ПС 35/10 кВ Галина УКРМ 6(10) кВ	2016-2019
1.1.66	Реконструкция РПЖ-3 с уст. УКРМ, АЧР, ЧАПВ инв. Ш30.057001.01 в составе ЭСК "Магистральные линии высокого напряжения жилой зоны, распределительные пункты 10 кВ (РПЖ)"	2016-2019
1.1.67	Реконструкция КЛ-10кВ ТП-6/4-ТП-6/5	2016-2019
1.1.68	Реконструкция КЛ-0,4кВ ж.д.Мира 80а-ТП-14/2	2016-2019
1.1.69	Реконструкция КЛ-0,4кВ ж.д.Чапаева 87 от ТП-10/6	2016-2019
1.1.70	Реконструкция КЛ-0,4кВ ж.д.Чапаева 87а от ТП-10/6	2016-2019
1.1.71	Реконструкция КЛ-0,4кВ д/сад №64 от ТП-10/6	2016-2019
1.1.72	Реконструкция (перекладка) КЛ-0,4кВ от ТП-5/6 до ж.д.Мира 30 инв.№005.035064.01 в составе ЭСК Распределительные линии высокого и низкого напряжения, трансформаторные подстанции 5 мкр., квартал "Мира"	2016-2019
1.1.73	Реконструкция (перекладка) КЛ-0,4кВ от ТП-5/6 до ж.д.Мира 28 инв.№005.03 5067. в составе ЭСК Распределительные линии высокого и низкого напряжения, трансформаторные подстанции 5 мкр., квартал "Мира"	2016-2019
1.1.74	Реконструкция (перекладка) КЛ-0,4кВ от ТП-5/6 до ж.д.М.Жукова 11 инв.№005.035075.01 в составе ЭСК Распределительные линии высокого и низкого напряжения, трансформаторные подстанции 5 мкр., квартал "Мира"	2016-2019
1.1.75	Реконструкция (перекладка) КЛ-0,4кВ от ТП-5/6 до ж.д.М.Жукова ПА инв.№005.035062.01 в составе ЭСК Распределительные линии высокого и низкого напряжения, трансформаторные подстанции 5 мкр., квартал "Мира"	2016-2019
1.1.76	Реконструкция (перекладка) КЛ-0,4кВ от ТП-5/6 до ж.д. Мира 26 инв.№005.035066.01 в составе ЭСК Распределительные линии высокого и низкого напряжения, трансформаторные подстанции 5 мкр., квартал "Мира"	2016-2019
1.1.77	Реконструкция КЛ-0,4кВ от ТП-5/6 до КДЦ "Самотлор"	2016-2019
1.1.78	Реконструкция КЛ-0,4кВ ТП-16/6-ул.Др.Народов 12	2016-2019
1.1.79	Реконструкция КЛ-0,4кВ ТП-6/4 -ж.д.Мира 25	2016-2019
1.1.80	Реконструкция КЛ-0,4кВ ТП-6/4 -ж.д.М.Жукова 20	2016-2019
1.1.81	Реконструкция ВЛ-0,4кВ ТП-99/х	2016-2019
1.1.82	Реконструкция ТП-16/6 УКРМ-0,4кВ, обор.10/0,4кВ	2016-2019
1.1.83	Реконструкция ТП-3/1 замена обор.10/0,4кВ	2016-2019
1.1.84	Реконструкция ТП-5/5 замена обор. 10/0,4кВ	2016-2019
1.1.85	Реконструкция ТП-8/4 замена тр-в на 2х1000 кВА	2016-2019
1.1.86	Реконструкция ТП-3/8 обор.10/0,4кВ	2016-2019
1.1.87	Реконструкция ВЛ-10кВ ф.5,9 ПС Галина (вынос участка) оз. Комсомольское	2016-2019
1.1.88	Внесение изменений в технические и кадастровые паспорта электросетевых комплексов, реконструированных в период с 2006 по 2012 гг. для государственной регистрации	2016-2020
1.1.89	Мероприятия по установлению охранных зон объектов электросетевого хозяйства (2 этап)	2016-2020
1.1.90	ПиР	2016-2020
1.1.91	Реконструкция КЛ-10кВ ф.39, ф.516 ГППП-2-РПЖ-5 инв. 130.030012.01 в составе ЭСК "Магистральные линии высокого напряжения жилой зоны, распределительные пункты 10кВ" 1,6 км	2016-2019
1.1.92	Реконструкция ВЛ-6кВ ф. 36 РППП-1 оп. 12-оп. 18/2/2	2016-2019
1.1.93	Реконструкция КЛ-6кВ от оп.8 ф.19,18 РППП-3 до ТП-97/з (КНС)	2016-2019
1.1.94	Реконструкция РП-29 УКРМ6(10) кВ, МВ на ВВ	2016-2019
1.1.95	Реконструкция РПЖ-11	2016-2019
1.1.96	Реконструкция КЛ-10кВ отТП-1/4 до ТП-2/11	2016-2019
1.1.97	Реконструкция КЛ-10кВ от ТП-7/1 до ТП-7/2	2016-2019
1.1.98	Реконструкция КЛ-10 кВ от ТП-13/2 до ТП-13/3	2016-2019
5.1.99	Реконструкция ВЛ-10кВ ф.13РПЖ-17 оп.20-оп.30	2016-2019
1.1.100	Реконструкция ТП-10А/4, УКРМ-0,4кВ	2016-2019
1.1.101	Реконструкция ТП-10Г/8 УКРМ-0,4кВ, обор.0,4кВ	2016-2019
1.1.102	Реконструкция ТП-9/11(6) зам на 2х1000, обор.0,4кВ	2016-2019
1.1.103	Реконструкция ТП- 10Г/1	2016-2019
1.1.104	Реконструкция ТП-6/2	2016-2019
1.1.105	Реконструкция ТП-11/5	2016-2019
1.1.106	Реконструкция ТП-10А/1	2016-2019
1.1.107	Реконструкция кл-0,4кв ТП-3/7 -д/с №10	2016-2019
1.1.108	Реконструкция кл-0,4кВ ТП-5/1-школа №11	2016-2019
1.1.109	Реконструкция кл-0,4кВ РПЖ-7 - здание администрации города Таежная 24	2016-2019
1.1.110	Реконструкция кл-0,4кВ ТП-4/1- ж.д.Победы 26	2016-2019
1.1.111	Реконструкция кл-0,4кВ ТП-12/4 - ж.д.Мира 66а с переводом на БКТП-12/6	2016-2019
1.1.112	Реконструкция КЛ-0,4кВ ж.д. Чапаева 9 - ТП-15/5	2016-2019
1.1.113	Реконструкция ВЛ-10кВ ф.5 РПЖ-8 - ВЛ-10кВ ф,3 РП-29	2016-2019
1.1.114	Реконструкция КЛ-10кВ ф.9,12 РПЖ-2- ТП-9/1 инв. 009,039003.01, в составе ЭСК "Распределительные линии высокого и низкого напряжения, трансформаторные подстанции 9 мкр, 9-А мкр, спортивной зоны, кварталов "Прибрежный-3.1", "Прибрежный-3.2" (в створе Пр. Победы - ул. Чапаева)"	2016-2019
1.1.115	Участок КЛ-6кВ ГППП-1 до РППП-3 (от ул.Мира)	2016-2019
1.1.116	Реконструкция ПС 35/6кВ Энергомефть зам.тр.на 2х6,3 МВА	2016-2019
1.1.117	Реконструкция КЛ-10кВ ПС Восток ф.212,121,113,234 от ЗРУ-10кВ до оп.1	2016-2019
1.1.118	Реконструкция ТП-15/6	2016-2019
1.1.119	Реконструкция ТП-15/9	2016-2019
1.1.120	Реконструкция ТП-6/9	2016-2019
1.1.121	Реконструкция ТП-14/4	2016-2019
1.1.122	Реконструкция ТП-16/3	2016-2019
1.1.123	Реконструкция ТП-6/5	2016-2019
1.1.124	Реконструкция ТП-11/2	2016-2019
1.1.125	Реконструкция ТП-11/3	2016-2019
1.1.126	Реконструкция КЛ-0,4кв ж. д. Ханты-Мансийская 456-ТП-13/4	2016-2019
1.1.127	Реконструкция КЛ-0,4кВ ж. д. Ханты-Мансийская 45в-ТП-13/4	2016-2019
1.1.128	Реконструкция КЛ-0,4кВ ж.д.Ханты-Мансийская 376-ТП-13/5	2016-2019
1.1.129	Реконструкция КЛ-0,4кВ ж. д. Ханты-Мансийская 37-ТП-13/5	2016-2019
1.1.130	Реконструкция КЛ-0,4кВ от ТП-5/5 до ж.д.Комсомольский бульвар 1	2016-2019
1.1.131	Реконструкция КЛ-0,4кВ ж.д.Комсомольсий бульвар 1а от ТП-5/5	2016-2019
1.1.132	Реконструкция КЛ-0,4кВ ж.д.Комсомольский бульвар 8а от ТП-5/2	2016-2019
1.1.133	Реконструкция КЛ-0,4кВ ж.д.Комсомольский бульвар 8б от ТП-5/2	2016-2019
1.1.134	Реконструкция КЛ-0,4кВ ж.д.Ханты-Мансийская 43а от ТП-13/4	2016-2019
1.1.135	Реконструкция КЛ-0,4кВ ж.д.Дзержинского 15а от РПЖ-3	2016-2019
1.1.136	Реконструкция сетей 0,4кВ В-2.1-В-2.6,ВЛ-0,4кВ ф.1 ТП-4/х	2016-2019
1.1.137	Реконструкция ВЛ-10кВ ф.12 РП-29 - ВЛ-10кВ ф.4 РП-Дагестан	2016-2019
1.1.138	Реконструкция ПС 35/6кВ Дивный обор	2020
1.1.139	Реконструкция ПС 35/6кВ БИО УКРМ- 6,2х0,75 Мвар	2020
1.1.140	Реконструкция ПС 35/6кВ Татра УКРМ- 6, 2х0,45 Мвар	2020
1.1.141	Реконструкция РП-Совхоз УКРМ -10,2х0,45 Мвар, с зам.тр.на 2х400кВА	2020
1.1.142	Реконструкция КЛ-10кВ от ТП-6/2 до ТП-6/3	2020
1.1.143	Реконструкция КЛ-10кВ от ТП-6/3 до ТП-6/4	2020
1.1.144	Реконструкция ВЛ-6кВ ф, 107,216 ПС Стройиндустриальная оп.9-оп.62(в габ.35кВ)	2020
1.1.145	Реконструкция ТП-10Г/6 замена обор.	2020
1.1.146	Реконструкция ТП-5/6 замена обор. 10/0,4кВ	2020
1.1.147	Реконструкция ТП-5/4 обор.с зам.тр.на 2х630кВА	2020
1.1.148	Реконструкция ТП-6/3 замена обор.	2020
1.1.149	Реконструкция ТП-9/3 замена обор.	2020
1.1.150	Реконструкция ТП-9/5 замена обор.	2020
1.1.151	Реконструкция КЛ-0,4 ТП-6/5-школа №31 (в т.ч. до столовой)	2020
1.1.152	Реконструкция КЛ-0,4кВ РПЖ-3-Спортивная13А	2020
1.1.153	Реконструкция КЛ-0,4кВ РПЖ-3-Спортивная 11А	2020
1.1.154	Реконструкция КЛ-0,4кВ ТП-10/2 -ЦТП	2020
1.1.155	Реконструкция КЛ-0,4кВ ТП-10а/6-ЦТП-10а/2	2020
1.1.156	Реконструкция КЛ-0,4кВ ТП-11/4 -ж.д.Пермская 3	2020
1.1.157	Реконструкция КЛ-0,4кВ ТП-11/2 -Чапаева 51,51а	2020
1.1.158	Реконструкция КЛ-0,4кВ ТП-11/2 -Чапаева 55-57	2020
1.1.159	Реконструкция КЛ-0,4кВ РПЖ-4 - Школа №15	2016-2019
1.1.160	Реконструкция КЛ-0,4кВ РПЖ-4 -Спортивная 21А	2016-2019
1.1.161	Реконструкция КЛ-0,4кВ ТП-12/1 -школа №5 ,школа №30 - РПЖ-5	2016-2019
1.1.162	Реконструкция КЛ-0,4кВ ТП-12/4 - ж.д.Др.Народов 35	2020
1.1.163	Реконструкция КЛ-0,4кВ ТП-4/4-ж.д.Жукова 2,2А,2Б	2020
1.1.164	Реконструкция КЛ-0,4кВ ТП-13/1- ж.д.Пермская, 12,16	2020
1.1.165	Реконструкция КЛ-0,4кВ ТП-16/5 -ж.д.Др. Народов 6	2020
1.1.166	Реконструкция КЛ-0,4кВТП-14/4-ж.д.Ленина 296	2020
1.1.167	Реконструкция КЛ-0,4кВ ТП-14/1-ж.д.Мира 76	2020
1.2	**АО «Тюменьэнерго»**	
	Реконструкция и модернизация	
1.2.1	Реконструкция систем телемеханики с выполнением функции программной электромагнитной блокировки на ПС 110/35 кВ АО "Тюменьэнерго" филиал Нижневартовские электрические сети	2016
1.2.2	ЦУС ДП в филиале НВЭС (Реконструкция системы коллективного отображения, программно-аппаратного комплекса управления энергосистемой на диспетчерском пункте в филиале НВЭС)	2018
1.2.3	Реконструкция системы корпоративной телефонной сети связи АО "Тюменьэнерго" - Нижневартовские ЭС	2016-2019
1.2.4	Система удаленного доступа к микропроцессорным устройствам РЗА с применением ПТК и "Эгида" для ПС 110 кВ НВЭС ("Бахиловская";"Узловая";"Факел";"Нижневартовская";"Мартовская";"Ватинская";"Ватинская";"Таежная "; Центральная";"Истоминская";"Дельта")	2016-2018
1.2.5	Реконструкция зданий и сооружений базы службы механизации и транспорта НВЭС	2016-2019
1.2.6	Реконструкция насосной, операторной и площадки расходного склада нефтепродуктов комплектовочно-накопительной базы НВЭС под центральное маслохозяйство	2016-2019
1.2.7	Реконструкция ПС 110/10/10 кВ Индустриальная. Замена разъединителей 110 кВ в количестве 6 шт.	2016
1.2.8	Реконструкция ПС Водозабор. (ОРУ-35 кВ, замена оборудования АСУ ТП, СДГУ, УРЗА)	2016
1.2.9	Реконструкция ПС 110/10/10 кВ Обская (замена трансформаторов 2х25 МВА на 2х40 МВА, разъединителей, разрядников, КРУН-10, модернизация устройств ТМ и АСДУ, установка нового ОПУ)	2017
1.2.10	Реконструкция ПС 110 кВ Восток. Замена С-35 на элегазовые выключатели ВГБЭ-35. Замена масляных выключателей 35 кВ на элегазовые 35 кВ и разъединителей 35 кВ	2016
1.2.11	Реконструкция ПС 110/10/10 кВ Южная (ОРУ-110 кВ, ОРУ-35 кВ, замена оборудования АСУ ТП, СДГУ, УРЗА)	2019-2020
1.3	**ЗАО "Городское освещение"**	
	Строительство	
1.3.1	Наружное освещение улиц № 2*, № 4*, № 6а*, № 8*, № 9*, № 11* (опора освещения металлическая одностоечная ОГС - 295 шт., светильники ЖКУ - 280 шт., шкаф управления освещением Омь-21 - 8 шт., монтаж проводов и кабелей 5 км)	2021-2035
1.3.2	Наружное освещение пер. Угловой, Еловый (опора освещения металлическая одностоечная ОГС - 31 шт., светильники ЖКУ - 44 шт., шкаф управления освещением Омь-21 - 1 шт., монтаж проводов и кабелей 1,4 км)	2017
1.3.3	Наружное освещение п. Восточный (опора освещения металлическая одностоечная ОГС - 31 шт., светильники ЖКУ - 44 шт., шкаф управления освещением Омь-21 - 1 шт., монтаж проводов и кабелей 1,4 км)	2017
1.3.4	Наружное освещение ул. Ленина: 1 этап от ул. Ханты-Мансийская до ул. Героев Самотлора (опора освещения металлическая одностоечная ОГС - 70 шт., светильники ЖКУ - 92 шт., шкаф управления освещением Омь-21 - 1 шт., монтаж проводов и кабелей 2,565 км)	2018
1.3.5	Наружное освещение ул. Ленина: 2 этап от ул. Героев Самотлора до ул. Первопоселенцев (опора освещения металлическая одностоечная ОГС - 70 шт., светильники ЖКУ - 92 шт., шкаф управления освещением Омь-21 - 1 шт., монтаж проводов и кабелей 2,565 км)	2018
1.3.6	Наружное освещение ул. Ленина: 3 этап от ул. Первопоселенцев до Восточного обхода (опора освещения металлическая одностоечная ОГС - 67 шт., светильники ЖКУ - 86 шт., шкаф управления освещением Омь-21 - 1 шт., монтаж проводов и кабелей 2,109 км)	2018
1.3.7	Наружное освещение ул. Мира 1 этап (опора освещения металлическая одностоечная ОГС - 74 шт., светильники ЖКУ - 97 шт., шкаф управления освещением Омь-21 - 1 шт., монтаж проводов и кабелей 3,675 км)	2019
1.3.8	Наружное освещение ул. Мира 2 этап (опора освещения металлическая одностоечная ОГС - 74 шт., светильники ЖКУ - 97 шт., шкаф управления освещением Омь-21 - 1 шт., монтаж проводов и кабелей 3,675 км)	2019
1.3.9	Наружное освещение ул. Первопоселенцев 1 этап (опора освещения металлическая одностоечная ОГС - 70 шт., светильники ЖКУ - 70 шт., шкаф управления освещением Омь-21 - 1 шт., монтаж проводов и кабелей 3,07 км)	2019
1.3.10	Наружное освещение ул. Первопоселенцев 2 этап (опора освещения металлическая одностоечная ОГС - 76 шт., светильники ЖКУ - 76 шт., шкаф управления освещением Омь-21 - 1 шт., монтаж проводов и кабелей 3,06 км)	2020
1.3.11	Наружное освещение ул. Первопоселенцев 3 этап (опора освещения металлическая одностоечная ОГС - 33 шт., светильники ЖКУ - 43 шт., шкаф управления освещением Омь-21 - 1 шт., монтаж проводов и кабелей 1,605 км)	2020
1.3.12	Наружное освещение ул. Романтиков (опора освещения металлическая одностоечная ОГС - 28 шт., светильники ЖКУ - 28 шт., шкаф управления освещением Омь-21 - 1 шт., монтаж проводов и кабелей 1,02 км)	2021
1.3.13	Наружное освещение ул. Романтиков (опора освещения металлическая одностоечная ОГС - 28 шт., светильники ЖКУ - 28 шт., шкаф управления освещением Омь-21 - 1 шт., монтаж проводов и кабелей 1,02 км)	2021
	Реконструкция и модернизация	
1.3.14	Реконструкция системы уличного освещения: замена светильников РКУ на ЖКУ (876 шт. РКУ-250, 588 шт. РКУ-400)	2017-2021
1.3.15	Замена голых проводов ВЛ на СИП (26,172 км)	2017-2021

11.10. Стоимость строительства и реконструкции сетей по укрупненным показателям

Укрупненная оценка строительства и реконструкции системы электроснабжения города Нижневартовска приведена в таблице 11.10.1.

Таблица 11.10.1 – Укрупненная оценка строительства и реконструкции системы электроснабжения города Нижневартовска

№ п/п	Наименование инвестиционного проекта / мероприятия	Годы реализации	Общий объем финансирования, тыс. руб. с НДС	в том числе по годам						
				2016 год	2017 год	2018 год	2019 год	2020 год	2021 год	2022-2035
1	**ИНВЕСТИЦИОННЫЕ ПРОЕКТЫ, ВСЕГО**		**7 300 286,20**	**154 918,06**	**674 172,23**	**362 374,14**	**412 915,92**	**591 737,61**	**347 088,50**	**4 757 079,75**
	СТРОИТЕЛЬСТВО		**4 511 979,24**	**-**	**370 859,85**	**110 795,94**	**210 206,18**	**419 101,23**	**243 936,30**	**3 157 079,75**
	МОДЕРНИЗАЦИЯ И РЕКОНСТРУКЦИЯ		**2 788 306,96**	**154 918,06**	**303 312,38**	**251 578,20**	**202 709,74**	**172 636,38**	**103 152,20**	**1 600 000,00**
1.1	**ПАО «Городские электрические сети»**		**6 538 320,00**	**-**	**459 070,00**	**197 250,00**	**304 300,00**	**516 200,00**	**332 500,00**	**4 729 000,00**
	Строительство									
1.1.1	Магистральные сети 10 кВ ПС "Южная-РП-3/Х,ПС "Южная-ПС "Совхозная"	2016-2017	75 000,00	-	75 000,00	-	-	-	-	-
1.1.2	Строительство распределительных сетей 10 кВ от РП-1 панель 16, ЗПУ г. Нижневартовска	2017-2035	26 500,00	-	1 500,00	-	5 000,00	-	-	20 000,00
1.1.3	Строительство 2-х цепной распред, ВЛИ-10 кВ в габаритах 35 кВ от жил./пос, УТТ-2 до ул, 9П	2017-2020	14 500,00	-	-	-	500,00	14 000,00	-	-
1.1.4	Строительство 2-х цепной распред, ВЛ-10 кВ в габаритах 35 кВ от РП СТПС в старой части города	2021-2022	31 000,00	-	-	-	-	-	1 000,00	30 000,00
1.1.5	Прокладка КЛ-10кВ от РП-3/Х до ТП 71/Х	2016-2017	16 100,00	-	16 100,00	-	-	-	-	-
1.1.6	Строительство ПС 35/10 кВ в старой части города (ПС 35/10 кВ "Совхозная")	2016-2017	110 000,00	-	110 000,00	-	-	-	-	-
1.1.7	Распределительные сети 10 кВ от РП-10 кВ СПУ	2019-2035	36 000,00	-	-	-	1 000,00	15 000,00	-	20 000,00
1.1.8	Строительство 2-х цепной распред, ВЛ-10 кВ в габаритах 35 кВ в северном промузле с подключением к РПП-2С	2016-2035	42 000,00	-	12 000,00	-	-	-	-	30 000,00
1.1.9	Строительство сетей 10 кВ РП-10 кВ СПУ от ПС 110/35/10 кВ Восток	2016-2019	10 800,00	-	-	800,00	10 000,00	-	-	-
1.1.10	Строительство РП-10 кВ СПУ	2016-2019	30 500,00	-	-	500,00	30 000,00	-	-	-
1.1.11	Внешнее электроснабжение квартала 21 Восточного планировочного района г.Нижневартовска, КЛ-10 кВ	2017-2020	6 300,00	-	-	6 300,00	-	-	-	-
1.1.12	Внешнее электроснабжение квартала 21 Восточного планировочного района г.Нижневартовска, ТП-21/2, ТП-21/3, ТП-21/4, ТП-21/5, ТП-21/6	201-2020	20 000,00	-	-	20 000,00	-	-	-	-
1.1.13	Внешнее электроснабжение квартала 22 Восточного планировочного района г.Нижневартовска, Прокладка кабельных линий 10 кВ до БКТП-22/2, БКТП-22/4	2017-2020	4 900,00	-	-	4 900,00	-	-	-	-
1.1.14	Внешнее электроснабжение квартала 22 Восточного планировочного района г.Нижневартовска, Строительство 10/0,4 кВ БКТП-22/2, БКТП-22/4	2017-2020	10 000,00	-	-	10 000,00	-	-	-	-
1.1.15	Электроснабжение кварталов 25-26 ВПР г.Нижневартовска, Прокладка КЛ-10 кВ	2017-2020	23 700,00	-	19 500,00	-	-	4 200,00	-	-
1.1.16	Электроснабжение общественного центра 2-й очереди застройки г.Нижневартовска, Прокладка КЛ-10 кВ	2016	-	-	-	-	-	-	-	-
1.1.17	Электроснабжение общественного центра 2-й очереди застройки г.Нижневартовска, Строительство 10/0,4 кВ ТП-х/2, ТП-х/3	2016	-	-	-	-	-	-	-	-
1.1.18	Магистральные сети 10 кВ от ГПП-5 до РП-29	2018-2019	19 000,00	-	-	-	1 000,00	18 000,00	-	-
1.1.19	Строительство РП-10 кВ Восточного объезда	2019-2020	35 500,00	-	-	-	500,00	35 000,00	-	-
1.1.20	Электроснабжение кварталов 25-26 ВПР г.Нижневартовска, Строительство 10/0,4 кВ ТП-25/16, ТП-25/17, 25/18, ТП-26/18, ТП-26/19, ТП-26/20, ТП-26/21	2016-2017	30 200,00	-	30 200,00	-	-	-	-	-
1.1.21	Электроснабжение котельной ВПР (IV очередь строительства) г. Нижневартовска. Прокладка КЛ-10,0 кВ до ТП 27/к	2018-2020	35 000,00	-	-	1 000,00	17 000,00	17 000,00	-	-
1.1.22	Электроснабжение котельной ВПР (IV очередь строительства) г. Нижневартовска. Строительство ТП 27/к 10,0/0,4 кВ	2018-2020	18 500,00	-	-	500,00	18 000,00	-	-	-
1.1.23	Электроснабжение прибрежной, набережной, спортивной "С" зоны г. Нижневартовска. Строительство ТП, сетей 10,0/0,4 кВ	2021-2035	91 000,00	-	-	-	-	-	1 000,00	90 000,00
1.1.24	Застройка Старого Вартовска, I очередь. Электроснабжение кварталов В-1,2 - В-1,6. Прокладка 2КЛ-10,0 кВ	2018-2020	10 800,00	-	-	800,00	4 000,00	6 000,00	-	-
1.1.25	Застройка Старого Вартовска, I очередь. Электроснабжение кварталов В-1,2 - В-1,6. Строительство ТП-10,0/0,4 кВ	2018-2020	20 300,00	-	-	300,00	10 000,00	10 000,00	-	-
1.1.26	Расходы на строительство объектов электросетевого хозяйства от существующих объектов электросетевого хозяйства до присоединяемых энергопринимающих устройств, не учитываемые с 1 октября 2015 года в составе платы за технологическое присоединение энергопринимающих устройств максимальной мощностью от 15 до 150 кВт. Строительство ВЛ и КЛ 10, 6, 0,4 кВ	2017-2035	145 000,00	-	5 000,00	5 000,00	5 000,00	5 000,00	5 000,00	120 000,00
1.1.27	Расходы на строительство объектов электросетевого хозяйства от существующих объектов электросетевого хозяйства до присоединяемых энергопринимающих устройств, не учитываемые с 1 октября 2015 года в составе платы за технологическое присоединение энергопринимающих устройств максимальной мощностью от 15 до 150 кВт. Строительство ТП 10 (6)/0,4 кВ	2017-2035	50 000,00	-	2 000,00	2 000,00	2 000,00	2 000,00	2 000,00	40 000,00
1.1.28	Магистральные сети 10 кВ до РП-10 кВ Восточного объезда от ВЛ-10,0 кВ ф-107, 208 ПС Эмтор	2019-2020	10 500,00	-	-	-	500,00	10 000,00	-	-
1.1.29	Строительство сетей электроснабжения энергопринимающих устройств с максимальной мощностью до 15 кВт, Линии электропередач 10, 6, 0,4 кВ	2017-2035	150 000,00	-	10 000,00	10 000,00	10 000,00	10 000,00	10 000,00	100 000,00
1.1.30	Строительство сетей электроснабжения энергопринимающих устройств с максимальной мощностью до 15 кВт, КТПН-10/0,4 кВ	2017-2035	50 000,00	-	5 000,00	5 000,00	5 000,00	5 000,00	5 000,00	25 000,00
1.1.31	Электроснабжение панели 16 ЗПУ г. Нижневартовска. Прокладка ВЛ-10кВ от ПС 35/10кВ Галина до ТП-10/0,4кВ	2016-2017	7 900,00	-	7 900,00	-	-	-	-	-
1.1.32	Электроснабжение панели 16 ЗПУ г.Нижневартовска. Строительство ТП-10/0,4кВ в районе панели 16 ЗПУ	2016-2017	18 300,00	-	18 300,00	-	-	-	-	-
1.1.33	Электроснабжение панели 16 ЗПУ г.Нижневартовска. ЛЭП-10/0,4кВ, ТП-10/0,4кВ: КЛ-10 кВ от ТП-420/з до ТП-146/з МУП Горводоканал, КЛ-10,0 кВ до оп.ГСК Нефтяник КЛ-10,0 кВ от ПС Индустриальная ф.7, 13 с устр. КТ11Н-630 кВА в р-не ПНС, КЛ-10,0 кВ от КТПН-400 кВа стр. до КТПН-400 кВА ООО Сейл, КЛ-10 кВ от КТПН-400 кВА Сейл доКТПН-400кВА МУП Теплоснабжение КЛ-0,4кВ от ТП-420/з (п-ка №3, ЗАО Окмс, цех по произ. фарша, ГСК Лучезарный, база ЗАО Виго-Сгрой, ООО Майфат и С, ООО Омфал, тер.Пилипака, АЗС ДМС иЗР ту-325/2014, гараж Каракчеев П.П., Юность Самотлора и др.)	2017-2018	33 000,00	-	28 000,00	5 000,00	-	-	-	-

Продолжение на стр. 50.

Продолжение. Начало на стр. 9-49.

1.1.34	Строительство ПС 35/10 кВ Рямная с участком ВЛ-35кВ в старой части города	2018	25 000,00	-	-	25 000,00	-	-	-	-
1.1.35	Электроснабжение р-на оз. Комсомольское (Универсальная ледовая арена. Строительство ТП 10/0,4 кВ, сетей 10 кВ, ТП-2х630 кВА,2КЛ-10 кВ от ТП-5/12, 1КЛ-10 кВ от ТП-7/2	2018-2019	28 500,00	-	-	500,00	28 000,00	-	-	-
1.1.36	Электроснабжение р-на оз. Комсомольское. ТП-10/0,4кВ сети 10/0,4кВ: Городской краеведческий музей, Сети 0,4кВ от ТП-5/15. Манеж легкоатлетический. Сети 0,4кВ от стр. ТП перес. Нефт-Интернац. Церковь пересеч. ул. Интернац.-Северная. Сети 10/0,4 кВ от РПЖ-10 (сети 10кВ участок выноса ВЛ-10,0 кВ ф. 5, 9 Галина)	2019-2035	43 300,00	-	-	-	300,00	8 000,00	5 000,00	30 000,00
1.1.37	Электроснабжение 10В мкр. МЖК Строительство ТП-10,0/0,4кВ с КЛ-10 кВ	2020-2025	70 500,00	-	-	-	-	500,00	40 000,00	30 000,00
1.1.38	Электроснабжение ВПР 4 оч. строительства г. Нижневартовска кварталов 40, 41, 42, 43. ТП-10/0,4кВ, сети 10кВ от РП-Восточного объезда, кв.40 4ТП-2х630 кВА от ТП кв.41 и от РПЖ-23 1кв-41 4ТП-2х1000 кВА от РП-Восток кв. 42 4ТП-2х630 кВА от кв. 43 кв.43 РП-2х1000,4ТП 2х1000 кВА	2019-2035	266 500,00	-	-	-	1 500,00	15 000,00	40 000,00	210 000,00
1.1.39	Электроснабжение ВПР 4 оч. строительства Нижневартовска квартал 27. Ледовый дворец спорта с детской и юношеской спортивной школой. ТП-10/0,4 кВ, сети 10,0 кВ от ТП-от РП-2стр	2019-2035	45 300,00	-	-	-	300,00	15 000,00	-	30 000,00
1.1.40	Электроснабжение ВПР 4 оч. строительства Нижневартовска кварталов 29-30. ТП-10/0,4кВ сети 10,0 кВ кв.29 4ТП-2х630 кВА от РПЖ-23 1 кв-30 2ТП 2х1000,2ТП 2х630 от РПЖ-25	2018-2035	115 500,00	-	-	-	-	500,00	15 000,00	100 000,00
1.1.41	Электроснабжение кварталов 31-32 ВПР 4 оч. строительства г. Нижневартовска. ТП-10/0,4кВ с КЛ-10,0 кВ кв. 31а 2ТП 2х630 кВА от РПЖ-25 кв 316 4ТП-2х630 кВА от РП-2стр. и кв. 31а кв. 32 3ТП от РП-2 стр. и от кв. 26	2018-2035	145 900,00	-	-	-	900,00	15 000,00	30 000,00	100 000,00
1.1.42	Электроснабжение квартала 33 ВПР 4 оч. строительства г. Нижневартовска РП, ХП-10/0,4 кВ с КЛ-10 кВ. Строительство РП-2 кв. 33 4ТП-2х1000 кВА, РП-2 от ГПП-5	2019-2035	140 300,00	-	-	-	300,00	40 000,00	-	100 000,00
1.1.43	Электроснабжение ВПР 4 оч. строительства г. Нижневартовска, Магистральные КЛ-10,0 кВ от ГПП-5 до РП-2 (стр.)	2019-2021	17 500,00	-	-	-	500,00	17 000,00	-	-
1.1.44	Застройка Старого Вартовска 1 очередь до пер. Обской, Электроснабжение кварталов В-3,4,5,6,7,8. Строительство ТП 10/0,4 кВ, сетей 10/0,4 кВ кв. В-7 ТП-2х400 кВА, 2КЛ-10,0 кВ от РП-29, 2КЛ-10,0 кВ РП-29-РП-Дагестан	2018-2035	176 000,00	-	-	1 000,00	15 000,00	10 000,00	-	150 000,00
1.1.45	Застройка Старого Вартовска, 1 очередь, от пер. Обской до пер Больничный. Электроснабжение кварталов В-9,10,11,12,13,14. кв. В-9 БКТП-2х400 кВА сети от РП-29	2020-2035	96 000,00	-	-	-	-	1 000,00	15 000,00	80 000,00
1.1.46	Застройка Старого Вартовска, 1 очередь. Электроснабжение объектов индивидуальной килой застройки прибрежной зоны кварталов П-5,6,7,8,9,10. Строительство ТП 10/0,4 кВ, сетей 10/0,4 кВ	2021-2035	111 500,00	-	-	-	-	-	1 500,00	110 000,00
1.1.47	Электроснабжение Старого Вартовска, 2 очередь, кварталов П-11,12,13,1;.15,16,17, В-15, В-16, В-17, К-6. Строительство ВЛ-10,0 кВ от РП-СТПС для электроснабжения РТС квартал П-14	2018-2035	155 500,00	-	-	500,00	5 000,00	-	-	150 000,00
1.1.48	Застройка Старого Вартовска, 3 очередь. Строительство сетей,ТП-10/0,4 кВ от ПС 35/10,0 кВ Совхозная Электроснабжение 12 П мкр.ТП 2х630 2кл-10 кВ от ПС Совхоз, КЛ-10,0 кВ 71х-75-х в рассечку	2019-2035	165 500,00	-	-	-	500,00	15 000,00	-	150 000,00
1.1.49	Электроснабжение 3-й очереди застройки старой части города, Строительство ТП, сетей 10/0,4 кВ 2019-2020-16П мкр- 4ТП-10/0,4кВ сети 10 кВ от РП-3х 2020-2021- 8П мкр- 2ТП (2х250 кВА,2х400 кВА) сети 10,0 кВ от РП-Совхоз 2021-3П. мкр-ТП-10/0,4 кВ, 2х630 кВА, сети 10,0 кВ от РП-3х 2019-17 П мкр школа сети 0,4кВ от РП-3х 2020-К9 жилье ТП-10/0,4кВ 2х630 кВА сети 10,0 кВ отТП-65/х в2Пмкр. 2021-9П ул. Молодежная ТП-2х630 кВА, сети 10,0 кВ от РП-Совхоз	2018-2035	200 500,00	-	-	500,00	30 000,00	50 000,00	50 000,00	70 000,00
1.1.50	Электроснабжение зоны общественно-делового назначения. Западный Эмтор, квартал №44, ТП-10/0,4кВ, сети 10 кВ от ТП кв. 31Б	2019-2035	80 500,00	-	-	-	1 000,00	15 000,00	500,00	64 000,00
1.1.51	Электроснабжение зоны общественно-делового назначения. Южный Эмтор. ТП-10/0,4кВ. Сети 10кВ	2021-2035	40 000,00	-	-	-	-	-	-	40 000,00
1.1.52	Электроснабжение зоны общественно-делового назначения. Оз. Эмтор. ТП-10/0,4кВ. Сети 10кВ	2021-2035	40 500,00	-	-	-	-	-	500,00	40 000,00
1.1.53	Электроснабжение зоны малоэтажной индивидуальной жилой застройки южнее озера Эмтор Специальное (коррекционное) образовательное учреждение 3.4 вида (школа, детский сад, интернат для слепых и слабовидящих детей) - мкр.8-1 П 8кп-0,4 кВ от ТП-8П мкр.	2019-2020	9 500,00	-	-	-	500,00	9 000,00	-	-
1.1.54	Электроснабжение района жилой застройки юго-западного направления от озера Эмтор кварталов 34, 35, 36, 37, 38, 39. Строительство сетей 10,0 кВ с устройством ТП от РП-Дагестан	2021-2035	250 000,00	-	-	-	-	-	-	250 000,00
1.1.55	Электроснабжение района жилой застройки юго-западного направления от озера Эмтор кварталов 45, 46, 47, 48, 49, 50, 51, 52, 53, 54. Строительство РП-Эмтор северный, сетей 10,0 кВ с устройством РП	2021-2035	610 000,00	-	-	-	-	-	-	*610 000,00*
1.1.56	Электроснабжение котельной застройки северного Эмтора г. Нижневартовска. ТП-10/0,4 кВ в квартале № 45, сети 10 кВ	2021-2035	50 000,00	-	-	-	-	-	-	50 000,00
1.1.57	Электроснабжение коммунальной зоны 2-й оч. застройки 6К, 7К, 8К, 9К, 10К, 11КРП, ТП-10/0,4 кВ, сети 10 кВ	2020-2035	160 000,00	-	-	-	1 000,00	49 000,00	-	110 000,00
1.1.58	Электроснабжение Северо-Западного промышленного узла г. Нижневартовска (район ГПЗ) РП, ТП, сети 6 кВ	2020-2035	150 000,00	-	-	-	-	-	-	150 000,00
1.1.59	Выполнение 6-й очереди имущественного комплекса Автоматизированная система диспетчерского управления и технического учета электроэнергии (АСДУ/АСТУЭ)	2020-2021	15 000,00	-	-	-	-	5 000,00	10 000,00	-
1.1.60	Строительство 2х цепной распределительной ВЛ-6 кВ панели 7,8,9 ЗПУ	2021-2025	31 000,00	-	-	-	-	-	1 000,00	30 000,00

1.1.61	Приобретение специализированной техники и автотранспорта	2017-2021	24 600,00	-	24 600,00	-	-	-	-	-
	ИТОГО строительство		**4 446 700,00**	**-**	**365 100,00**	**99 600,00**	**204 300,00**	**416 200,00**	**232 500,00**	**3 129 000,00**
	Реконструкция и модернизация									
1.1.62	Реконструкция	2019-2035	1 707 390,00	-	-	-	520,00	6 870,00	100 000,00	1 600 000,00
1.1.63	Реконструкция ВЛ-35кВ Ф.№2,4 ПС 110/35/6кВ Савкинская до ПС 35/10 кВ Совхозная (6,4 + 7,3)	2016-2019	43 130,00	-	20 110,00	23 020,00	-	-	-	-
1.1.64	Реконструкция ВЛ-10 кВ от ГПП-4 до РПЖ-9 (ф.113, 234) инв.№130.048001.01 (перекладка в КЛ-10кВ) в составе ЭСК "Магистральные линии высокого напряжения жилой зоны, распределительные пункты10 кВ (РПЖ)"	2016-2019	10 970,00	-	10 970,00	-	-	-	-	-
1.1.65	Реконструкция ПС 35/10 кВ Галина УКРМ 6(10) кВ	2016-2019	6 000,00	-	6 000,00	-	-	-	-	-
1.1.66	Реконструкция РПЖ-3 с уст. УКРМ, АЧР, ЧАПВ инв. Ш30.057001.01 в составе ЭСК "Магистральные линии высокого напряжения жилой зоны, распределительные пункты 10 кВ (РПЖ)"	2016-2019	15 000,00	-	15 000,00	-	-	-	-	-
1.1.67	Реконструкция КЛ-10кВ ТП-6/4-ТП-6/5	2016-2019	1 200,00	-	1 200,00	-	-	-	-	-
1.1.68	Реконструкция КЛ-0,4кВ ж.д.Мира 80а-ТП-14/2	2016-2019	1 190,00	-	1 190,00	-	-	-	-	-
1.1.69	Реконструкция КЛ-0,4кВ ж.д.Чапаева 87 от ТП-10/6	2016-2019	2 330,00	-	2 330,00	-	-	-	-	-
1.1.70	Реконструкция КЛ-0,4кВ ж.д.Чапаева 87а от ТП-10/6	2016-2019	1 330,00	-	1 330,00	-	-	-	-	-
1.1.71	Реконструкция КЛ-0,4кВ д/сад №64 от ТП-10/6	2016-2019	1 100,00	-	1 100,00	-	-	-	-	-
1.1.72	Реконструкция (перекладка) КЛ-0,4кВ от ТП-5/6 до ж.д.Мира 30 инв.№005.035064.01 в составе ЭСК Распределительные линии высокого и низкого напряжения, трансформаторные подстанции 5 мкр., квартал "Мира"	2016-2019	1 130,00	-	1 130,00	-	-	-	-	-
1.1.73	Реконструкция (перекладка) КЛ-0,4кВ от ТП-5/6 до ж.д.Мира 28 инв.№005.03 5067. в составе ЭСК Распределительные линии высокого и низкого напряжения, трансформаторные подстанции 5 мкр., квартал "Мира"	2016-2019	1 390,00	-	1 390,00	-	-	-	-	-
1.1.74	Реконструкция (перекладка) КЛ-0,4кВ от ТП-5/6 до ж.д.М.Жукова 11 инв.№005.035075.01 в составе ЭСК Распределительные линии высокого и низкого напряжения, трансформаторные подстанции 5 мкр., квартал "Мира"	2016-2019	870,00	-	870,00	-	-	-	-	-
1.1.75	Реконструкция (перекладка) КЛ-0,4кВ от ТП-5/6 до ж.д.М.Жукова ПА инв.№005.035062.01 в составе ЭСК Распределительные линии высокого и низкого напряжения, трансформаторные подстанции 5 мкр., квартал "Мира"	2016-2019	770,00	-	770,00	-	-	-	-	-
1.1.76	Реконструкция (перекладка) КЛ-0,4кВ от ТП-5/6 до ж.д. Мира 26 инв.№005.035066.01 в составе ЭСК Распределительные линии высокого и низкого напряжения, трансформаторные подстанции 5 мкр., квартал "Мира"	2016-2019	1 330,00	-	1 330,00	-	-	-	-	-
1.1.77	Реконструкция КЛ-0,4кВ от ТП-5/6 до КДЦ "Самотлор"	2016-2019	3 000,00	-	3 000,00	-	-	-	-	-
1.1.78	Реконструкция КЛ-0,4кВ ТП-16/б-ул.Др.Народов 12	2016-2019	720,00	-	720,00	-	-	-	-	-
1.1.79	Реконструкция КЛ-0,4кВ ТП-6/4 -ж.д.Мира 25	2016-2019	400,00	-	400,00	-	-	-	-	-
1.1.80	Реконструкция КЛ-0,4кВ ТП-6/4 -ж.д.М.Жукова 20	2016-2019	1 300,00	-	1 300,00	-	-	-	-	-
1.1.81	Реконструкция ВЛ-0,4кВ ТП-99/х	2016-2019	800,00	-	800,00	-	-	-	-	-
1.1.82	Реконструкция ТП-16/6 УКРМ-0,4кВ, обор.10/0,4кВ	2016-2019	4 000,00	-	4 000,00	-	-	-	-	-
1.1.83	Реконструкция ТП-3/1 замена обор.10/0,4кВ	2016-2019	3 000,00	-	3 000,00	-	-	-	-	-
1.1.84	Реконструкция ТП-5/5 замена обор. 10/0,4кВ	2016-2019	3 000,00	-	3 000,00	-	-	-	-	-
1.1.85	Реконструкция ТП-8/4 замена тр-в на 2х1000 кВА	2016-2019	2 000,00	-	2 000,00	-	-	-	-	-
1.1.86	Реконструкция ТП-3/8 обор.10/0,4кВ	2016-2019	3 000,00	-	3 000,00	-	-	-	-	-
1.1.87	Реконструкция ВЛ-10кВ ф.5,9 ПС Галина (вынос участка) оз. Комсомольское	2016-2019	1 000,00	-	1 000,00	-	-	-	-	-
1.1.88	Внесение изменений в технические и кадастровые паспорта электросетевых комплексов, реконструированных в период с 2006 по 2012 гг. для государственной регистрации	2016-2020	4 120,00	-	1 030,00	1 030,00	1 030,00	1 030,00	-	-
1.1.89	Мероприятия по установлению охранных зон объектов электросетевого хозяйства (2 этап)	2016-2020	16 000,00	-	4 000,00	4 000,00	4 000,00	4 000,00	-	-
1.1.90	ПиР	2016-2020	8 000,00	-	2 000,00	2 000,00	2 000,00	2 000,00	-	-
1.1.91	Реконструкция КЛ-10кВ ф.39, ф.516 ГПП-2-РПЖ-5 инв. 130.030012.01 а составе ЭСК "Магистральные линии высокого напряжения жилой зоны, распределительные пункты 10кВ" 1,6 км	2016-2019	12 600,00	-	-	8 000,00	4 600,00	-	-	-
1.1.92	Реконструкция ВЛ-6кВ ф. 36 РПП-1 он. 12-оп. 18/2/2	2016-2019	1 500,00	-	-	1 500,00	-	-	-	-
1.1.93	Реконструкция КЛ-6кВ от оп.8 ф.19,18 РПП-3 до ТП-97/з (КНС)	2016-2019	800,00	-	-	800,00	-	-	-	-
1.1.94	Реконструкция РП-29 УКРМ6(10) кВ, МВ на ВВ	2016-2019	4 000,00	-	-	4 000,00	-	-	-	-
1.1.95	Реконструкция РПЖ-11	2016-2019	15 000,00	-	-	15 000,00	-	-	-	-
1.1.96	Реконструкция КЛ-10кВ отТП-1/4 до ТП-2/11	2016-2019	2 200,00	-	-	2 200,00	-	-	-	-
1.1.97	Реконструкция КЛ-10кВ от ТП-7/1 до ТП-7/2	2016-2019	3 200,00	-	-	3 200,00	-	-	-	-
1.1.98	Реконструкция КЛ-10 кВ от ТП-13/2 до ТП-13/3	2016-2019	950,00	-	-	950,00	-	-	-	-
1.1.99	Реконструкция ВЛ-10кВ ф.13РПЖ-17 оп.20-оп.30	2016-2019	350,00	-	-	350,00	-	-	-	-
1.1.100	Реконструкция ТП-10А/4, УКРМ-0,4кВ	2016-2019	1 000,00	-	-	1 000,00	-	-	-	-
1.1.101	Реконструкция ТП-10Г/8 УКРМ-0,4кВ, обор.0,4кВ	2016-2019	3 200,00	-	-	3 200,00	-	-	-	-
1.1.102	Реконструкция ТП-9/11(6) зам на 2х1000, обор.0,4кВ	2016-2019	5 000,00	-	-	5 000,00	-	-	-	-
1.1.103	Реконструкция ТП- 10Г/1	2016-2019	3 000,00	-	-	3 000,00	-	-	-	-
1.1.104	Реконструкция ТП-6/2	2016-2019	3 000,00	-	-	3 000,00	-	-	-	-
1.1.105	Реконструкция ТП-11/5	2016-2019	3 000,00	-	-	3 000,00	-	-	-	-
1.1.106	Реконструкция ТП-10А/1	2016-2019	3 000,00	-	-	3 000,00	-	-	-	-
1.1.107	Реконструкция кл-0,4кв ТП-3/7 -д/с №10	2016-2019	900,00	-	-	900,00	-	-	-	-
1.1.108	Реконструкция кл-0,4кВ ТП-5/1-школа №11	2016-2019	900,00	-	-	900,00	-	-	-	-
1.1.109	Реконструкция кп-0,4кВ РПЖ-7 - здание администрации города Таежная 24	2016-2019	1 900,00	-	-	1 900,00	-	-	-	-
1.1.110	Реконструкция кл-0,4кВ ТП-4/1- ж.д.Победы 26	2016-2019	2 000,00	-	-	2 000,00	-	-	-	-
1.1.111	Реконструкция кл-0,4кВ ТП-12/4 - ж.д.Мира 66а с переводом на БКТП-12/6	2016-2019	2 300,00	-	-	2 300,00	-	-	-	-
1.1.112	Реконструкция КЛ-0,4кВ ж.д, Чапаева 9 - ТП-15/5	2016-2019	1 600,00	-	-	1 600,00	-	-	-	-
1.1.113	Реконструкция ВЛ-10кВ ф.5 РПЖ-8 - ВЛ-10кВ ф,3 РП-29	2016-2019	800,00	-	-	800,00	-	-	-	-
1.1.114	Реконструкция КЛ-10кВ ф.9,12 РПЖ-2- ТП-9/1 инв. 009,039003.01 в составе ЭСК "Распределительные линии высокого и низкого напряжения, трансформаторные подстанции 9 мкр, 9-А мкр, спортивной зоны, кварталов "Прибрежный-3.1", "Прибрежный-3.2" (в створе Пр. Победы - ул. Чапаева)"	2016-2019	9 000,00	-	-	-	9 000,00	-	-	-
1.1.115	Участок КЛ-6кВ ГПП-1 до РПП-3 (от ул.Мира)	2016-2019	8 000,00	-	-	-	8 000,00	-	-	-
1.1.116	Реконструкция ПС 35/6кВ Энергомефть зам.тр.на 2х6,3 МВА	2016-2019	25 000,00	-	-	-	25 000,00	-	-	-

Продолжение на стр. 52.

Продолжение. Начало на стр. 9-51.

1.1.117	Реконструкция КЛ-10кВ ПС Восток ф.212,121,113,234 от ЗРУ-10кВ до оп.1	2016-2019	3 500,00	-	-	-	3 500,00	-	-	-
1.1.118	Реконструкция ТП-15/6	2016-2019	3 000,00	-	-	-	3 000,00	-	-	-
1.1.119	Реконструкция ТП-15/9	2016-2019	3 000,00	-	-	-	3 000,00	-	-	-
1.1.120	Реконструкция ТП-6/9	2016-2019	3 000,00	-	-	-	3 000,00	-	-	-
1.1.121	Реконструкция ТП-14/4	2016-2019	3 000,00	-	-	-	3 000,00	-	-	-
1.1.122	Реконструкция ТП-16/3	2016-2019	3 000,00	-	-	-	3 000,00	-	-	-
1.1.123	Реконструкция ТП-6/5	2016-2019	3 000,00	-	-	-	3 000,00	-	-	-
1.1.124	Реконструкция ТП-11/2	2016-2019	3 000,00	-	-	-	3 000,00	-	-	-
1.1.125	Реконструкция ТП-11/3	2016-2019	3 000,00	-	-	-	3 000,00	-	-	-
1.1.126	Реконструкция КЛ-0,4кв ж. д. Ханты-Мансийская 456-ТП-13/4	2016-2019	1 400,00	-	-	-	1 400,00	-	-	-
1.1.127	Реконструкция КЛ-0,4кВ ж. д. Ханты-Мансийская 45в-ТП-13/4	2016-2019	650,00	-	-	-	650,00	-	-	-
1.1.128	Реконструкция КЛ-0,4кВ ж.д.Ханты-Мансийская 37б-ТП-13/5	2016-2019	1 800,00	-	-	-	1 800,00	-	-	-
1.1.129	Реконструкция КЛ-0,4кВ ж. д. Ханты-Мансийская 37-ТП-13/5	2016-2019	1 600,00	-	-	-	1 600,00	-	-	-
1.1.130	Реконструкция КЛ-0,4кВ от ТП-5/5 до ж.д.Комсомольский бульвар 1	2016-2019	2 500,00	-	-	-	2 500,00	-	-	-
1.1.131	Реконструкция КЛ-0,4кВ ж.д.Комсомольсий бульвар 1а от ТП-5/5	2016-2019	950,00	-	-	-	950,00	-	-	-
1.1.132	Реконструкция КЛ-0,4кВ ж.д.Комсомольский бульвар 8а от ТП-5/2	2016-2019	1 900,00	-	-	-	1 900,00	-	-	-
1.1.133	Реконструкция КЛ-0,4кВ ж.д.Комсомольский бульвар 8б от ТП-5/2	2016-2019	1 200,00	-	-	-	1 200,00	-	-	-
1.1.134	Реконструкция КЛ-0,4кВ ж.д.Ханты-Мансийская 43а от ТП-13/4	2016-2019	850,00	-	-	-	850,00	-	-	-
1.1.135	Реконструкция КЛ-0,4кВ ж.д.Дзержинского 15а от РПЖ-3	2016-2019	1 700,00	-	-	-	1 700,00	-	-	-
1.1.136	Реконструкция сетей 0,4кВ В-2.1-В-2.6, ВЛ-0,4кВ ф.1 ТП-4/х	2016-2019	3 000,00	-	-	-	3 000,00	-	-	-
1.1.137	Реконструкция ВЛ-10кВ ф.12 РП-29 - ВЛ-10кВ ф.4 РП-Дагестан	2016-2019	800,00	-	-	-	800,00	-	-	-
1.1.138	Реконструкция ПС 35/6кВ Дивный обор	2020	5 000,00	-	-	-	-	5 000,00	-	-
1.1.139	Реконструкция ПС 35/6кВ БИО УКРМ- 6,2х0,75 Мвар	2020	5 000,00	-	-	-	-	5 000,00	-	-
1.1.140	Реконструкция ПС 35/6кВ Татра УКРМ- 6, 2х0,45 Мвар	2020	5 000,00	-	-	-	-	5 000,00	-	-
1.1.141	Реконструкция РП-Совхоз УКРМ -10,2х0,45 Мвар, с зам.тр.на 2х400кВА	2020	5 000,00	-	-	-	-	5 000,00	-	-
1.1.142	Реконструкция КЛ-10кВ от ТП-6/2 до ТП-6/3	2020	1 500,00	-	-	-	-	1 500,00	-	-
1.1.143	Реконструкция КЛ-10кВ от ТП-6/3 до ТП-6/4	2020	3 200,00	-	-	-	-	3 200,00	-	-
1.1.144	Реконструкция ВЛ-6кВ ф, 107,216 ПС Стройиндустриальная оп.9-оп.62(в габ.35кВ)	2020	12 000,00	-	-	-	-	12 000,00	-	-
1.1.145	Реконструкция ТП-10Г/6 замена обор.	2020	3 000,00	-	-	-	-	3 000,00	-	-
1.1.146	Реконструкция ТП-5/6 замена обор. 10/0,4кВ	2020	3 000,00	-	-	-	-	3 000,00	-	-
1.1.147	Реконструкция ТП-5/4 обор.с зам.тр.на 2х630кВА	2020	4 000,00	-	-	-	-	4 000,00	-	-
1.1.148	Реконструкция ТП-6/3 замена обор.	2020	3 000,00	-	-	-	-	3 000,00	-	-
1.1.149	Реконструкция ТП-9/3 замена обор.	2020	3 000,00	-	-	-	-	3 000,00	-	-
1.1.150	Реконструкция ТП-9/5 замена обор.	2020	3 000,00	-	-	-	-	3 000,00	-	-
1.1.151	Реконструкция КЛ-0,4 ТП-6/5-школа №31 (в т.ч. до столовой)	2020	5 600,00	-	-	-	-	5 600,00	-	-
1.1.152	Реконструкция КЛ-0,4кВ РПЖ-3-Спортивная13А	2020	1 200,00	-	-	-	-	1 200,00	-	-
1.1.153	Реконструкция КЛ-0,4кВ РПЖ-3-Спортивная 11А	2020	1 200,00	-	-	-	-	1 200,00	-	-
1.1.154	Реконструкция КЛ-0,4кВ ТП-10/2 -ЦТП	2020	900,00	-	-	-	-	900,00	-	-
1.1.155	Реконструкция КЛ-0,4кВ ТП-10а/6-ЦТП-10а/2	2020	1 800,00	-	-	-	-	1 800,00	-	-
1.1.156	Реконструкция КЛ-0,4кВ ТП-11/4 -ж.д.Пермская 3	2020	1 700,00	-	-	-	-	1 700,00	-	-
1.1.157	Реконструкция КЛ-0,4кВ ТП-11/2 -Чапаева 51,51а	2020	600,00	-	-	-	-	600,00	-	-
1.1.158	Реконструкция КЛ-0,4кВ ТП-11/2 -Чапаева 55-57	2020	700,00	-	-	-	-	700,00	-	-
1.1.159	Реконструкция КЛ-0,4кВ РПЖ-4 - Школа №15	2016-2019	2 300,00	-	-	-	-	2 300,00	-	-
1.1.160	Реконструкция КЛ-0,4кВ РПЖ-4 -Спортивная 21А	2016-2019	600,00	-	-	-	-	600,00	-	-
1.1.161	Реконструкция КЛ-0,4кВ ТП-12/1 -школа №5, школа №30 - РПЖ-5	2016-2019	3 500,00	-	-	-	-	3 500,00	-	-
1.1.162	Реконструкция КЛ-0,4кВ ТП-12/4 - ж.д.Др.Народов 35	2020	1 600,00	-	-	-	-	1 600,00	-	-
1.1.163	Реконструкция КЛ-0,4кВ ТП-4/4-ж.д.Жукова 2,2А,2Б	2020	2 900,00	-	-	-	-	2 900,00	-	-
1.1.164	Реконструкция КЛ-0,4кВ ТП-13/1- ж.д.Пермская, 12,16	2020	2 300,00	-	-	-	-	2 300,00	-	-
1.1.165	Реконструкция КЛ-0,4кВ ТП-16/5 -ж.д.Др. Народов 6	2020	1 200,00	-	-	-	-	1 200,00	-	-
1.1.166	Реконструкция КЛ-0,4кВТП-14/4-ж.д.Ленина 296	2020	900,00	-	-	-	-	900,00	-	-
1.1.167	Реконструкция КЛ-0,4кВ ТП-14/1-ж.д.Мира 76	2020	1 400,00	-	-	-	-	1 400,00	-	-
	ИТОГО модернизация и реконструкция		**2 091 620,00**	**-**	**93 970,00**	**97 650,00**	**100 000,00**	**100 000,00**	**100 000,00**	**1 600 000,00**
5.2	**АО «Тюменьэнерго»**		**680 925,96**	**154 918,06**	**206 190,18**	**150 776,00**	**99 557,54**	**69 484,18**	**-**	**-**
	Реконструкция и модернизация									
1.2.1	Реконструкция систем телемеханики с выполнением функции программной электромагнитной блокировки на ПС 110/35 кВ АО "Тюменьэнерго" филиал Нижневартовские электрические сети	2016	57 630,00	57 630,00	-	-	-	-	-	-
1.2.2	ЦУС ДП в филиале НВЭС (Реконструкция системы коллективного отображения, программно-аппаратного комплекса управления энергосистемой на диспетчерском пункте в филиале НВЭС)	2018	102 400,00	-	-	102 400,00	-	-	-	-
1.2.3	Реконструкция системы корпоративной телефонной сети связи АО "Тюменьэнерго" - Нижневартовские ЭС	2016-2019	8 847,60	539,10	8 308,50	-	-	-	-	-
1.2.4	Система удаленного доступа к микропроцессорным устройствам РЗА с применением ПТК и "Эгида" для ПС 110 кВ НВЭС ("Бахиловская";"Узловая";"Факел";"Нижневартовская";"Мартовская";"Ватинская";"Ватинская";"Таежная"; Центральная";"Истоминская";"Дельта")	2016-2018	23 150,00	-	12 200,70	10 949,30	-	-	-	-
1.2.5	Реконструкция зданий и сооружений базы службы механизации и транспорта НВЭС	2016-2019	33 603,40	2 039,80	-	-	31 563,60	-	-	-
1.2.6	Реконструкция насосной, операторной и площадки расходного склада нефтепродуктов комплектовочно-накопительной базы НВЭС под центральное маслохозяйство	2016-2019	49 725,80	5 666,90	6 632,20	37 426,70	-	-	-	-
1.2.7	Реконструкция ПС 110/10/10 кВ Индустриальная. Замена разъединителей 110 кВ в количестве 6 шт.	2016	5 270,59	5 270,59	-	-	-	-	-	-
1.2.8	Реконструкция ПС Водозабор. (ОРУ-35 кВ, замена оборудования АСУ ТП, СДГУ, УРЗА)	2016	33 320,44	33 320,44	-	-	-	-	-	-
1.2.9	Реконструкция ПС 110/10/10 кВ Обская (замена трансформаторов 2х25 МВА на 2х40 МВА, разъединителей, разрядников, КРУН-10, модернизация устройств ТМ и АСДУ, установка нового ОПУ)	2017	179 048,78	-	179 048,78	-	-	-	-	-
1.2.10	Реконструкция ПС 110 кВ Восток. Замена С-35 на элегазовые выключатели ВГБЭ-35. Замена масляных выключателей 35 кВ на элегазовые 35 кВ и разъединителей 35 кВ	2016	50 451,23	50 451,23	-	-	-	-	-	-

1.2.11	Реконструкция ПС 110/10/10 кВ Южная (ОРУ-110 кВ, ОРУ-35 кВ, замена оборудования АСУ ТП, СДГУ, УРЗА)	2019-2020	137 478,12	-	-	-	67 993,94	69 484,18	-	-
	ИТОГО модернизация и реконструкция		**680 925,96**	**154 918,06**	**206 190,18**	**150 776,00**	**99 557,54**	**69 484,18**	**-**	**-**
5.3	**ЗАО "Городское освещение"**		**81 040,24**	**-**	**8 912,05**	**14 348,14**	**9 058,38**	**6 053,43**	**14 588,50**	**28 079,75**
	Строительство									
1.3.1	Наружное освещение улиц № 2*, № 4*, № 6а*, № 8*, № 9*, № 11* (опора освещения металлическая одностоечная ОГС - 295 шт., светильники ЖКУ - 280 шт., шкаф управления освещением Омь-21 - 8 шт., монтаж проводов и кабелей 5 км)	2021-2035	36 948,65	-	-	-	-	-	8 868,90	28 079,75
1.3.2	Наружное освещение пер. Угловой, Еловый (опора освещения металлическая одностоечная ОГС - 31 шт., светильники ЖКУ - 44 шт., шкаф управления освещением Омь-21 - 1 шт., монтаж проводов и кабелей 1,4 км)	2017	3 194,40	-	3 194,40	-	-	-	-	-
1.3.3	Наружное освещение п. Восточный (опора освещения металлическая одностоечная ОГС - 31 шт., светильники ЖКУ - 44 шт., шкаф управления освещением Омь-21 - 1 шт., монтаж проводов и кабелей 1,4 км)	2017	2 565,45	-	2 565,45	-	-	-	-	-
1.3.4	Наружное освещение ул. Ленина: 1 этап от ул. Ханты-Мансийская до ул. Героев Самотлора (опора освещения металлическая одностоечная ОГС - 70 шт., светильники ЖКУ - 92 шт., шкаф управления освещением Омь-21 - 1 шт., монтаж проводов и кабелей 2,565 км)	2018	6 913,43	-	-	6 913,43	-	-	-	-
1.3.5	Наружное освещение ул. Ленина: 2 этап от ул. Героев Самотлора до ул. Первопоселенцев (опора освещения металлическая одностоечная ОГС - 70 шт., светильники ЖКУ - 92 шт., шкаф управления освещением Омь-21 - 1 шт., монтаж проводов и кабелей 2,565 км)	2018	2 405,67	-	-	2 405,67	-	-	-	-
1.3.6	Наружное освещение ул. Ленина: 3 этап от ул. Первопоселенцев до Восточного обхода (опора освещения металлическая одностоечная ОГС - 67 шт., светильники ЖКУ - 86 шт., шкаф управления освещением Омь-21 - 1 шт., монтаж проводов и кабелей 2,109 км)	2018	1 876,85	-	-	1 876,85	-	-	-	-
1.3.7	Наружное освещение ул. Мира 1 этап (опора освещения металлическая одностоечная ОГС - 74 шт., светильники ЖКУ - 97 шт., шкаф управления освещением Омь-21 - 1 шт., монтаж проводов и кабелей 3,675 км)	2019	2 223,68	-	-	-	2 223,68	-	-	-
1.3.8	Наружное освещение ул. Мира 2 этап (опора освещения металлическая одностоечная ОГС - 74 шт., светильники ЖКУ - 97 шт., шкаф управления освещением Омь-21 - 1 шт., монтаж проводов и кабелей 3,675 км)	2019	1 900,65	-	-	-	1 900,65	-	-	-
1.3.9	Наружное освещение ул. Первопоселенцев 1 этап (опора освещения металлическая одностоечная ОГС - 70 шт., светильники ЖКУ - 70 шт., шкаф управления освещением Омь-21 - 1 шт., монтаж проводов и кабелей 3,07 км)	2019	1 781,85	-	-	-	1 781,85	-	-	-
1.3.10	Наружное освещение ул. Первопоселенцев 2 этап (опора освещения металлическая одностоечная ОГС - 76 шт., светильники ЖКУ - 76 шт., шкаф управления освещением Омь-21 - 1 шт., монтаж проводов и кабелей 3,06 км)	2020	1 901,40	-	-	-	-	1 901,40	-	-
1.3.11	Наружное освещение ул. Первопоселенцев 3 этап (опора освещения металлическая одностоечная ОГС - 33 шт., светильники ЖКУ - 43 шт., шкаф управления освещением Омь-21 - 1 шт., монтаж проводов и кабелей 1,605 км)	2020	999,83	-	-	-	-	999,83	-	-
1.3.12	Наружное освещение ул. Романтиков (опора освещения металлическая одностоечная ОГС - 28 шт., светильники ЖКУ - 28 шт., шкаф управления освещением Омь-21 - 1 шт., монтаж проводов и кабелей 1,02 км)	2021	707,40	-	-	-	-	-	707,40	-
1.3.13	Наружное освещение ул. Романтиков (опора освещения металлическая одностоечная ОГС - 28 шт., светильники ЖКУ - 28 шт., шкаф управления освещением Омь-21 - 1 шт., монтаж проводов и кабелей 1,02 км)	2021	1 860,00	-	-	-	-	-	1 860,00	-
	ИТОГО Строительство		**65 279,24**	**-**	**5 759,85**	**11 195,94**	**5 906,18**	**2 901,23**	**11 436,30**	**28 079,75**
	Реконструкция и модернизация									
1.3.14	Реконструкция системы уличного освещения: замена светильников РКУ на ЖКУ (876 шт. РКУ-250, 588 шт. РКУ-400)	2017-2021	7 911,00	-	1 582,20	1 582,20	1 582,20	1 582,20	1 582,20	-
1.3.15	Замена голых проводов ВЛ на СИП (26,172 км)	2017-2021	7 850,00	-	1 570,00	1 570,00	1 570,00	1 570,00	1 570,00	-
	ИТОГО по реконструкции и модернизации		**15 761,00**	**-**	**3 152,20**	**3 152,20**	**3 152,20**	**3 152,20**	**3 152,20**	**-**

12. Перспективная схема газоснабжения

12.1. Существующее положение в системе газоснабжения

Газоснабжение города осуществляется на базе попутного нефтяного отбензиненного газа, поступающего из магистральных газопроводов «Парабель-Кузбасс», «Уренгой-Челябинск», а также с Нижневартовского ГПЗ (НВГПЗ).

Из магистрального газопровода и Нижневартовского газоперерабатывающего завода (НВГПЗ) в городскую распределительную сеть газ подается через газораспределительную станцию (ГРС-2 и, частично, ГРС НВГПЗ).

ГРС-2 располагается в 300 м северо-восточнее перекрестка автодорог «Нижневартовск – Радужный» и «1-й тракторный путь». ГРС введена в эксплуатацию в 2007 году и имеет проектную производительность 150 000 куб. м/ч. На ГРС природный газ подается по магистральному газопроводу-отводу диаметром 325 мм от магистрального газопровода высокого давления (МГВД) «Нижневартовский газоперерабатывающий завод (НВГПЗ)-Парабель».

По числу ступеней регулирования давления газа система газораспределения 3-х ступенчатая:

· от ГРС-2 и НВГПЗ подключены газопроводы высокого давления I категории (1,2 МПа), подводящие газ к котельным и пунктам редуцирования газа (далее по тексту ПРГ);

· от ПРГ подключены газопроводы среднего давления (0,3 МПа), так же от ПРГ подключены сети низкого давления (до 0,005 МПа).

На ГРС осуществляются следующие основные технологические процессы:

- очистка газа от твердых и жидких примесей;
- снижение давления (редуцирование);
- одоризация;
- учет количества (расхода) газа перед подачей его потребителю.

Основное назначение ГРС - снижение давления газа и поддержание его на заданном уровне. На выходе из ГРС обеспечивается подача заданного количества газа с поддержанием рабочего давления в соответствии с договором между газоснабжающей организацией и потребителем с точностью до 10%.

Надежность и безопасность эксплуатации ГРС обеспечивается:

а) Периодическим контролем состояния технологического оборудования и систем;

б) Поддержанием их в исправном состоянии за счет своевременного выполнения ремонтно-профилактических работ;

в) Своевременной модернизацией и реновацией морально и физически изношенных оборудования и систем;

г) Соблюдением требований к зоне минимальных расстояний до населенных пунктов, промышленных и сельскохозяйственных предприятий, зданий и сооружений;

д) Своевременным предупреждением и ликвидацией отказов.

В состав газораспределительной станции входят:

I - узлы:

· переключения станции;
· очистки газа;
· предотвращения гидратообразования;
· редуцирования газа;
· подогрева газа;
· коммерческого измерения расхода газа;
· одоризации газа;
· автономного энергопитания;
· отбора газа на собственные нужды;

II - системы:

· контроля и автоматики;
· связи и телемеханики;
· электроосвещения, молниезащиты, защиты от статического электричества;
· электрохимзащиты;
· отопления и вентиляции;
· охранной сигнализации;
· контроля загазованности.

Узел переключения ГРС предназначен для переключения потока газа высокого давления с автоматического на ручное регулирование давления по обводной линии, а также для предотвращения повышения давления в линии подачи газа потребителю с помощью предохранительной арматуры.

В узле переключения ГРС установлено следующее оборудование:

- краны с пневмоприводом на газопроводах входа и выхода;
- предохранительные клапаны с переключающими трехходовыми кранами на каждом выходном газопроводе и свечой для сброса газа;
- изолирующие устройства на газопроводах входа и выхода для сохранения потенциала катодной защиты при раздельной защите внутриплощадочных коммуникаций ГРС и внешних газопроводов;
- свеча на входе ГРС для аварийного сброса газа из технологических трубопроводов;
- обводная линия, соединяющая газопроводы входа и выхода ГРС, обеспечивающая кратковременную подачу газа потребителю, минуя ГРС. Обводная оснащена двумя кранами: первый - по ходу газа отключающий кран; второй - для дросселирования кран-регулятор. Обводная линия оснащена приборами контроля параметров газа.

Продолжение на стр. 54.

Продолжение. Начало на стр. 9-53.

Узел очистки газа ГРС предназначен для предотвращения попадания механических (твердых и жидких) примесей в технологическое и газорегуляторное оборудование, средства контроля и автоматики ГРС и потребителя.

Узел предотвращения гидратообразований предназначен для предотвращения обмерзания арматуры и образования кристаллогидратов в газопроводных коммуникациях и арматуре.

Узел редуцирования газа предназначен для снижения и автоматического поддержания заданного давления газа, подаваемого потребителю.

Линии редуцирования газа оборудованы сбросными свечами.

Узел учета газа предназначен для учета количества расхода газа с помощью различных расходомеров и счетчиков.

Узел одоризации газа предназначен для добавления в газ веществ с резким неприятным запахом (одорантов). Это позволяет своевременно обнаруживать утечки газа по запаху без специального оборудования. Для одоризации газа применяется этилмеркаптан (не менее 16 г на 1000 м^3).

Узел одоризации установлен на выходе станции после обводной линии. Подача одоранта производится автоматически.

На ГРС установлены емкости для хранения одоранта. Заправка их производилась не чаще 1 раза в 2 мес.

Давление газа измеряется с помощью манометров, размещенных на входном газопроводе, выходном газопроводе, перед и за фильтром, перед газовым счетчиком, на байпасе, за регулятором давления и на линии редуцирования. Давление газа на входе и выходе регистрируется в регистрационном устройстве.

Дросселирование газа осуществляется в несколько потоков, на каждом из которых установлен соответствующий регулятор давления.

Снижение давления газа на ГРС приводит к существенному снижению его температуры, что может привести к образованию гидратов, обмерзанию регулирующих клапанов, запорной арматуры, приборов и трубопроводов. Поэтому на газораспределительной станции применяется система подогрева природного газа. Подогрев производится перед редуктором, так чтобы температура газа поддерживалась на приемлемом уровне после понижения давления, чтобы исключить эффект гидратообразования в газораспределительной сети.

Принципиальная схема ГРС представлена на рисунке 1.

Один раз в год ГРС останавливается для выполнения ремонтно-профилактических работ.

Здание ГРС оборудовано системами отопления, вентиляции, электротехническими устройствами, средствами телефонной и диспетчерской связи, оборудованием канала телемеханики и системой телемеханики.

ГРС имеет линию электроснабжения, устройства электрохимзащиты, контроля загазованности и охранной сигнализации от несанкционированного вмешательства посторонних лиц в работу ГРС.

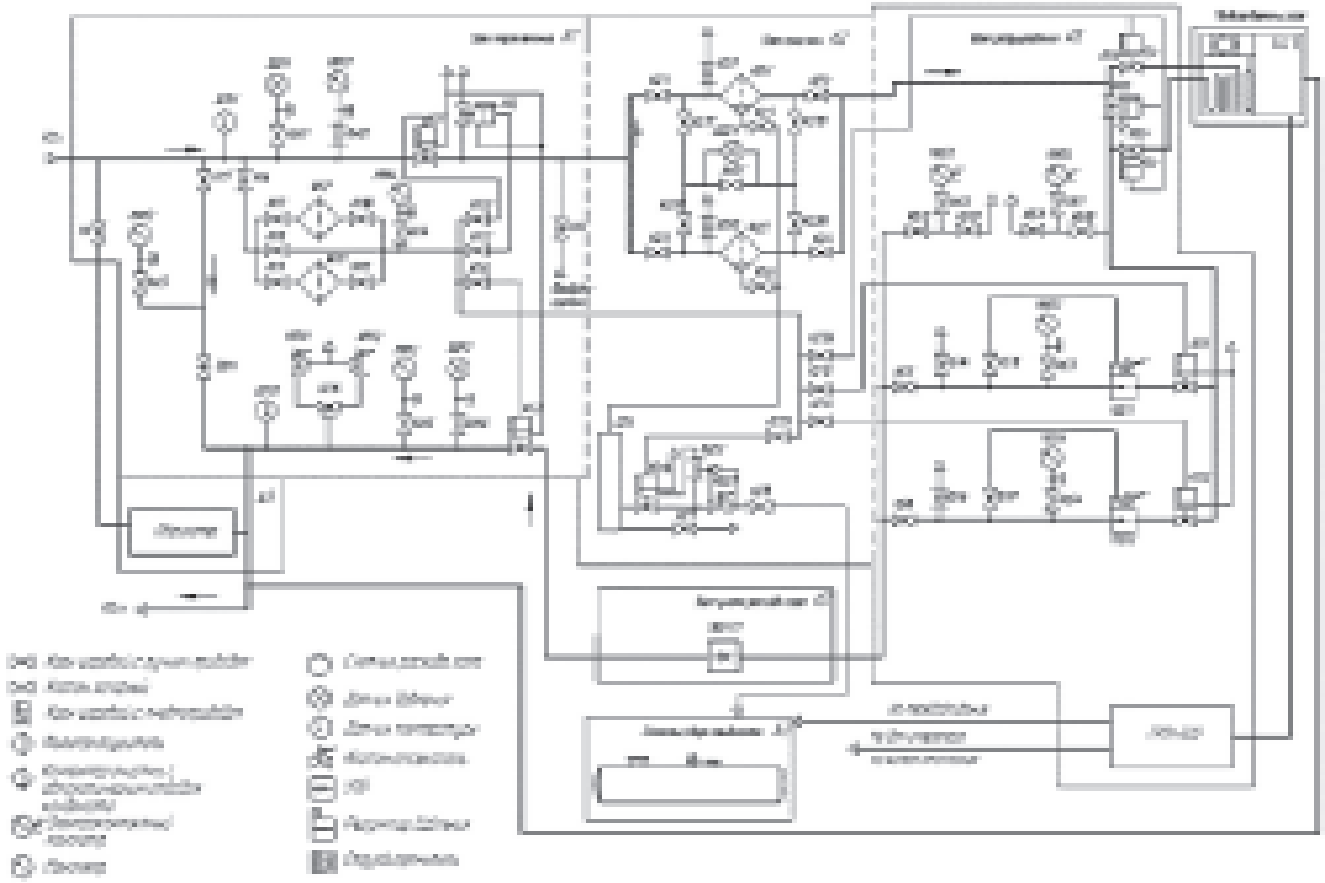

Рисунок 12.1.1 – Принципиальная схема ГРС

Для подключения непосредственно потребителей в системе газоснабжения МО «Город Нижневартовск» используются либо шкафные газорегуляторные пункты (ШРП), либо газорегуляторные пункты шкафного типа (ГРПШ). В таблицах 2 и 4 приведены технические характеристики газораспределительных пунктов, установленных в МО «Город Нижневартовск».

ГРС подает газ в город по газопроводам высокого (1,2 МПа) давления 1 категории диаметром 720-530 мм. НВГПЗ подает газ по газопроводу высокого давления I категории диаметром 530 мм, среднего и низкого давления. Непосредственно к потребителям газ поступает по газопроводным вводам.

Так же для газоснабжения потребителей предусмотрен аварийный источник газоснабжения – узел редуцирования. Узел редуцирования принадлежит ООО «Нижневартовский ГПК». Газ к нему поступает из газопровода Парабель-Кузбасс.

Узел редуцирования газа и газопровод к нему предназначены для бесперебойного снабжения природным газом потребителей МО «Город Нижневартовск». Подача газа через него производится только в аварийных случаях и непродолжительное время. Его используют два дня в году во время профилактических работ на ГРС. Узел редуцирования расположен на территории Нижневартовского ГПЗ, на площадке узла замера сухого газа. Точкой врезки является первая линия узла замера газа. Границей раздела является фланец задвижки № 1 Ш530 мм. Производительность узла не менее 150 000 м^3/ч. Давление на входе – рабочее 36,0 кгс/см^2, максимальное 55,0 кгс/см^2, на выходе 12 кгс/см^2. Для удобства обслуживания предусмотрены мостки и площадки. Прокладка трубопроводов надземная на металлических опорах и по существующей эстакаде. Изоляция трубопроводов – минераловатные маты, покрытые оцинкованной сталью.

Описание технологической схемы, контроля и автоматики.

Отбензиненный газ с технологических установок завода давлением 55,0 кгс/см^2 поступает на узел редуцирования по трубопроводу Dy300 мм через диафрагму учета газа F-HB1 (бывшая линия газа на Сургут).

Узел редуцирования (УР) состоит из двух линий автоматического регулирования, каждая из которых оснащена регуляторами прямого действия РД-1, РД-2 типа РД-100-64, установленными между двумя отключающими шаровыми кранами.

На узле редуцирования газа шаровые краны:

· № 9, К-3А, К-3Б, К-5А, К-5Б имеют местное управление;

· № К-1, К-2 имеют местное и дистанционное управление с операторной ПОЗиС-2.

В целях бесперебойной работы УР, в случае ремонта или замены регуляторов РД-1, РД-2, предусмотрена линия ручного редуцирования (байпас), снабженная шаровым краном № К-1 и задвижкой № 3-1.

В зависимости от потребности газа в работе может находиться одна или две линии редуцирования.

Контроль над давлением и температурой на входе газа в УР осуществляется дистанционно со щита управления в операторной ПОЗиС-2 по приборам: PIR-2011, TIR-1011 и по месту: PI-2001, NI-1001.

Контроль над давлением и температурой на выходе газа из УР осуществляется дистанционно со щита управления в операторной ПОЗиС-2 по приборам: PIR-2021, TIR-1021 и по месту: PI-2002, NI-1002.

На каждой линии редуцирования, в том числе и на байпасе, установлены сигнализирующие манометры: PIA-2031, PIA-2041, PISA-2051 о понижении или повышении давления на УР с выводом звукового и светового сигнала на щит управления в операторную ПОЗиС-2. При срабатывании сигнализации PISA-2051 происходит автоматическое закрытие шаровых кранов № К-1, К-2.

Для защиты трубопровода от превышения давления на выходе с УР установлены два предохранительных клапана: рабочий ($P_{уст}$=12,8 кгс/см^2) и резервный ($P_{уст}$=12,8 кгс/см^2), со сбросом давления в факельную систему завода.

Предусмотрена продувка всех линий редуцирования на свечу.

Отбензиненный газ, пройдя линии редуцирования, объединяется в один трубопровод Dy 500 мм и направляется через узел одоризации к потребителям.

Основными потребителями природного газа являются котельные города.

Транспортировка природного газа от ГРС до газорегуляторных пунктов и, далее – потребителям, осуществляется по системе газопроводов.

Материал газопроводов – сталь, полиэтилен. Прокладка выполнена преимущественно подземным способом. По принципу построения сети газоснабжения выполнены по тупиковой схеме.

В систему газоснабжения здания входят следующие элементы: ввод, распределительный газопровод, стояки, поэтажные подводки, запорная арматура, газовые приборы, в отдельных случаях - контрольно-измерительные устройства. Внутри здания газопроводы проложены открыто и смонтированы из стальных труб на сварке с разъемными резьбовыми или фланцевыми соединениями в местах установки запорной арматуры и газовых приборов, регуляторов давления.

Запорная арматура внутри зданий установлена на вводе, на ответвлениях к каждому газовому прибору или агрегату, перед газовыми горелками и запальниками, на продувочных трубопроводах, внизу каждого стояка.

Газопроводы прикреплены к стенам зданий с помощью хомутов, крючьев, подвесок, кронштейнов на расстоянии, обеспечивающем монтаж, ремонт и осмотр трубопроводов.

При подаче газа ввод и распределительный трубопровод располагаются с внешней стороны здания. В местах пересечения фундаментов, перекрытий, стен, перегородок, лестничных площадок газопроводы заключены в футляры из стальных труб с кольцевым зазором не менее 5 - 10 мм и с возвышением над уровнем пола не менее чем на 30 мм. Зазор между трубой и футляром заделывают просмоленной паклей, резиновыми втулками или другими эластичными материалами. На этих участках не должно быть стыковых соединений. Длина футляра должна соответствовать полной толщине пересекаемой конструкции. Все газопроводы окрашены масляной водостойкой краской.

Все горизонтальные прокладки газопроводов выполнены на высоте не менее 2,2 м с креплением труб с помощью скоб, крючьев, хомутов, кронштейнов.

На промышленных предприятиях, где предусматривается оборудование, потребляющее газ высокого давления, прокладка ввода осуществляется непосредственно в помещение, где будет использован газ.

Если требуется редуцирование газа, то газорегуляторные установки размещаются непосредственно на вводе снаружи здания или в помещении предприятия с устройством огнезащитного (металлического) шкафа или изолированного специального помещения.

Для прокладки вводов и газовой сети в зданиях применяют стальные бесшовные трубы по ГОСТ 8731-87 и ГОСТ 11017-80. Трубы соединяют сваркой при тщательном контроле ее качества. Резьбовые и фланцевые соединения применяют только при монтаже газовых и измерительных приборов.

Обеспечение природным газом потребителей осуществляет ООО «Нижневартовскгаз» по распределительным газопроводам, которые находятся на балансе Администрации города Нижневартовск и переданы в аренду ООО «Нижневартовскгаз» по Договорам аренды № 54-и 27 октября 2011 года, от № 66-и от 17 апреля 2013 года, № 76-и от 03 декабря 2014 года, №№ 92-и, 93-и от 10 августа 2015 года и по газопроводу, который по Договору купли-продажи № 24/14 от 02 июля 2015 года между ООО «Сибирский пивоваренный завод» (Продавец) и ООО «Нижневартовскгаз» (Покупатель) принадлежит ООО «Нижневартовскгаз».

Часть газопроводов (в основном, газопроводы-отводы от магистральных сетей) принадлежат абонентам и обслуживаются по договору ООО «Нижневартовскгаз».

Для строительства всех газопроводов выполнен комплекс проектно-изыскательских работ.

Перечень газопроводов, принадлежащих ООО «Нижневартовскгаз», представлен в таблице 12.1.1.

Таблица 12.1.1 – Перечень газопроводов, принадлежащих ООО «Нижневартовскгаз»

№ п/п	Наименование газопровода	Наименование участка газопровода	Условный диаметр, мм	Материал труб	Протяженность, м			Год ввода в эксплуатацию
					Всего	Наружной прокладки	Подземной прокладки	
Газопровод высокого давления								
1	Западный промышленный узел, Панель 16 (ООО "Сибирский пивоваренный завод"	Газопровод до ПГБ ООО "Сибирский пивоваренный завод" (ул. Северная № 9П)	57	сталь	501,25		501,25	2011
	ИТОГО				501,25	0	501,25	
2	Газоперерабатывающий завод (ГПЗ) – газораспределительная станция № 2 (ГРС № 2) – газораспредели-тельный пункт совхоза "Нижневартовский" (ГРП) - Котельная ПТВМ	Участок газопровода высокого давления ГПЗ - площадка ГРС	530	сталь	9600		9600	1977
3		Участок газопровода высокого давления площадка ГРС - точка врезки на ГРП котельной № 2	530	сталь	2650		2650	1978
4		Участок газопровода высокого давления площадка ГРС - ГГРП от ПК-0 до ПК-9+50	530	сталь	618	108	510	1978
5		Участок газопровода высокого давления от точки врезки на ГРП котельной № 2 до точки врезки на ГГРП	530	сталь	933		933	1982
6		Участок газопровода высокого давления от точки врезки до ГРП котельной № 2	325	сталь	79		79	1982
7		Участок газопровода высокого давления от ГРС-2 до точки врезки на котельную № 3	720	сталь	7171		7171	1983
8		Участок газопровода высокого давления от точки врезки до ГРП-2 котельной № 3	325	сталь	5	5		1983
9		Участок газопровода высокого давления от ГРС-2 до котельной № 3	530	сталь	252		252	1983
10		Участок газопровода высокого давления от котельной № 3 до котельной совхоза "Нижневартовский"	530	сталь	7025		7025	1986
11		Участок газопровода высокого давления от котельной № 3 до котельной совхоза "Нижневартовский"	325	сталь	10,5		10,5	1986
12		Участок газопровода высокого давления от котельной № 3 до котельной № 8 совхоза "Нижневартовский"	89	сталь	99,4	99,4		1995
13		Участок газопровода высокого давления от точки врезки до ГРП гостиницы "Альберта Хаус"	89	сталь	57		57	1995
14	Газоперерабатывающий завод (ГПЗ) – газораспределительная станция № 2 (ГРС № 2) – газораспредели-тельный пункт совхоза "Нижневартовский" (ГРП) - Котельная ПТВМ	Участок газопровода высокого давления перемычка от одоризационной установки до ГРС-2 в промзоне	720	сталь	2715		2715	1983
15		Участок газопровода высокого давления от ГГРП до котельной 1а	530	сталь	1295		1295	1982
16		Участок газопровода высокого давления от точки врезки до задвижки № 18	530	сталь	40		40	1980
17		Участок газопровода высокого давления от задвижки № 18 до ГРПБ	219	сталь	25,88		25,88	2008
	ИТОГО				32575,78	212,4	32363,38	
Газопровод среднего давления								
18	Газоснабжение завода "Татра"	От ГГРП до котельной № 1а	325	сталь	1295		1295	1980
19		От ГГРП до котельной № 2	325	сталь	933		933	1980
20		От ГРП котельной № 2 до завода "Татра"	325	сталь	1650		1650	1980
	ИТОГО				3878		3878	
Газопровод низкого давления								
21	Газопровод низкого давления I микрорайона	Газопровод низкого давления к дому № 2а по ул. Менделеева (с вводами)	50	сталь	84,31		84,31	1974
22		Газопровод низкого давления к домам № 2 по ул. Менделеева и № 1 по ул. 60 лет Октября	150	сталь	157,01		157,01	1974
23		Газопровод низкого давления к домам № 2 по ул. Менделеева и № 1 по ул. 60 лет Октября	125	сталь	77,03		77,03	1974
24		Газопровод низкого давления к домам № 2 по ул. Менделеева и № 1 по ул. 60 лет Октября (вводы)	50	сталь	75,48		75,48	1974
25		Газопровод низкого давления к домам № 4 и № 4а по ул. Менделеева	125	сталь	53,69		53,69	1974
26		Газопровод низкого давления к домам № 4 и № 4а по ул. Менделеева	100	сталь	76,9		76,9	1974
27		Газопровод низкого давления к домам № 4 и № 4а по ул. Менделеева (вводы)	50	сталь	14,02		14,02	1979
28		Газопровод низкого давления к дому № 4б по ул. Менделеева (вводы)	70	сталь	83,49		83,49	1974
29	Газопровод низкого давления I микрорайона	Газопровод низкого давления к дому № 4б по ул. Менделеева (вводы)	50	сталь	24,95		24,95	1974
30		Газопровод низкого давления к дому № 6 по ул. Менделеева (вводы)	100	сталь	155,05		155,05	1974
31		Газопровод низкого давления к дому № 6 по ул. Менделеева (вводы)	50	сталь	49,91		49,91	1974
32		Газопровод низкого давления к дому № 8а по ул. Менделеева (вводы)	100	сталь	51,15		51,15	1974
33		Газопровод низкого давления к дому № 8а по ул. Менделеева (вводы)	80	сталь	123,6		123,6	1974
34		Газопровод низкого давления к дому № 8а по ул. Менделеева (вводы)	50	сталь	48,36		48,36	1974
35		Газопровод низкого давления от ГРП-1 к дому № 5а по ул. 60 лет Октября (перемычка)	200	сталь	67,1		67,1	1973
36		Газопровод низкого давления к дому № 6б по ул. Менделеева (с вводами)	50	сталь	178,74		178,74	1973
37		Газопровод низкого давления к домам № 5а и № 7а по ул. 60 лет Октября	200	сталь	189,68		189,68	1973
38		Газопровод низкого давления к домам № 5а и № 7а по ул. 60 лет Октября (вводы)	50	сталь	78,44		78,44	1973
39		Газопровод низкого давления к дому № 1 по проспекту Победы	200	сталь	119,52		119,52	1974
40		Газопровод низкого давления к дому № 1 по проспекту Победы	150	сталь	47,49		47,49	1974
41		Газопровод низкого давления к дому № 1 по проспекту Победы (вводы)	50	сталь	47,23		47,23	1974
42		Газопровод низкого давления к дому № 5б по ул. 60 лет Октября	100	сталь	214,2		214,2	1973
43		Газопровод низкого давления к дому № 5б по ул. 60 лет Октября (вводы)	50	сталь	36,51		36,51	1973
44		Газопровод низкого давления к дому № 7б по ул. 60 лет Октября	80	сталь	49,35		49,35	1973
45		Газопровод низкого давления к дому № 7б поул. 60 лет Октября (вводы)	50	сталь	23,76		23,76	1973
46		Газопровод низкого давления к домам № 1а и № 3а по проспекту Победы	70	сталь	171,15		171,15	1973
47		Газопровод низкого давления к домам № 1а и № 3а по проспекту Победы (вводы)	50	сталь	55,63		55,63	1973
48		Газопровод низкого давления от дома № 3а к дому № 5а по проспекту Победы (перемычка)	70	сталь	14,4		14,4	1976
49		Газопровод низкого давления от дома № 3а к дому № 5а по проспекту Победы (перемычка)	80	сталь	87,65		87,65	1976

Продолжение следует.

ПОСТАНОВЛЕНИЕ ДУМЫ ГОРОДА от 27.12.2016 №16

О Положении о гарантиях и компенсациях, связанных с переездом лицам, заключившим трудовые договоры о работе в Думе города Нижневартовска, счетной палате города Нижневартовска, работникам Думы города Нижневартовска и счетной палаты города Нижневартовска, а также членам их семьи

В соответствии со статьей 326 Трудового кодекса Российской Федерации, решением Думы города Нижневартовска от 26.09.2014 №626 «О гарантиях и компенсациях лицам, работающим в органах местного самоуправления, муниципальных учреждениях города Нижневартовска», руководствуясь статьей 21, пунктом 4 статьи 46 Устава города Нижневартовска, постановляю:

1. Утвердить Положение о гарантиях и компенсациях, связанных с переездом лицам, заключившим трудовые договоры о работе в Думе города Нижневартовска, счетной палате города Нижневартовска, работникам Думы города Нижневартовска и счетной палаты города Нижневартовска, а также членам их семьи согласно приложению к настоящему постановлению.

2. Признать утратившим силу постановление главы города Нижневартовска от 09.04.2015 №25 «О Положении, о гарантиях и компенсациях, связанных с переездом лицам, заключившим трудовые договора о работе в Думе города и счетной палате города Нижневартовска, а также работникам Думы города и счетной палаты города Нижневартовска и членам их семьи».

3. Настоящее постановление вступает в силу после его официального опубликования

М.В. КЛЕЦ, Председатель Думы города Нижневартовска

Приложение к постановлению председателя Думы города Нижневартовска от 27.12.2016 №16

Положение о гарантиях и компенсациях, связанных с переездом лицам, заключившим трудовые договоры о работе в Думе города Нижневартовска, счетной палате города Нижневартовска, работникам Думы города Нижневартовска и счетной палаты города Нижневартовска, а также членам их семьи

1. Общие положения

1. Настоящее Положение о гарантиях и компенсациях, связанных с переездом лицам, заключившим трудовые договоры о работе в Думе города Нижневартовска, счетной палате города Нижневартовска, работникам Думы города Нижневартовска и счетной палаты города Нижневартовска, а также членам их семьи (далее – Положение) устанавливает размер, порядок и условия компенсации расходов, связанных с переездом:

1) лицам, заключившим трудовые договоры о работе в Думе города Нижневартовска и счетной палате города Нижневартовска, и членам их семьи и прибывшим в соответствии с этими договорами из других регионов Российской Федерации;

2) работникам Думы города Нижневартовска и счетной палаты города Нижневартовска и членам их семьи к новому месту жительства в другую местность в связи с прекращением трудового договора, за исключением увольнения за виновные действия.

2. В настоящем Положении используются следующие определения:

1) работодатель – председатель Думы города Нижневартовска;

2) работники – муниципальные служащие Думы города Нижневартовска, счетной палаты города Нижневартовска и лица, замещающие муниципальные должности в Думе города Нижневартовска;

3) члены семьи работника:

супруг (супруга);

несовершеннолетние дети до 18 лет, а также дети, в отношении которых работник назначен опекуном или попечителем;

дети, не достигшие возраста 23 лет, а также лица из числа детей-сирот и детей, оставшихся без попечения родителей, в отношении которых работник исполнял обязанности опекуна или попечителя и прекратил исполнять данные обязанности в связи с достижением ребенком 18 лет, обучающиеся в общеобразовательных организациях и на дневных отделениях в профессиональных образовательных организациях и образовательных организациях высшего образования места расположения вышеуказанного заведения. При этом документом, подтверждающим факт обучения, является справка из образовательной организации.

3. Гарантии и компенсации, предусмотренные настоящим Положением, предоставляются работнику только по основному месту работы.

4. Финансовое обеспечение гарантий и компенсаций, предусмотренных настоящим Положением, осуществляется за счет средств бюджета города Нижневартовска.

2. Гарантии и компенсации, связанные с переездом, лицам, заключившим трудовые договоры о работе в Думе города Нижневартовска и счетной палате города Нижневартовска

1. Лицам, заключившим трудовые договоры о работе в Думе города Нижневартовска, счетной палате города Нижневартовска и прибывшим в соответствии с этими договорами из других регионов Российской Федерации (далее – работник), предоставляются следующие гарантии и компенсации:

1) единовременное пособие в размере двух окладов (должностных окладов) и единовременное пособие на каждого прибывающего с ним члена его семьи в размере половины оклада (должностного оклада) работника;

2) компенсация расходов на оплату в пределах территории Российской Федерации стоимости проезда работника и членов его семьи к новому месту жительства и стоимости провоза багажа к новому месту жительства;

3) оплачиваемый отпуск продолжительностью семь календарных дней для обустройства на новом месте.

2. Компенсация расходов на оплату стоимости проезда и провоза багажа производится работнику и членам его семьи в размере, порядке и на условиях, предусмотренных разделом 3 настоящего Положения.

3. Воспользоваться правом на предоставление гарантий и компенсаций, предусмотренных настоящим разделом, работник может в течение одного года со дня заключения им трудового договора с работодателем.

4. Работник обязан вернуть полностью средства, полученные им в качестве компенсации расходов, предусмотренных настоящим разделом, в следующих случаях:

1) если он без уважительной причины не приступил к работе в установленный трудовым договором срок;

2) если он уволился до окончания срока, определенного трудовым договором, а при отсутствии такого срока - до истечения одного года работы или был уволен за виновные действия, которые в соответствии с законодательством Российской Федерации явились основанием для расторжения трудового договора.

В случае если работник по уважительной причине не приступил к работе в установленный трудовым договором срок, работник обязан вернуть выплаченные ему средства за вычетом понесенных расходов по проезду и провозу багажа на работника и членов его семьи.

5. Компенсация расходов производится при предоставлении работником работодателю следующих документов:

1) заявление о компенсации расходов;

2) копии документов, подтверждающих, что переезжающие с работником лица являются членами его семьи, заверенные отделом по кадрам и наградам Думы города Нижневартовска;

3) копии приглашения работодателя, трудового договора, трудовой книжки, заверенные отделом по кадрам и наградам Думы города Нижневартовска;

4) документы, подтверждающие расходы на оплату стоимости проезда и провоза багажа к новому месту жительства;

5) документ (справка), подтверждающий, что по прежнему месту работы не компенсировался проезд и провоз багажа, либо если компенсировался, то в каком объеме.

6. Компенсация расходов на оплату стоимости проезда и провоза багажа производится лицам, прибывшим из районов Крайнего Севера или приравненных к ним местностей, при условии представления документов, подтверждающих, что им и членам их семьи при переезде в город Нижневартовск в связи с расторжением трудового договора по прежнему месту работы не производилась компенсация расходов на оплату стоимости проезда и провоза багажа в объеме, установленном настоящим Положением.

В случае если компенсация расходов на оплату стоимости проезда и провоза багажа была произведена по прежнему месту работы, но в меньшем объеме, работнику выплачивается разница между компенсацией, предусмотренной настоящим Положением, и фактически произведенной компенсацией расходов на оплату стоимости проезда и провоза багажа по прежнему месту работы.

3. Компенсация расходов, связанных с переездом к новому месту жительства в другую местность в связи с расторжением трудового договора

1. Работнику и членам его семьи в случае переезда к новому месту жительства в другую местность в связи с расторжением трудового договора по любым основаниям (в том числе в случае смерти работника), за исключением увольнения за виновные действия, производится компенсация расходов на оплату стоимости проезда к новому месту жительства, а также на оплату стоимости провоза багажа к новому месту жительства (далее – компенсация расходов).

2. Право на компенсацию расходов возникает у работника, проработавшего в общей сложности в Думе города Нижневартовска, счетной палате города Нижневартовска не менее трех лет, и сохраняется в течение одного года со дня расторжения трудового договора.

В случае, если после расторжения трудового договора работник воспользовался правом на компенсацию расходов и в последующем вступил в трудовые отношения с другим работодателем, расположенным в районах Крайнего Севера и приравненных к ним местностях, работник утрачивает право на компенсацию расходов.

3. Компенсация расходов на оплату стоимости проезда к новому месту жительства производится работнику и членам его семьи в размере фактических документально подтвержденных расходов в порядке и на условиях, предусмотренных муниципальным правовым актом, регулирующим размер, условия и порядок компенсации расходов на оплату стоимости проезда к месту использования отпуска и обратно работникам Думы города Нижневартовска, счетной палаты города Нижневартовска.

4. Компенсация расходов на оплату стоимости провоза багажа к новому месту жительства производится работнику и членам его семьи в размере фактических документально подтвержденных перевозочными документами расходов из расчета не более пяти тонн на семью, но не свыше тарифов, предусмотренных для перевозок груза (багажа) железнодорожным транспортом.

В случае отсутствия железнодорожного транспорта компенсация расходов на оплату стоимости провоза багажа к новому месту жительства производится не свыше тарифов, предусмотренных для проезда (перевозок) речным, автомобильным транспортом, по наименьшей стоимости провоза багажа.

При провозе груза (багажа) оплате подлежат расходы, связанные с оплатой использования контейнера, его провоза, погрузки и разгрузки (работа крана), опломбирования контейнера.

При провозе груза (багажа) оплате не подлежат расходы, связанные с оплатой дополнительных услуг (сборы, комиссии), в том числе добровольного страхования при оформлении провоза груза (багажа), хранения груза (багажа), сбора за оценку стоимости груза (багажа), визирования документов, заполнения накладной и заявки, выдачи справки и других дополнительных услуг.

5. Компенсация расходов производится работнику и членам его семьи при переезде к новому месту жительства, находящемуся в пределах территории Российской Федерации.

При переезде к новому месту жительства, находящемуся за пределами территории Российской Федерации, компенсация расходов производится до ближайшего к месту переезда работника географического пункта пересечения государственной границы Российской Федерации.

6. Компенсация расходов производится при предоставлении работником работодателю следующих документов:

1) заявление о компенсации расходов с указанием реквизитов банковского счета работника для перечисления денежных средств в качестве компенсации расходов;

2) копия распоряжения (приказа) о расторжении (прекращении) трудового договора с работником, заверенная отделом по кадрам и наградам Думы города Нижневартовска;

3) копии документов, подтверждающие, что переезжающие с работниками лица являются членами его семьи, заверенные отделом по кадрам и наградам Думы города Нижневартовска;

4) документы, подтверждающие расходы на оплату стоимости проезда и провоза багажа к новому месту жительства в другую местность;

5) копии документов, подтверждающих снятие с регистрационного учета по месту жительства и (или) регистрации по месту жительства работника и членов его семьи.

В случае если переезжающие с работником члены его семьи работают в муниципальных учреждениях, органах местного самоуправления города Нижневартовска, предоставляются справки с места работы членов семьи работника о том, что членам семьи работника по их последнему месту работы в связи с расторжением трудового договора не производилась компенсация расходов.

При расторжении трудового договора в случае смерти работника предоставляется копия свидетельства о смерти работника, заверенная отделом по кадрам и наградам Думы города Нижневартовска. В этом случае компенсация расходов производится одному из членов семьи работника.

7. Компенсация расходов производится путем перечисления работодателем денежных средств на банковский счет работника в 30-дневный срок со дня представления работодателю документов, перечисленных в пункте 6 настоящего раздела.

ПОСТАНОВЛЕНИЕ ДУМЫ ГОРОДА от 27.12.2016 №17

О порядке предоставления дополнительных гарантий, определенных Уставом города Нижневартовска муниципальным служащим Думы города Нижневартовска и счетной палаты города Нижневартовска

В соответствии со статьей 46 Устава города Нижневартовска, для обеспечения единого подхода к предоставлению дополнительных гарантий муниципальным служащим Думы города Нижневартовска и счетной палаты города Нижневартовска, постановляю:

1. Установить порядок предоставления следующих дополнительных гарантий, определенных Уставом города Нижневартовска муниципальным служащим Думы города Нижневартовска и счетной палаты города Нижневартовска:

1) единовременная выплата на оздоровление в размере 30 000 рублей один раз в календарном году при предоставлении ежегодного оплачиваемого отпуска.

Производится муниципальным служащим Думы города Нижневартовска и счетной палаты города Нижневартовска (далее – муниципальные служащие) на основании заявления муниципального служащего.

В случае разделения ежегодного оплачиваемого отпуска в установленном порядке на части, единовременная выплата на оздоровление выплачивается при предоставлении любой из частей указанного отпуска, продолжительностью не менее 14 календарных дней.

Право на получение единовременной выплаты на оздоровление муниципальным служащим возникает по истечении шести месяцев работы в Думе города Нижневартовска и счетной палате города Нижневартовска;

2) единовременное пособие при уходе на пенсию в соответствии с Федеральным законом от 28.12.2013 №400 «О страховых пенсиях» в размере месячного фонда оплаты труда, при стаже муниципальной службы не менее 10 лет.

Выплачивается муниципальным служащим за исключением лиц, которым назначена пенсия за выслугу лет и у которых возникло право на получение единовременной поощрительной выплаты в связи с назначением данной пенсии;

3) единовременная выплата в размере месячного фонда оплаты труда по замещаемой должности при достижении возраста 50 лет и далее через каждые последующие полные 5 лет.

Производится муниципальным служащим на основании заявления на имя председателя Думы города Нижневартовска;

4) материальная помощь членам семьи муниципального служащего (родители, супруг (супруга), дети) в случае смерти муниципального служащего в размере 50 000 рублей.

Производится на основании заявления обратившегося члена семьи, копии документа, подтверждающего факт смерти, заверенного отделом по кадрам и наградам Думы города Нижневартовска, копии документа, удостоверяющего личность обратившегося члена семьи, копии документа, подтверждающего факт родства.

2. Признать утратившим силу постановление главы города Нижневартовска от 14.04.2015 №28 «О порядке предоставления дополнительных гарантий, установленных Уставом города, муниципальным служащим Думы города и счетной палаты города Нижневартовска».

3. Настоящее постановление вступает в силу после его официального опубликования.

М.В. КЛЕЦ, Председатель Думы города Нижневартовска